Alle Rechte vorbehalten/ *All rights reserved*

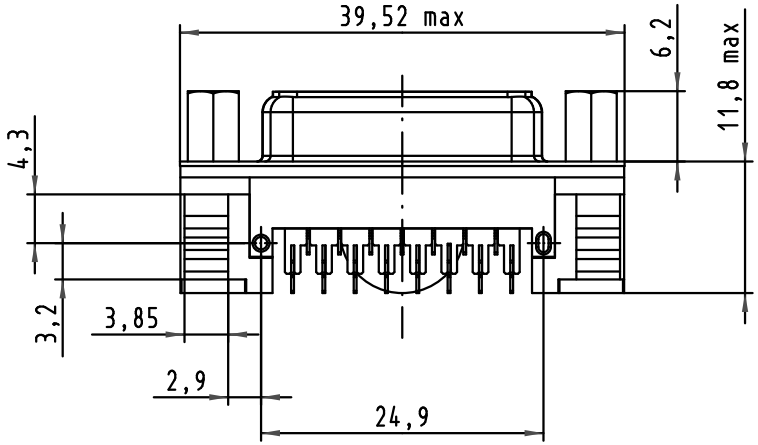

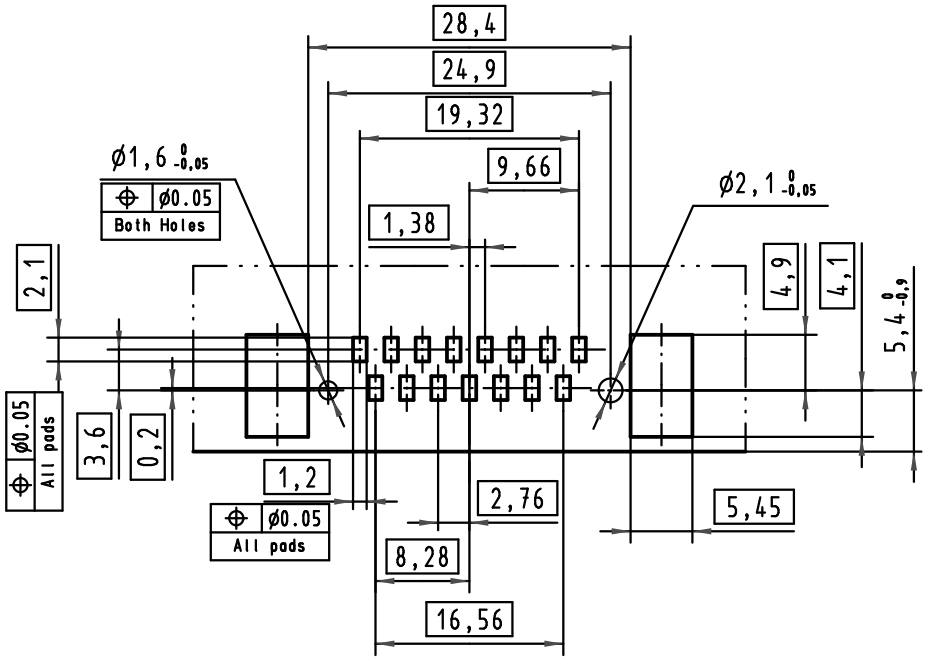

PCB Layout, component side (thickness 1,6mm min.)

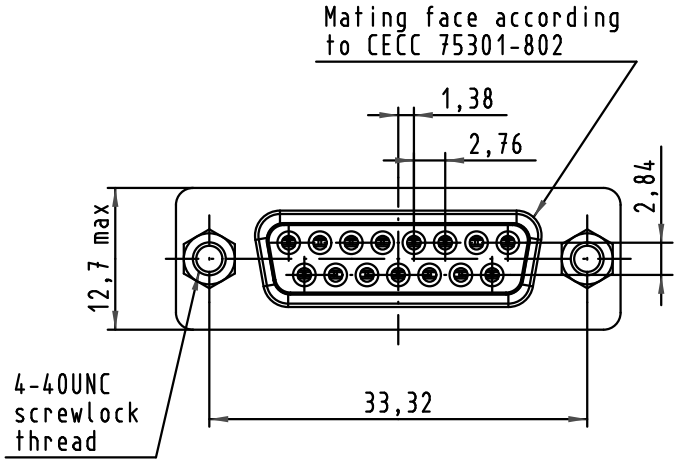

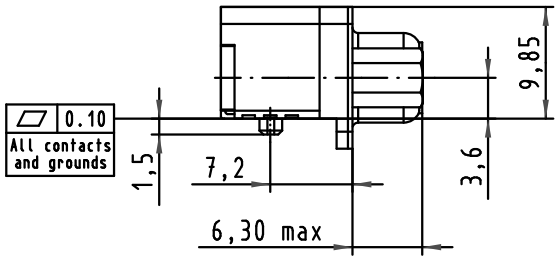

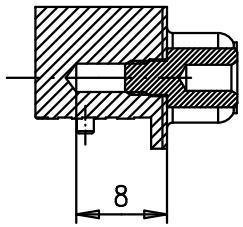

Max. Temperature: 260°C during 10 seconds

Part number	PL	Thread	Index designation	
09552563617.741	1	4-40 UNC	Black Insulator	Reel Packaging (160 connectors) see page 2/2
09552566617.741	2			
09552567617.741	3			

Mod.	Dat.	Name
EC01257	25Jan2010	ED
EC00385	29Sep2009	LP

	Dat.	Name
Detail.	29Sep2009	LP
Insp.		
Stand.		

All Dim. in mm
Orig. Size DIN A 4

HARTING EURL
F-95972 Paris

D-SUB SMT
Low Profile Female 15p
with die casted grounds
and 4-40 UNC screwlocks

Maßstab/ *Scale* 1,5:1

TB 09 55 256 x617

Sub.

Blatt/ *Page* 1/2

Alle Rechte vorbehalten/ *All rights reserved*

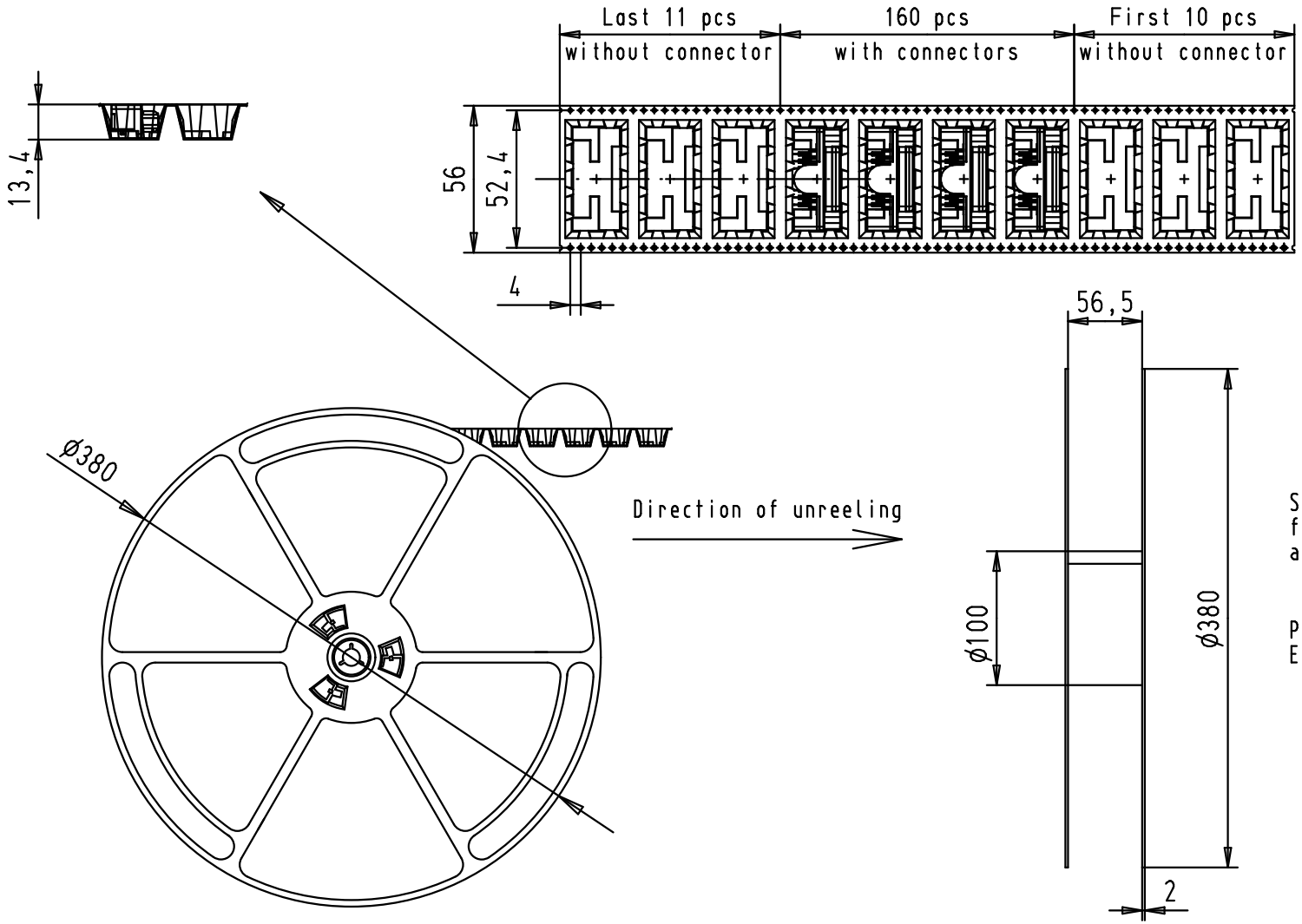

See TB 09 55 256 x617 folio 1/2
for connector dimensions
and PCB layout

Packaging in accordance with
EIA 481-2-A

Part number	PL	Thread	Index designation		Mod.	Dat.	Name
09552563617.741	1	4-40 UNC	Black Insulator	Reel Packaging (160 connectors)			
09552566617.741	2				EC01257	25Jan2010	ED
09552567617.741	3				EC01078	09Nov2009	LP

	Dat.	Name
Detail.	17Jul2006	ED
Insp.		
Stand.		

All Dim. in mm
Orig. Size DIN A 4

HARTING EURL
F-95972 Paris

D-SUB SMT
Low Profile Female 15p
with die casted grounds
and 4-40 UNC screwlocks

TB 09 55 256 x617

Sub.

Maßstab/ *Scale*

Blatt/ *Page* 2/2

Компания «ЭлектроПласт» предлагает заключение долгосрочных отношений при поставках импортных электронных компонентов на взаимовыгодных условиях!

Наши преимущества:

- Оперативные поставки широкого спектра электронных компонентов отечественного и импортного производства напрямую от производителей и с крупнейших мировых складов;
- Поставка более 17-ти миллионов наименований электронных компонентов;
- Поставка сложных, дефицитных, либо снятых с производства позиций;
- Оперативные сроки поставки под заказ (от 5 рабочих дней);
- Экспресс доставка в любую точку России;
- Техническая поддержка проекта, помощь в подборе аналогов, поставка прототипов;
- Система менеджмента качества сертифицирована по Международному стандарту ISO 9001;
- Лицензия ФСБ на осуществление работ с использованием сведений, составляющих государственную тайну;
- Поставка специализированных компонентов (Xilinx, Altera, Analog Devices, Intersil, Interpoint, Microsemi, Aeroflex, Peregrine, Syfer, Eurofarad, Texas Instrument, Miteq, Cobham, E2V, MA-COM, Hittite, Mini-Circuits,General Dynamics и др.);

Помимо этого, одним из направлений компании «ЭлектроПласт» является направление «Источники питания». Мы предлагаем Вам помощь Конструкторского отдела:

- Подбор оптимального решения, техническое обоснование при выборе компонента;
- Подбор аналогов;
- Консультации по применению компонента;
- Поставка образцов и прототипов;
- Техническая поддержка проекта;
- Защита от снятия компонента с производства.

Как с нами связаться

Телефон: 8 (812) 309 58 32 (многоканальный)
Факс: 8 (812) 320-02-42
Электронная почта: org@eplast1.ru
Адрес: 198099, г. Санкт-Петербург, ул. Калинина, дом 2, корпус 4, литера А.