THIS DRAWING IS UNPUBLISHED.
VERTRAULICHE UNVEROEFFENTLICHTE ZEICHNUNG
© COPYRIGHT 2008 -
RELEASED FOR PUBLICATION - 2008
FREI FUER VEROEFFENTLICHUNG
ALL RIGHTS RESERVED.
ALLE INTERNATIONALEN RECHTE VORBEHALTEN.

MATED WITH
PASSEND ZU

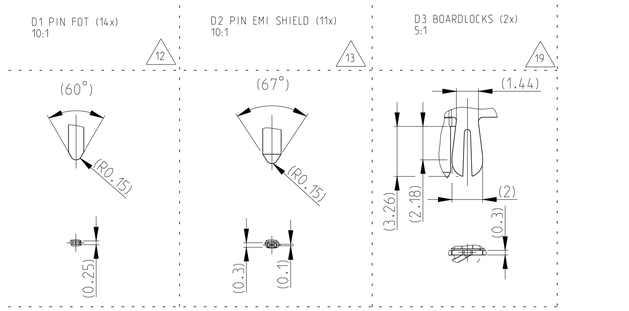


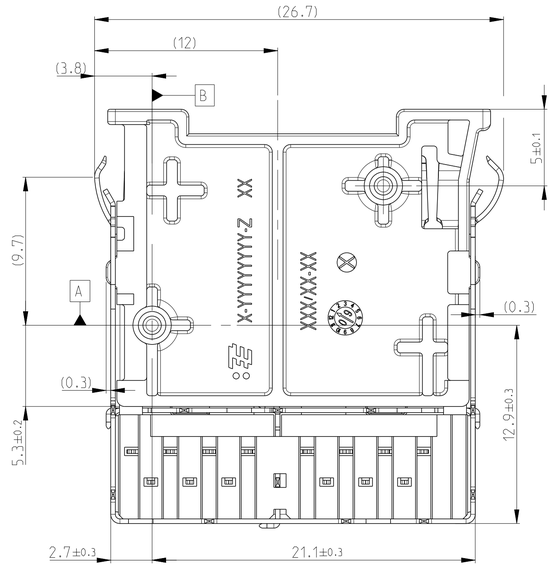


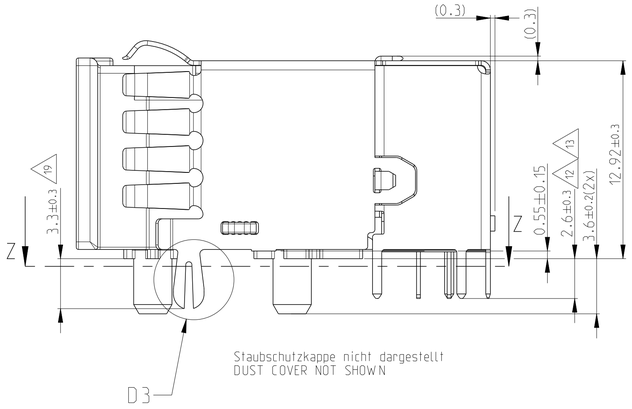


5:1

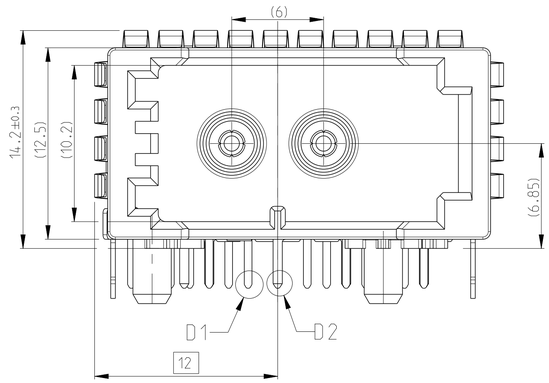


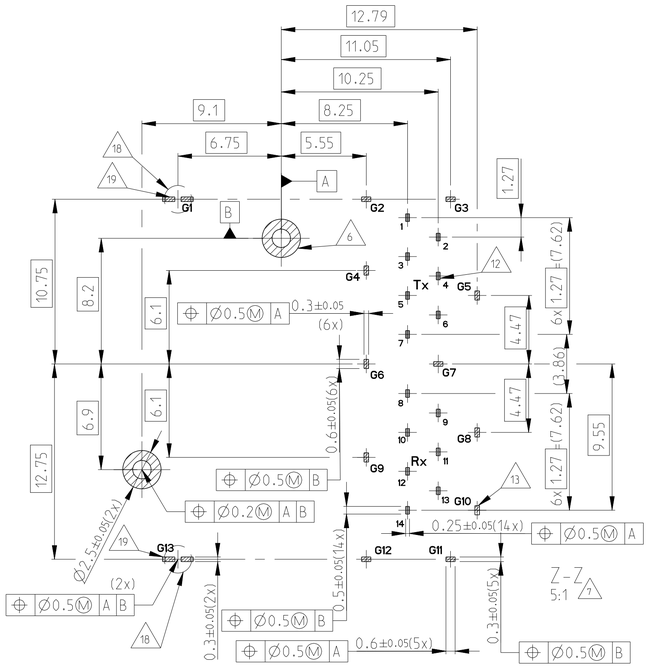


5:1

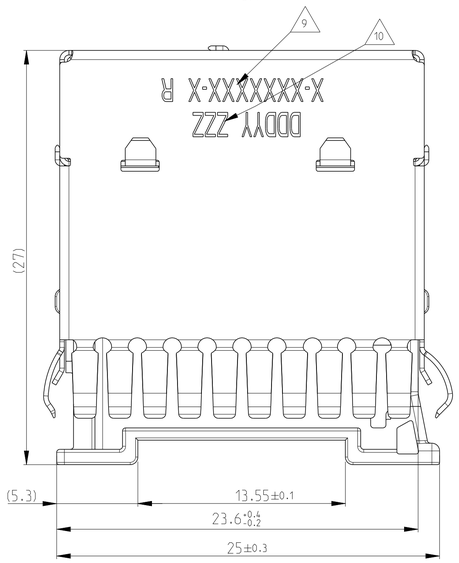


| Pin Pos | | Belegung ASSIGNMENT |
|---|---|---|
| Tx | 1 | /RST |
| | 2 | REXT |
| | 3 | IN- |
| | 4 | IN+ |
| | 5 | GND |
| | 6 | VCC |
| | 7 | -3dB |
| Rx | 8 | STATUS |
| | 9 | VCC |
| | 10 | GND |
| | 11 | OUT- |
| | 12 | OUT+ |
| | 13 | REXT |
| | 14 | VCC |
| EMI-Shield | | GND |

MOST 2+0 INTERFACE CODINGS

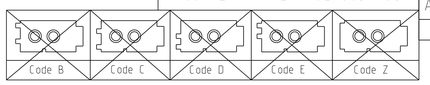


LOC A1 DIST -
PROJEKT NR.: -

REVISIONS
ÄNDERUNGEN

| P | LTR | DESCRIPTION BESCHREIBUNG | DATE | DWN | APVD |
|---|---|---|---|---|---|
| | C1 | E-12-010949 | 28JUN2012 | RW | FH |
| | D | E-12-007214 | 15FEB2013 | AW | RW |
| | E | E-14-015676 | 22MAY2015 | RW | RW |
| | F | E-15-014990 | 14OCT2015 | RW | RW |

1 Verpackung siehe Vorschrift V-1823724
PACKING SEE PACKING INSTRUCTION V-1823724

TP 2 100% optischer Test: Lichtausgangsleistung, Receiver-Empfindlichkeit und Status-Pin-Abfrage
100% OPTICAL TEST. OUTPUT PERFORMANCE, RECEIVER SENSITIVITY AND STATUS-PIN-QUERY

3 Massgebend ist nur der deutsche Text
ONLY THE GERMAN LANGUAGE SHALL BE BINDING

4 Alle Masse in () nur als Info
ALL DIMENSIONS IN () ONLY AS INFO

5 Steckersystem gemaess Schnittstelle C-114-18361-1 inklusive Kodierungen
CONNECTOR ACCORDING TO C-114-18361-1 INCLUDING CODINGS

6 Bezugspin der Stiftwanne
REFERENCE PIN OF HEADER

7 Pinlayout
Angaben entsprechen den Form- und Lagetoleranzen der Pins. (Layout ist entsprechend auszulegen)
PIN LAYOUT
DIMENSIONS RELATE TO SHAPE AND POSITION TOLERANCES OF PINS
LAYOUT HAS TO BE ADAPTED

8 1-1823724-1 wie gezeichnet (Kodierung A)
1-1823724-1 AS SHOWN (CODING A)

9 Aufdruck oder Gravur der PN= (X-...), Revision= (R)
IMPRINT OR ENGRAVING OF PN= (X-...), REVISON= (R)

10 Aufdruck oder Gravur der Markierung ZZZ= A01 fuer Diodentyp Avago und Produktionsdatum= (DDDYY)
IMPRINT OR ENGRAVING OF MARKING ZZZ= A01 FOR FOT TYPE AVAGO AND DATECODE= (DDDYY)

11 Pos.7 oder 8 Staubschutzkappe: Handhabungshilfe nicht Teil des endgueltigen Produktes
POS.7 OR 8 PROTECTION COVER: HANDLING AID NOT PART OF FINAL PRODUCT

12 Fot-Pins (14x)
FOT PINS (14x)

13 EMV-Schirmblech Pins (11x)
EMI SHIELD PINS (11x)

14 Passend zu Gegenstecker z. B. 1418862 und Leitungssatz
SUITABLE TO MATING PART E.G. 1418862 AND CONDUCTOR SET

15 Gewicht ohne Staubschutzkappe
WEIGHT WITHOUT DUST COVER

16 Pinlayout und max. Baugroesse gemaess C-114-18941-04
PIN LAYOUT AND MAX. OVERALL SIZE ACC. TO C-114-18941-04

17 Bereich fuer Schirmblech-Kontaktierung
CONTACTING AREA FOR SHIELDING

18 Ø1.8 mm Bohrung fuer Boardlocks
Ø1.8 MM HOLE FOR BOARDLOCKS

19 EMV-Schirmblech Boardlock Pins (2x)
EMI SHIELD BOARDLOCK PINS (2x)

20 Produktmarkierung nach Notizen 09 u. 10 alternativ ueber Etikett moeglich
PRODUCT MARKING ACC. TO NOTES 09 AND 10 ON STICKER ALTERNATIVELY

21 Musterteile mit [ES] (Engineering Sample) markiert
ENGINEERING SAMPLES MARKED WITH [ES] (ENGINEERING SAMPLE)

X-XXXXXXX-X
DDDYY R ZZZ

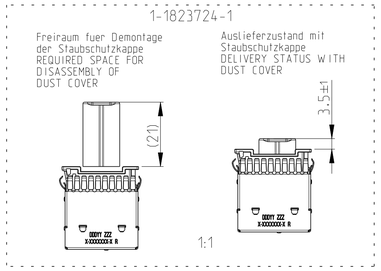


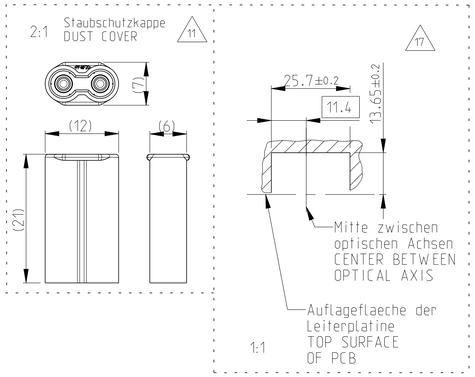


| PART NO. | REV. | COD. | DESCRIPTION | QTY. | SURFACE / COLOR | MATERIAL | WEIGHT (g) | VOL. (mm³) | POS. |
|---|---|---|---|---|---|---|---|---|---|
| 0-1823724-1 (Pilot) | C | | 11 | 1 | NATURAL | PA6/6T-GF25 | 0.46 | 336 | 8 |
| | | | POLYMER OPTICAL FIBER (PC) | 2 | BLACK | PC / CLEAR AND PA12 | | | 6 |
| | | | RECEIVER AVAGO AFBR-2150 | 1 | plating: Au 0.05-0.5 µm | RESIN AND COPPER ALLOY | | | 5 |
| | | | TRANSMITTER AVAGO AFBR-1150 | 1 | | | | | 4 |
| | | | ADAPTER | 1 | BLACK | PA6/6T-GF25 | 7.50 15 | 2898 | 3 |
| | | | EMI SHIELDING | 1 | TIN HOT DIPPED 1.0-3.0 µm | CuSn4 | | | 2 |
| | | | 2 POS. HEADER CODING A | 1 | BLACK | PA6/6T-GF25 | | | 1 |
| 1-1823724-1 (Serial) | E F | A | 11 | 1 | GRAY | PP-MF20 | 0.64 | 656 | 7 |
| | | | POLYMER OPTICAL FIBER (PC) | 2 | BLACK | PC / CLEAR AND PA12 | 7.50 15 | 2898 | 6 |
| | | | RECEIVER AVAGO AFBR-2150 | 1 | plating: Au 0.05-0.5 µm | RESIN AND COPPER ALLOY | | | 5 |
| | | | TRANSMITTER AVAGO AFBR-1150 F | 1 | | | | | 4 |
| | | | ADAPTER | 1 | BLACK | PA6/6T-GF25 | | | 3 |
| | | | EMI SHIELDING | 1 | TIN HOT DIPPED 1.0-3.0 µm | CuSn4 | | | 2 |
| | | | 2 POS. HEADER CODING A | 1 | BLACK | PA6/6T-GF25 | | | 1 |

SUPERCEDED BY 1-1823724-1

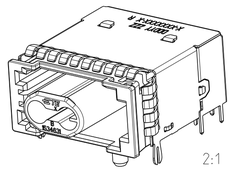


2:1

PRODUCT CHARACTERISTICS ACC. QMP EMEA_12
BESONDERE MERKMALE NACH QMP EMEA_12

THIS DRAWING IS A CONTROLLED DOCUMENT.
DIESES ZEICHNUNGSDOKUMENT WIRD DURCH AMP INCORPORATED KONTROLLIERT. ANDERUNGEN, DIE DEM TECHNISCHEN FORTSCHRITT DIENEN, SIND VORBEHALTEN. OHNE SCHRIFTLICHE ZUSTIMMUNG DARF WEDER DIE ZEICHNUNG NOCH DER INHALT

DIMENSIONS: MASSEINHEITEN: mm
TOLERANCES UNLESS OTHERWISE SPECIFIED ALLGEMEINTOLERANZEN
0 PLC ±
1 PLC ±
2 PLC ±
3 PLC ±
4 PLC ±
ANGLES/WINKEL ±
MATERIAL SEE TABLE -
FINISH/OBERFLAECHE/FARBE - -

TOLERANCING ISO 8015
TOLERIERUNG ISO 8015
DWN 09APR2009 Walter
CHK 09APR2009 van de Burgt
APVD Hahn -
PRODUCT SPEC PRODUKTSPEZ. 108-94151
APPLICATION SPEC VERARBEITUNGSSPEZ. 114-18946
WEIGHT GEWICHT - 15

TE Connectivity

NAME
MOST 150 POF MICRO PIGTAIL FULLY SHIELDED
-

SIZE A1 | CAGE CODE 00779 | DRAWING NO ZEICHNUNGS-NR. C-1823724 | RESTRICTED TO NUR FUER -

CUSTOMER DRAWING /KUNDENZEICHNUNG | SCALE MASSSTAB 2:1 | SHEET BLATT 1 OF VON 1 | REV F

4805 (3/11)

Компания «ЭлектроПласт» предлагает заключение долгосрочных отношений при поставках импортных электронных компонентов на взаимовыгодных условиях!

Наши преимущества:

- Оперативные поставки широкого спектра электронных компонентов отечественного и импортного производства напрямую от производителей и с крупнейших мировых складов;
- Поставка более 17-ти миллионов наименований электронных компонентов;
- Поставка сложных, дефицитных, либо снятых с производства позиций;
- Оперативные сроки поставки под заказ (от 5 рабочих дней);
- Экспресс доставка в любую точку России;
- Техническая поддержка проекта, помощь в подборе аналогов, поставка прототипов;
- Система менеджмента качества сертифицирована по Международному стандарту ISO 9001;
- Лицензия ФСБ на осуществление работ с использованием сведений, составляющих государственную тайну;
- Поставка специализированных компонентов (Xilinx, Altera, Analog Devices, Intersil, Interpoint, Microsemi, Aeroflex, Peregrine, Syfer, Eurofarad, Texas Instrument, Miteq, Cobham, E2V, MA-COM, Hittite, Mini-Circuits,General Dynamics и др.);

Помимо этого, одним из направлений компании «ЭлектроПласт» является направление «Источники питания». Мы предлагаем Вам помощь Конструкторского отдела:

- Подбор оптимального решения, техническое обоснование при выборе компонента;
- Подбор аналогов;
- Консультации по применению компонента;
- Поставка образцов и прототипов;
- Техническая поддержка проекта;
- Защита от снятия компонента с производства.

**Как с нами связаться**

**Телефон:** 8 (812) 309 58 32 (многоканальный)
**Факс:** 8 (812) 320-02-42
**Электронная почта:** org@eplast1.ru
**Адрес:** 198099, г. Санкт-Петербург, ул. Калинина, дом 2, корпус 4, литера А.