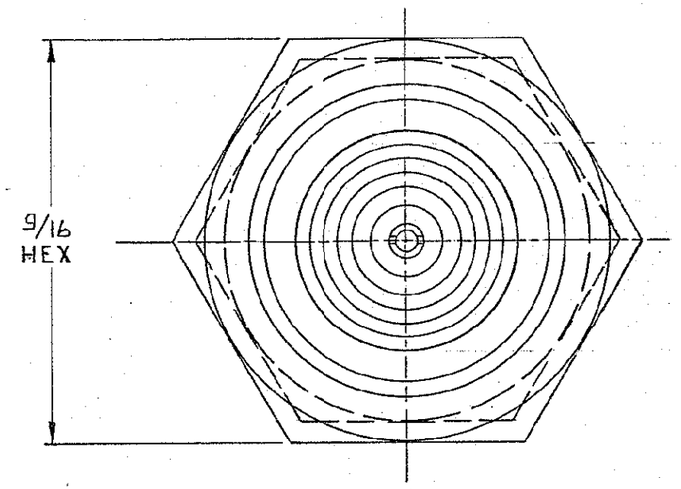
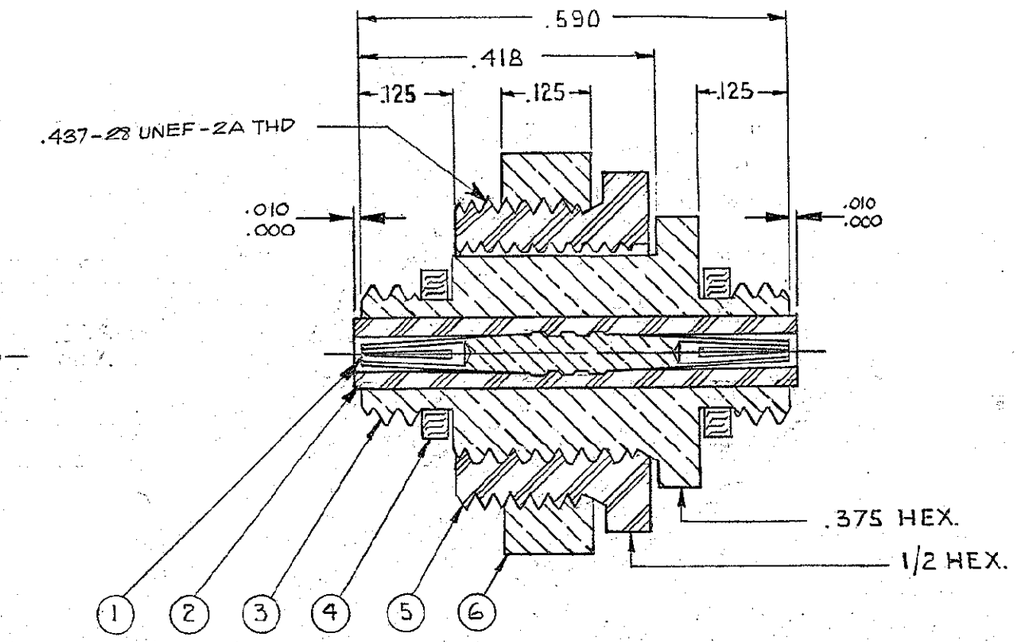
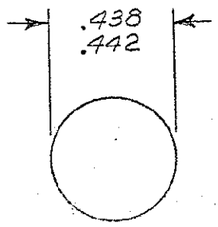
These drawings and specifications are the property of Microdot Inc., are issued in strict confidence and shall not be divulged, be reproduced or copied, or used as the basis for the manufacture or sale of any article without written permission of Microdot Inc.







MOUNTING HOLE DIMS.
(NOT TO SCALE)

REQ'D	PART NO	NOMENCLATURE	MAT'L & SPEC.	FINISH	ITEM
1	005-0370-0001	HEX NUT	BRASS PER QQ-B-626	(2)	6
1	005-0553-0001	INSULATOR	NYLON		5
2	003-0268-0000	GASKET	SILICONE RUBBER		4
1	003-0221-0001	HOUSING	BRASS PER QQ-B-626	(2)	3
1	003-0222-0001	INSULATOR	TEFLON PER L-P-403		2
1	000-0201-0050	SOCKET	BERYLLIUM COPPER, QQ-C-530	(3)	1

(3) GOLD PLATE PER MIL-G-45204
TYPE II, GRADE C, CLASS I

(2) SILVER PLATE .0002-.0004 PER QQ-S-365
TYPE II, GRADE A

1 THIS CONNECTOR MATES WITH ALL PLUGS IN S-50 SERIES AS LISTED IN MALCO CATALOG.

NOTES: UNLESS OTHERWISE SPECIFIED

ASSEMBLY	NO REQ'D
NEXT ASSEMBLIES	

LET	ECO	REVISION DESCRIPTION	BY	CK	DATE	APP
F	3955 2/25	SEE ECN	LA		2/25/71	
E	4004	ADD .000-.010 BOTH ENDS; UPDATE; DELETE THD. PLATE DIM. .294 MAX.	(LM)		12/1/71	
D	18665	ADDED 7/16-28 UNEF-2A THD CALLOUT ADDED MOUNTING HOLE DIM.	mfm		9/14/71	
C	16127	REV. LETTERS UP-DATED			3/28/63	
B	12032	ITEM 1 003-0212-0002 REPLACED BY 005-0370-0050			8/7/62	
A	4446	RELEASED FOR PRODUCTION	ER		5/11/62	

STANDARD TOLERANCES UNLESS OTHERWISE SPECIFIED
DEC. ± .010
FRAC. ±
ANGLES ±
ECCENTRICITY
MAX. T.I.R.
HOLE DIA. ±
SURFACE ROUGHNESS
✓ MICRO INCHES
THREADS TO MIL-S-7742
COMMERCIAL TOLERANCES APPLY TO STOCK DIMENSIONS

MALCO
A MICRODOT COMPANY, INC.
220 PASADENA AVE., SO. PASADENA, CAL

SURFACE TREATMENT: NOTED

MATERIAL: NOTED

APP
APP SA 5/4/67
CHECKED BY J.B.M.
DRAWN BY G. HOOMAN

ADAPTER-THRU BULKHEAD

PROD CODE 931

SCALE 5X | WT | DATE 5-2-67

CODE CDM

DRAWING NUMBER 033-0219-0001 F

DIETERICH-POST CLEARPRINT 1000H

Property of Tyco Electronics Corporation August, 2001
CUSTOMER DRWG: 4-1532004-7 REV: F PG 1 OF 1

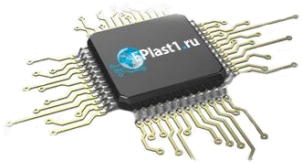
Компания «ЭлектроПласт» предлагает заключение долгосрочных отношений при поставках импортных электронных компонентов на взаимовыгодных условиях!

Наши преимущества:

- Оперативные поставки широкого спектра электронных компонентов отечественного и импортного производства напрямую от производителей и с крупнейших мировых складов;
- Поставка более 17-ти миллионов наименований электронных компонентов;
- Поставка сложных, дефицитных, либо снятых с производства позиций;
- Оперативные сроки поставки под заказ (от 5 рабочих дней);
- Экспресс доставка в любую точку России;
- Техническая поддержка проекта, помощь в подборе аналогов, поставка прототипов;
- Система менеджмента качества сертифицирована по Международному стандарту ISO 9001;
- Лицензия ФСБ на осуществление работ с использованием сведений, составляющих государственную тайну;
- Поставка специализированных компонентов (Xilinx, Altera, Analog Devices, Intersil, Interpoint, Microsemi, Aeroflex, Peregrine, Syfer, Eurofarad, Texas Instrument, Miteq, Cobham, E2V, MA-COM, Hittite, Mini-Circuits,General Dynamics и др.);

Помимо этого, одним из направлений компании «ЭлектроПласт» является направление «Источники питания». Мы предлагаем Вам помощь Конструкторского отдела:

- Подбор оптимального решения, техническое обоснование при выборе компонента;
- Подбор аналогов;
- Консультации по применению компонента;
- Поставка образцов и прототипов;
- Техническая поддержка проекта;
- Защита от снятия компонента с производства.



Как с нами связаться

Телефон: 8 (812) 309 58 32 (многоканальный)
Факс: 8 (812) 320-02-42
Электронная почта: org@eplast1.ru
Адрес: 198099, г. Санкт-Петербург, ул. Калинина, дом 2, корпус 4, литера А.