THIS DRAWING IS UNPUBLISHED. RELEASED FOR PUBLICATION 20
© COPYRIGHT 20 BY - ALL RIGHTS RESERVED.

LOC	DIST
–	–

REVISIONS

P	LTR	DESCRIPTION	DATE	DWN	APVD
	B	INITIAL RELEASE	25JUL2013	MKD	RRP

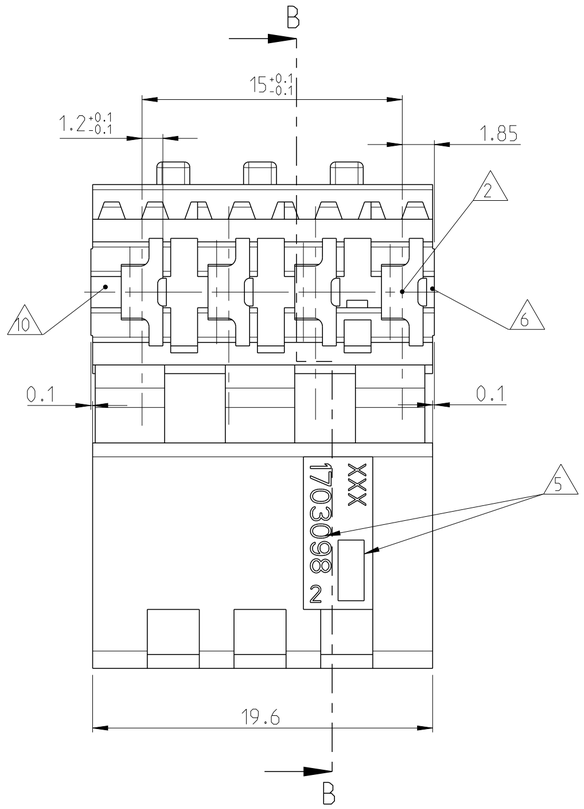

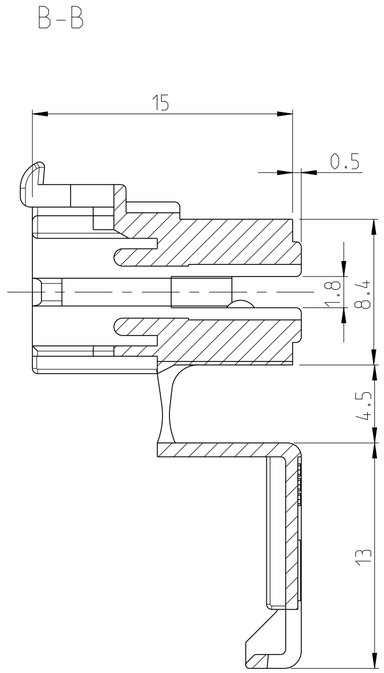

Empfohlener Leiterplattenausschnitt
RECOMMENDED BOARD DESIGN

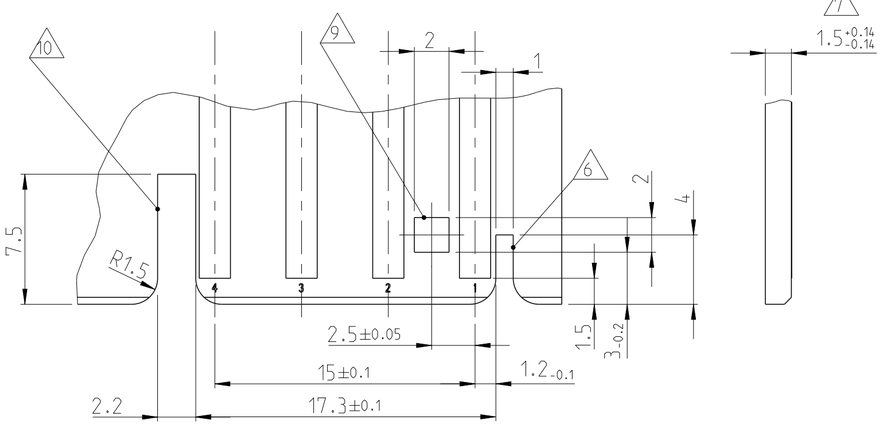

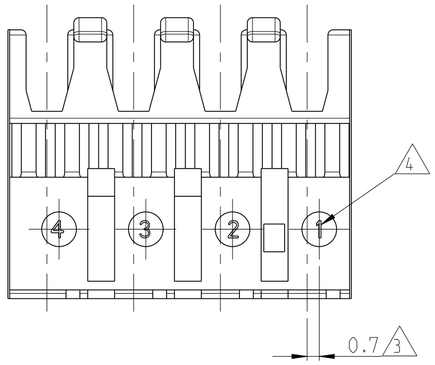

Schematische Darstellung des MT-Edge Gehäuses mit geschlossenem Deckel
SCHEMATIC DESCRIPTION OF MT-EDGE HOUSING WITH CLOSED LID

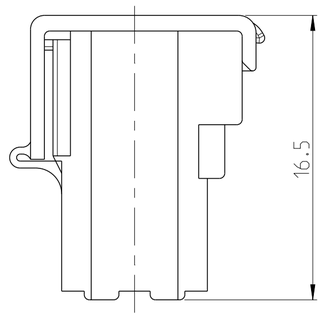

Bemerkungen
NOTES

1 Massgebend ist der deutsche Text
ONLY THE GERMAN-LANGUAGE VERSION SHALL BE BINDING

2 Lage des Kontaktpunktes auf der Leiterplatte; Abweichung ±0.4
POSITION OF CONTACT POINT ON BOARD; DEVIATION ±0.4

3 Kontaktierung zur Drahtmitte um 0.7mm versetzt
CONTACTING 0.7mm DISPLACED TO WIRE CENTRELINE

4 Kontaktkammer-Nr.
CONTACT CAVITY #

5 Firmenlogo und Leergehäuse-Nr.
ARTWORK LOGO AND HOUSING # (NON LOADED)

6 Kodersteg Vor Erster Kammer
KEYING RIB BEFORE FIRST CAVITY

7 Ausführung nach DIN 60249-2-4
BOARD DESIGN ACCORDING TO DIN 60249-2-4

8 Crimp Kontakt-Nr.: 926770-1, 926917-1
Material: CuSn4
CRIMP CONTACT #:
MATERIAL: CuSn4

9 SQUARE HOLE 2X2 mm OPTIONAL LOCKING HOLE ∅2.5 mm

10 Kodersteg Nach Letzter Kammer
KEYING RIB AFTER LAST CAVITY

1-1703098-1	MT-EDGE HOUSING	NATURE
PART-NO.:	DESCRIPTION	COLOUR

THIS DRAWING IS A CONTROLLED DOCUMENT.

DIMENSIONS: mm

TOLERANCES UNLESS OTHERWISE SPECIFIED:
0 PLC ±
1 PLC ±0.2
2 PLC ±
3 PLC ±
4 PLC ±
ANGLES ±

MATERIAL: PA6.6 / UL94V-2
FINISH: -

DWN	Dhanesh	25JUL2013
CHK	Dhanesh	25JUL2013
APVD	Rajendra	25JUL2013
PRODUCT SPEC	108-18003	
APPLICATION SPEC	114-18002	
WEIGHT	-	

Customer Drawing

TE Connectivity

NAME: 4-WAYS MT-EDGE-HOUSING LOOSE PIECE VERSION
-

SIZE	CAGE CODE	DRAWING NO	RESTRICTED TO
A2	00779	C-1703098	-

SCALE 4:1 SHEET 1 OF 1 REV B

Компания «ЭлектроПласт» предлагает заключение долгосрочных отношений при поставках импортных электронных компонентов на взаимовыгодных условиях!

Наши преимущества:

- Оперативные поставки широкого спектра электронных компонентов отечественного и импортного производства напрямую от производителей и с крупнейших мировых складов;
- Поставка более 17-ти миллионов наименований электронных компонентов;
- Поставка сложных, дефицитных, либо снятых с производства позиций;
- Оперативные сроки поставки под заказ (от 5 рабочих дней);
- Экспресс доставка в любую точку России;
- Техническая поддержка проекта, помощь в подборе аналогов, поставка прототипов;
- Система менеджмента качества сертифицирована по Международному стандарту ISO 9001;
- Лицензия ФСБ на осуществление работ с использованием сведений, составляющих государственную тайну;
- Поставка специализированных компонентов (Xilinx, Altera, Analog Devices, Intersil, Interpoint, Microsemi, Aeroflex, Peregrine, Syfer, Eurofarad, Texas Instrument, Miteq, Cobham, E2V, MA-COM, Hittite, Mini-Circuits,General Dynamics и др.);

Помимо этого, одним из направлений компании «ЭлектроПласт» является направление «Источники питания». Мы предлагаем Вам помощь Конструкторского отдела:

- Подбор оптимального решения, техническое обоснование при выборе компонента;
- Подбор аналогов;
- Консультации по применению компонента;
- Поставка образцов и прототипов;
- Техническая поддержка проекта;
- Защита от снятия компонента с производства.

Как с нами связаться

Телефон: 8 (812) 309 58 32 (многоканальный)
Факс: 8 (812) 320-02-42
Электронная почта: org@eplast1.ru
Адрес: 198099, г. Санкт-Петербург, ул. Калинина, дом 2, корпус 4, литера А.