TA(C)(2)-3 SERIES

3.95x7.3 / 4.65x7.0
SMT & Side Push Type

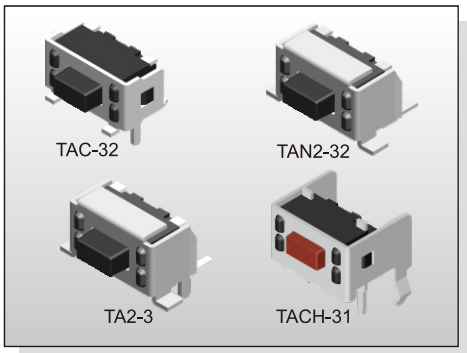

FEATURES

※Side actuated
※Support/Ground pin option
※High solder strength

APPLICATION

※Data storage, Server
※Instrumentation
※Audio, OA equipment

SPECIFICATION

Contact Rating	50mA, 12V DC	
Contact Resistance	100mΩ max.	
Insulation Resistance	100MΩ min. 500V DC	
Dielectric Strength	250V AC/1 minute	
Operating Force	160±50gf, 260±50gf	TAC-3
	160±50gf, White(W) 160±50gf, Brown(N) 320±50gf, Salmon(S)	TA2-3
Travel	0.25mm	
Operating Life	50,000 cycles	
Operating Temp.	-25°C ~ +70°C	
Storage Temp.	-40°C ~ +80°C	

HOW TO ORDER

T A □ □ □ - 3 □ □ - □ - □

□=With Support Terminal
N=Without Support Terminal
(*TA2-3 Only)

C=Front Ground Pin
2=Side Ground Pin

□=S.M.T.
H=Through Hole (TAC-3 Only)

Height:
1=0.70mm
2=1.40mm
5=5.00mm

Operating Force:
W=White, 160gf
N=Brown, 160gf
N/K=Black, 160gf (TAC-35 Only)
S=Salmon, 320gf

V=RoHS & Lead Free Solderable
Q=Halogen Free

Package:
□=Bag (TACH-3 Only)
T/R=Tape & Reel (Except TACH-3)

CIRCUIT

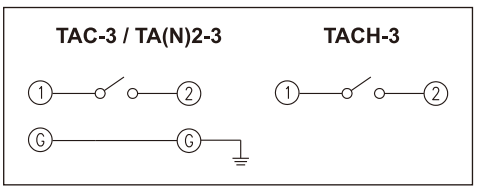

PACKAGE

<Bag>
500 pcs(TACH-3 Only)
<Tape & Reel>
900 pcs

TAC-3

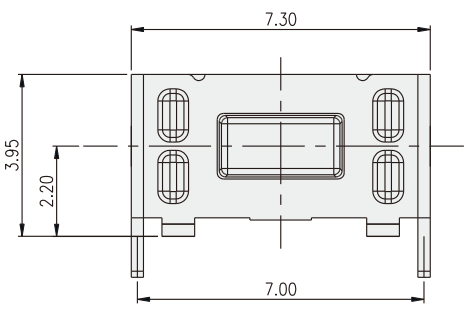

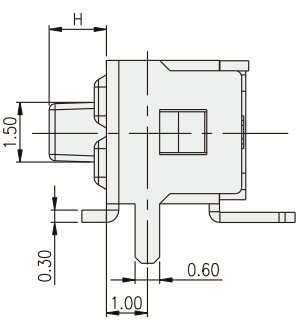

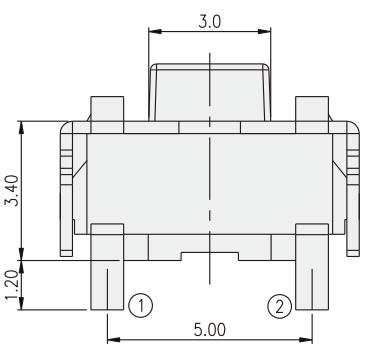

PART NO.	H
TAC-31	0.70
TAC-32	1.40
TAC-35	5.00

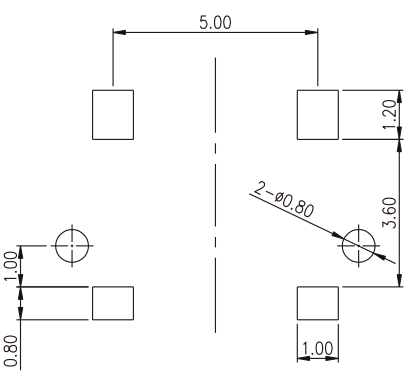

P.C.B. LAYOUT

TA2-3

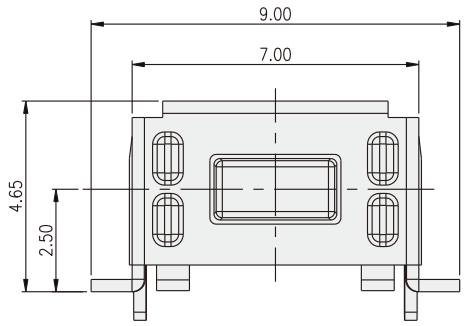

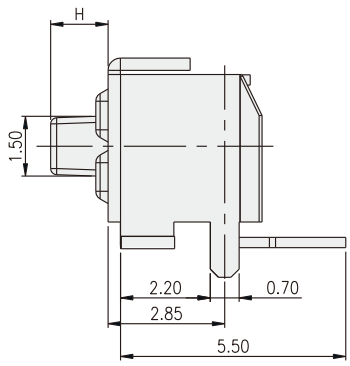

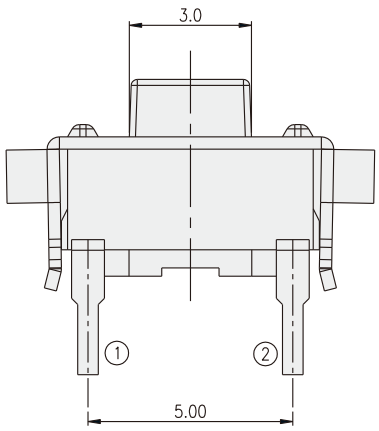

PART NO.	H
TA2-31	0.70
TA2-32	1.40
TA2-35	5.00

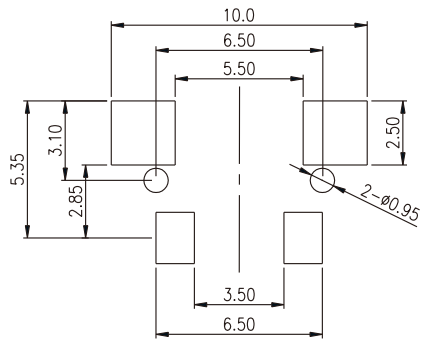

P.C.B. LAYOUT

TAN2-3

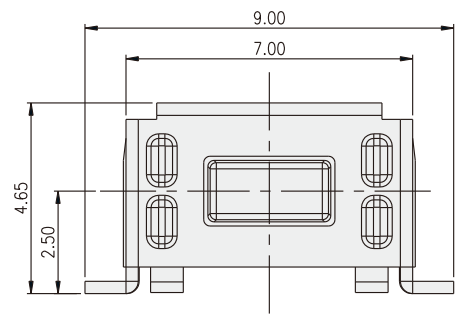

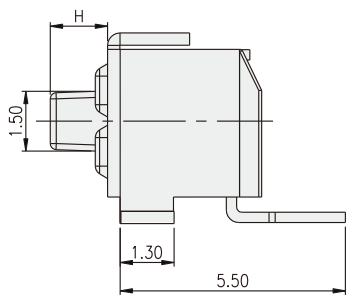

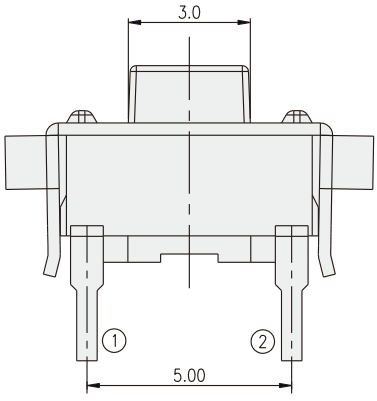

PART NO.	H
TAN2-31	0.70
TAN2-32	1.40
TAN2-35	5.00

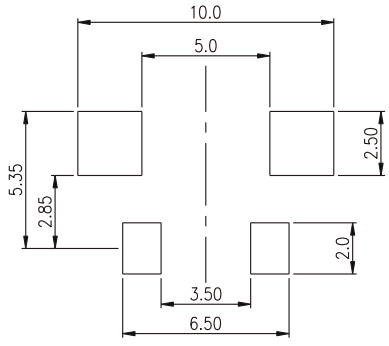

P.C.B. LAYOUT

TACH-3

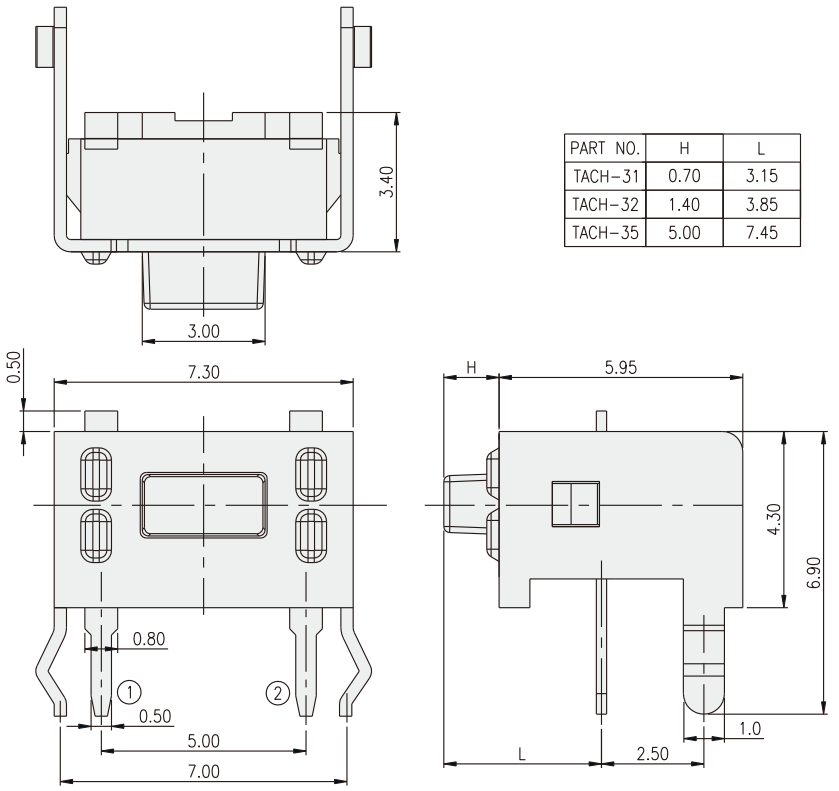

PART NO.	H	L
TACH-31	0.70	3.15
TACH-32	1.40	3.85
TACH-35	5.00	7.45

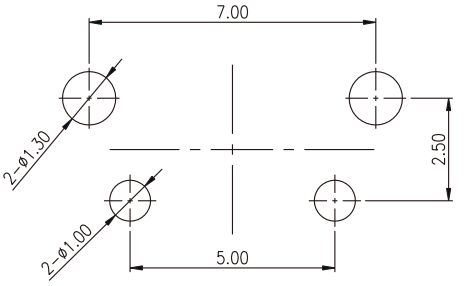

P.C.B. LAYOUT

Компания «ЭлектроПласт» предлагает заключение долгосрочных отношений при поставках импортных электронных компонентов на взаимовыгодных условиях!

Наши преимущества:

- Оперативные поставки широкого спектра электронных компонентов отечественного и импортного производства напрямую от производителей и с крупнейших мировых складов;
- Поставка более 17-ти миллионов наименований электронных компонентов;
- Поставка сложных, дефицитных, либо снятых с производства позиций;
- Оперативные сроки поставки под заказ (от 5 рабочих дней);
- Экспресс доставка в любую точку России;
- Техническая поддержка проекта, помощь в подборе аналогов, поставка прототипов;
- Система менеджмента качества сертифицирована по Международному стандарту ISO 9001;
- Лицензия ФСБ на осуществление работ с использованием сведений, составляющих государственную тайну;
- Поставка специализированных компонентов (Xilinx, Altera, Analog Devices, Intersil, Interpoint, Microsemi, Aeroflex, Peregrine, Syfer, Eurofarad, Texas Instrument, Miteq, Cobham, E2V, MA-COM, Hittite, Mini-Circuits,General Dynamics и др.);

Помимо этого, одним из направлений компании «ЭлектроПласт» является направление «Источники питания». Мы предлагаем Вам помощь Конструкторского отдела:

- Подбор оптимального решения, техническое обоснование при выборе компонента;
- Подбор аналогов;
- Консультации по применению компонента;
- Поставка образцов и прототипов;
- Техническая поддержка проекта;
- Защита от снятия компонента с производства.

Как с нами связаться

Телефон: 8 (812) 309 58 32 (многоканальный)
Факс: 8 (812) 320-02-42
Электронная почта: org@eplast1.ru
Адрес: 198099, г. Санкт-Петербург, ул. Калинина, дом 2, корпус 4, литера А.