THE INFORMATION CONTAINED HEREIN IS CONSIDERED "PROPRIETARY" TO BEL FUSE INC. AND SHALL NOT BE COPIED, REPRODUCED OR DISCLOSED WITHOUT THE WRITTEN APPROVAL OF BEL FUSE INC.

SCHEMATIC

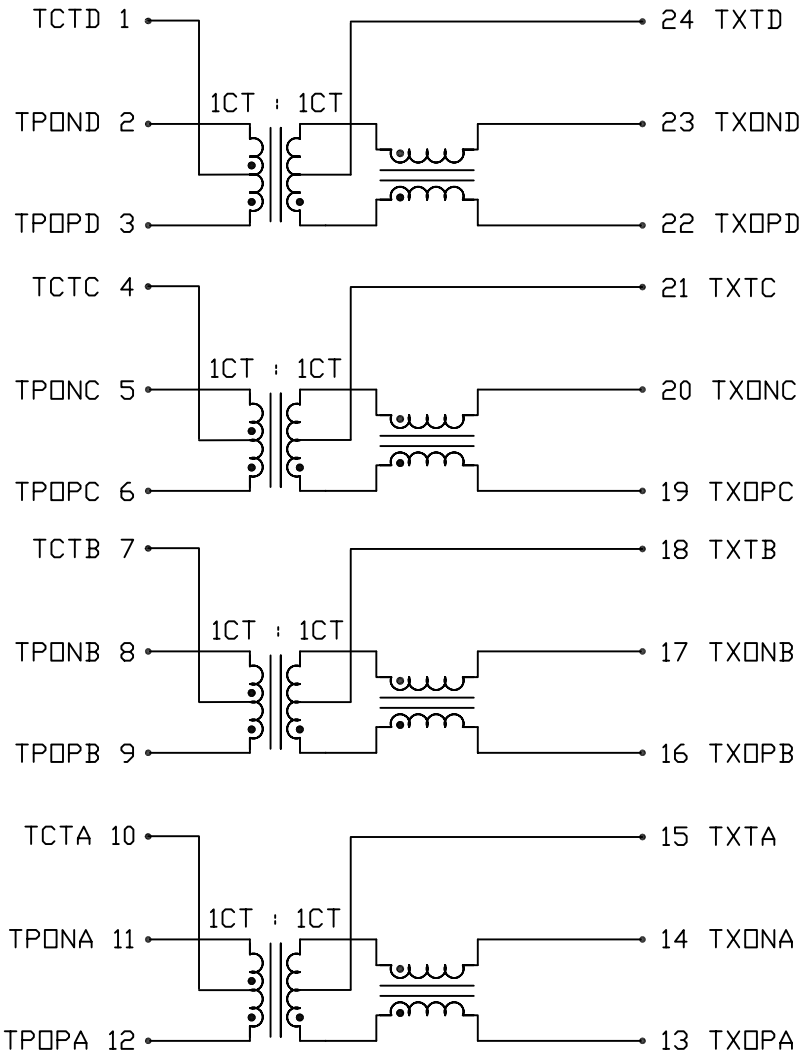

ELECTRICAL CHARACTERISTICS @25°C

RoHS

TURNS RATIO	
(3-1-2) : (22-24-23)	1CT : 1CT
(6-4-5) : (19-21-20)	1CT : 1CT
(9-7-8) : (16-18-17)	1CT : 1CT
(12-10-11) : (13-15-14)	1CT : 1CT
OCL	350μH MIN AT 100kHz, 100mV WITH 8mA DC BIAS @25°C
INSERTION LOSS	1.1dB MAX @0.1 TO 1MHz 0.5dB MAX @1TO 65MHz 1.0dB MAX @80MHz 1.2dB MAX @125MHz
RETURN LOSS UNDER 100 OHM ±15% ENVIRONMENT	18dB MIN @0.5 TO 40 MHz 12-20LOG(f/80MHz) dB MIN @40 TO 100 MHz
COMMON TO COMMON REJECTION	30dB MIN @0.1 TO 100 MHz
CROSSTALK	@1 TO 100 MHz 33-20LOG(F/100 MHz) dB MIN
HIPOT	PER HAND-WORK-03

OPERATION TEMPERATURE: -40°C TO 85°C

REV. : C	PAGE : 2				
ORIGINATED BY: Alice Pang	DATE: 2015-01-26	TITLE: GIGABIT ETHERNET MAGNETICS S558-5999-AB-F	PART NO. / DRAWING NO.: X5585999AB-F	STANDARD DIM. TOL. IN INCH: .X, .XX, .XXX	[ ] METRIC DIM. AS REF.
DRAWN BY: ZC Guo	DATE: 2015-01-26		FILE NAME: X5585999ABFC.DWG		UNIT : INCH [mm]
					SCALE : N/A
					SIZE : A4

POWER | PROTECT | CONNECT

This document is electronically generated. This is a controlled copy if used internally

THE INFORMATION CONTAINED HEREIN IS CONSIDERED "PROPRIETARY" TO BEL FUSE INC. AND SHALL NOT BE COPIED, REPRODUCED OR DISCLOSED WITHOUT THE WRITTEN APPROVAL OF BEL FUSE INC.

RoHS

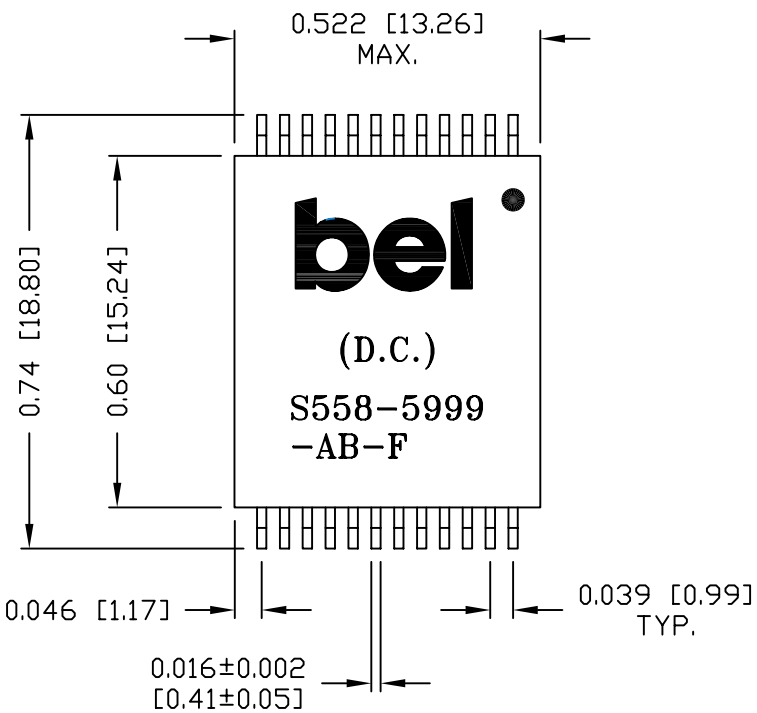

SUGGESTED PCB PAD LAYOUT

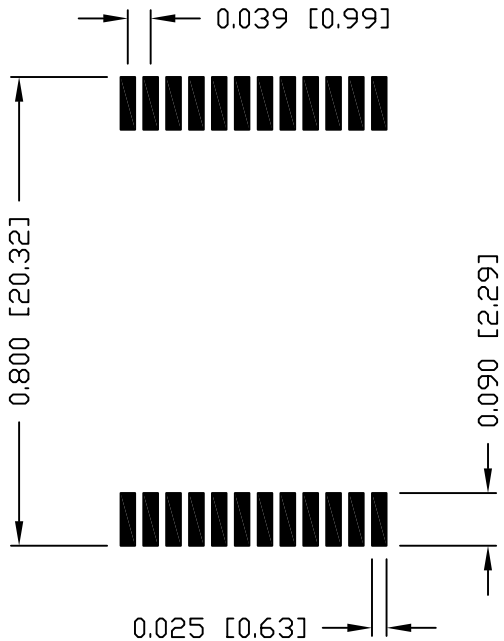

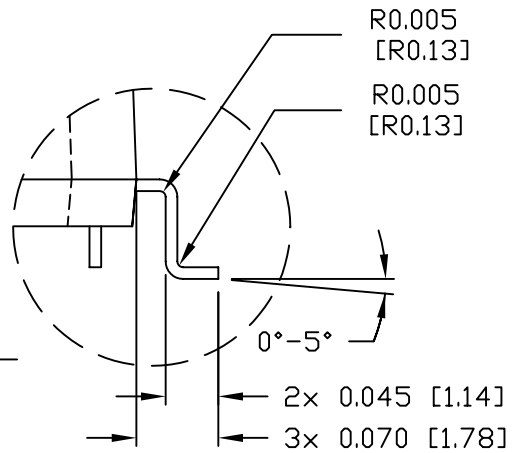

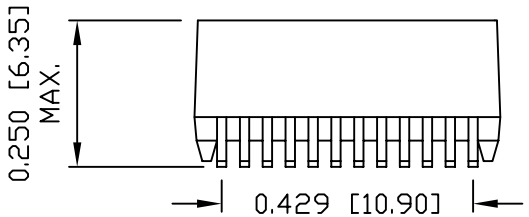

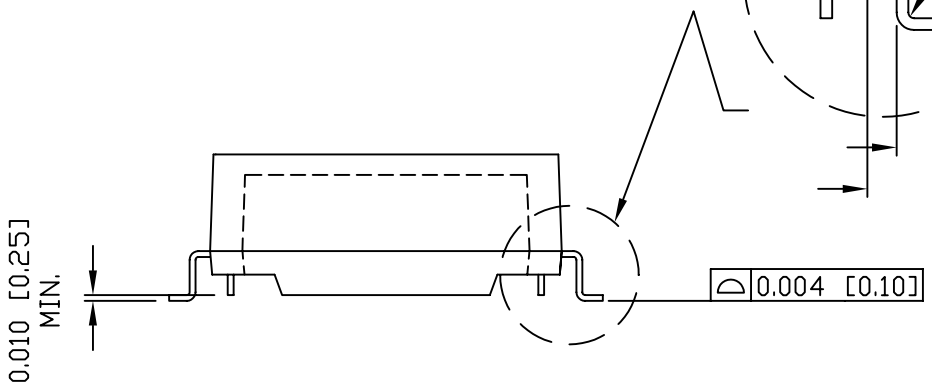

NOTES:

1. STANDARD MARKING REFER TO DOC. HAND-WORK-04.
2. PACKAGE CODE: "QTS001".

ORIGINATED BY	DATE	TITLE	PART NO. / DRAWING NO.	STANDARD DIM. TOL. IN INCH	[ ] METRIC DIM. AS REF.	REV. : C	PAGE : 3
Lawrence Tsang	2015-01-26	MECHANICAL DRAWING	X5585999AB-F	.X	UNIT : INCH [mm]		
DRAWN BY	DATE	S558-5999-AB-F	FILE NAME	.XX ±0.01	SCALE : N/A		
ZC Guo	2015-01-26		X5585999ABFC.DWG	.XXX ±0.005	SIZE : A4		

POWER | PROTECT | CONNECT

This document is electronically generated. This is a controlled copy if used internally

Компания «ЭлектроПласт» предлагает заключение долгосрочных отношений при поставках импортных электронных компонентов на взаимовыгодных условиях!

Наши преимущества:

- Оперативные поставки широкого спектра электронных компонентов отечественного и импортного производства напрямую от производителей и с крупнейших мировых складов;
- Поставка более 17-ти миллионов наименований электронных компонентов;
- Поставка сложных, дефицитных, либо снятых с производства позиций;
- Оперативные сроки поставки под заказ (от 5 рабочих дней);
- Экспресс доставка в любую точку России;
- Техническая поддержка проекта, помощь в подборе аналогов, поставка прототипов;
- Система менеджмента качества сертифицирована по Международному стандарту ISO 9001;
- Лицензия ФСБ на осуществление работ с использованием сведений, составляющих государственную тайну;
- Поставка специализированных компонентов (Xilinx, Altera, Analog Devices, Intersil, Interpoint, Microsemi, Aeroflex, Peregrine, Syfer, Eurofarad, Texas Instrument, Miteq, Cobham, E2V, MA-COM, Hittite, Mini-Circuits,General Dynamics и др.);

Помимо этого, одним из направлений компании «ЭлектроПласт» является направление «Источники питания». Мы предлагаем Вам помощь Конструкторского отдела:

- Подбор оптимального решения, техническое обоснование при выборе компонента;
- Подбор аналогов;
- Консультации по применению компонента;
- Поставка образцов и прототипов;
- Техническая поддержка проекта;
- Защита от снятия компонента с производства.

Как с нами связаться

Телефон: 8 (812) 309 58 32 (многоканальный)
Факс: 8 (812) 320-02-42
Электронная почта: org@eplast1.ru
Адрес: 198099, г. Санкт-Петербург, ул. Калинина, дом 2, корпус 4, литера А.