NPN SILICON RF POWER TRANSISTOR

DESCRIPTION:

The **ASI BLX15** is a Common Emitter Device Designed for High Linearity Class A/AB HF Applications.

FEATURES INCLUDE:

- Gold Metalization
- Emitter Ballasting

MAXIMUM RATINGS

I_C	10 A
V_{CB}	110 V
P_{DISS}	233 W @ T_C = 25 ^{O}C
T_J	-55 ^{O}C to +200 ^{O}C
T_{STG}	-55 ^{O}C to +200 ^{O}C
θ_{JC}	0.75 ^{O}C/W

PACKAGE STYLE .550 4L STUD

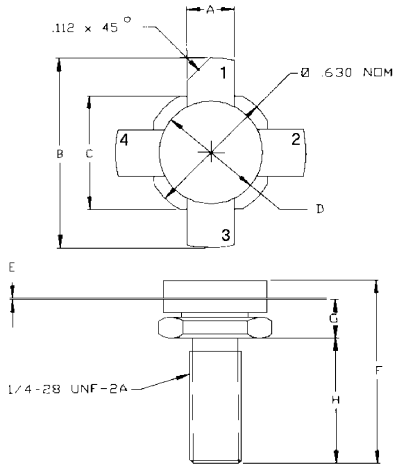

	MINIMUM Inches/mm	MAXIMUM Inches/mm
A	.220/5,59	.230/5,84
B		1.050/26,67
C	.545/13,84	.555/14,10
D	.495/12,57	.505/12,83
E	.003/0,08	.007/0,18
F		.830/21,08
G	.185/4,70	.198/5,03
H	.497/12,62	.530/13,46

1 = COLLECTOR 2 & 4 = EMITTER
3 = BASE

CHARACTERISTICS T_C = 25 ^{O}C

SYMBOL	TEST CONDITIONS	MINIMUM	TYPICAL	MAXIMUM	UNITS
BV_{CEO}	I_C = 100 mA	55			**V**
BV_{CBO}	I_C = 100 mA	110			**V**
BV_{EBO}	I_E = 10 mA	4.0			**V**
h_{FE}	V_{CE} = 6.0 V I_C = 1.4 A	15		50	**---**
P_g IMD_3 η_C	V_{CE} = 50 V I_{cq} = 100 mA P_{out} = 150 W(PEP) f = 30 MHz	14 --- 37	--- -37 45	--- -30 ---	**dB** **dBc** **%**
C_{ob}	V_{CB} = 50 V f = 1.0 MHz			220	**pF**

A D V A N C E D S E M I C O N D U C T O R, I N C.
7525 ETHEL AVENUE • NORTH HOLLYWOOD, CA 91605 • (818) 982-1200 • FAX (818) 765-3004

Specifications are subject to change without notice.

Компания «ЭлектроПласт» предлагает заключение долгосрочных отношений при поставках импортных электронных компонентов на взаимовыгодных условиях!

Наши преимущества:

- Оперативные поставки широкого спектра электронных компонентов отечественного и импортного производства напрямую от производителей и с крупнейших мировых складов;
- Поставка более 17-ти миллионов наименований электронных компонентов;
- Поставка сложных, дефицитных, либо снятых с производства позиций;
- Оперативные сроки поставки под заказ (от 5 рабочих дней);
- Экспресс доставка в любую точку России;
- Техническая поддержка проекта, помощь в подборе аналогов, поставка прототипов;
- Система менеджмента качества сертифицирована по Международному стандарту ISO 9001;
- Лицензия ФСБ на осуществление работ с использованием сведений, составляющих государственную тайну;
- Поставка специализированных компонентов (Xilinx, Altera, Analog Devices, Intersil, Interpoint, Microsemi, Aeroflex, Peregrine, Syfer, Eurofarad, Texas Instrument, Miteq, Cobham, E2V, MA-COM, Hittite, Mini-Circuits,General Dynamics и др.);

Помимо этого, одним из направлений компании «ЭлектроПласт» является направление «Источники питания». Мы предлагаем Вам помощь Конструкторского отдела:

- Подбор оптимального решения, техническое обоснование при выборе компонента;
- Подбор аналогов;
- Консультации по применению компонента;
- Поставка образцов и прототипов;
- Техническая поддержка проекта;
- Защита от снятия компонента с производства.

Как с нами связаться

Телефон: 8 (812) 309 58 32 (многоканальный)
Факс: 8 (812) 320-02-42
Электронная почта: org@eplast1.ru
Адрес: 198099, г. Санкт-Петербург, ул. Калинина, дом 2, корпус 4, литера А.