APEX™ 150

Sealed Connection Systems

FCI 14 Way APEX 150 Hybrid Connection System

FEMALE

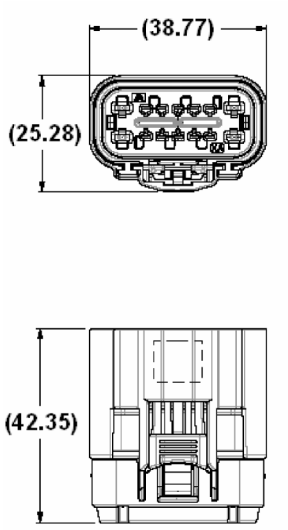

MALE

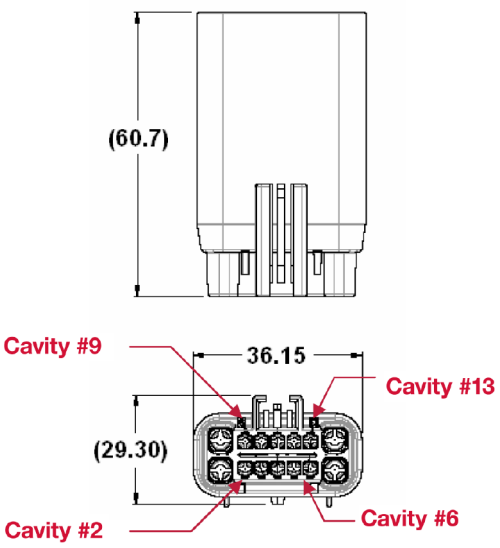

INDEX TYPE	HOUSING COLOR	PLUGGED SEAL POSITIONS (X)														FEMALE ASSEMBLY PART NUMBER	MALE ASSEMBLY PART NUMBER (SLOT 1)	MALE ASSEMBLY PART NUMBER (SLOT 2)
		1	2	3	4	5	6	7	8	9	10	11	12	13	14			
A	BLACK															55251400	54251400	54251404
B	GREY															55251401	54251401	54251405
C	BROWN															55251402	54251402	54251406
D	GREEN															55251403	54251403	54251407
A	BLACK	X													X	55251408	54251412	
B	GREY	X													X	55251409	54251413	
A	BLACK						X									55251410	54251416	54251418
B	GREY						X									55251411	54251417	54251419
A	BLACK	X					X									55251412	54251420	54251422
B	GREY	X					X									55251413	54251421	54251423
A	BLACK	X					X								X	55251414	54251424	54251426
B	GREY	X					X								X	55251415	54251425	54251427
A	BLACK	X					X			X					X	55251416	54251428	54251430
B	GREY	X					X			X					X	55251417	54251429	54251431
E	YELLOW		*	*												55251404		54251408
F	YELLOW				*	*							*	*		55251405		54251409
G	YELLOW		*	*												55251406		54251410
H	YELLOW				*	*							*	*		55251407		54251411

NOTE 1: Assembly part numbers also available without CPA. See sale drawing for part numbers
NOTE 2: See Page 8 for explanation of clip slot type 1 and clip slot type 2.
* Shorting bar exists in this position.
Additional plugged cavity configurations are available upon request.

Компания «ЭлектроПласт» предлагает заключение долгосрочных отношений при поставках импортных электронных компонентов на взаимовыгодных условиях!

Наши преимущества:

- Оперативные поставки широкого спектра электронных компонентов отечественного и импортного производства напрямую от производителей и с крупнейших мировых складов;
- Поставка более 17-ти миллионов наименований электронных компонентов;
- Поставка сложных, дефицитных, либо снятых с производства позиций;
- Оперативные сроки поставки под заказ (от 5 рабочих дней);
- Экспресс доставка в любую точку России;
- Техническая поддержка проекта, помощь в подборе аналогов, поставка прототипов;
- Система менеджмента качества сертифицирована по Международному стандарту ISO 9001;
- Лицензия ФСБ на осуществление работ с использованием сведений, составляющих государственную тайну;
- Поставка специализированных компонентов (Xilinx, Altera, Analog Devices, Intersil, Interpoint, Microsemi, Aeroflex, Peregrine, Syfer, Eurofarad, Texas Instrument, Miteq, Cobham, E2V, MA-COM, Hittite, Mini-Circuits,General Dynamics и др.);

Помимо этого, одним из направлений компании «ЭлектроПласт» является направление «Источники питания». Мы предлагаем Вам помощь Конструкторского отдела:

- Подбор оптимального решения, техническое обоснование при выборе компонента;
- Подбор аналогов;
- Консультации по применению компонента;
- Поставка образцов и прототипов;
- Техническая поддержка проекта;
- Защита от снятия компонента с производства.

Как с нами связаться

Телефон: 8 (812) 309 58 32 (многоканальный)
Факс: 8 (812) 320-02-42
Электронная почта: org@eplast1.ru
Адрес: 198099, г. Санкт-Петербург, ул. Калинина, дом 2, корпус 4, литера А.