THIS DRAWING IS UNPUBLISHED. RELEASED FOR PUBLICATION
© COPYRIGHT – By – ALL RIGHTS RESERVED.

LOC	DIST
J	—

REVISIONS 変更

P	LTR	DESCRIPTION	DATE	DWN	APVD
	M	REVISED PER ECR-12-010850	14JUN12	LL	F.M

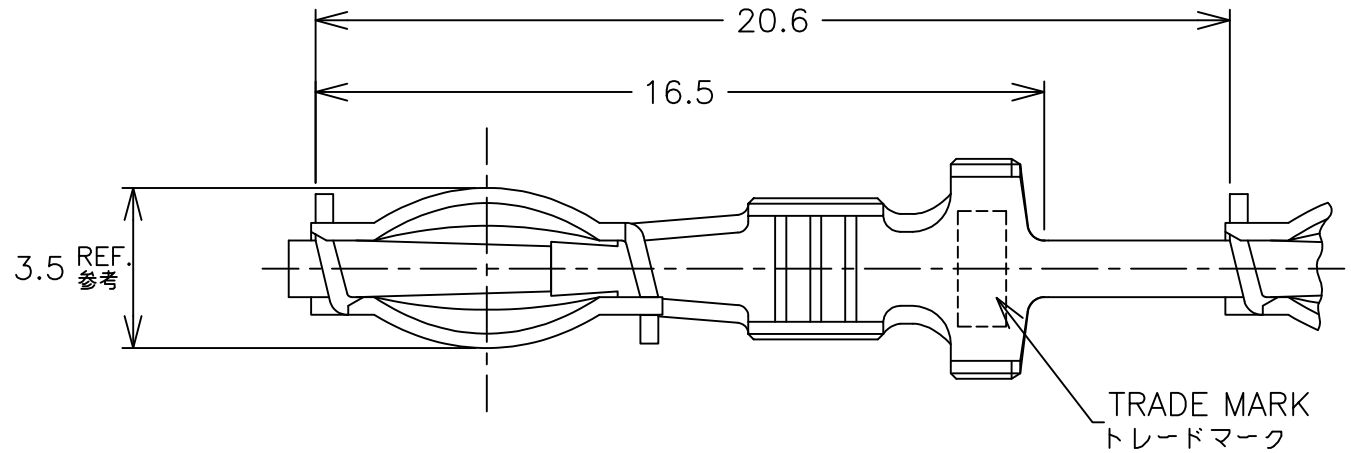

注；
1. 圧着後のランス高さ。
2. 製品規格 108-5143,-5205
但し、0.5mmSQの圧着部引張強度の規格値は78.4N(8Kgf)以上とする。
3. 適用ハウジング：170851-1,171370-1,-3,-5,1-171370-1

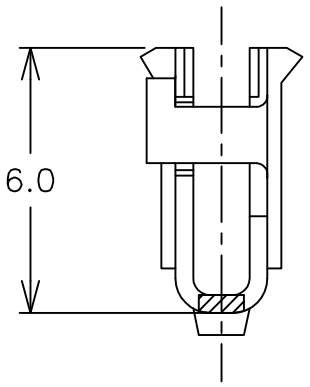

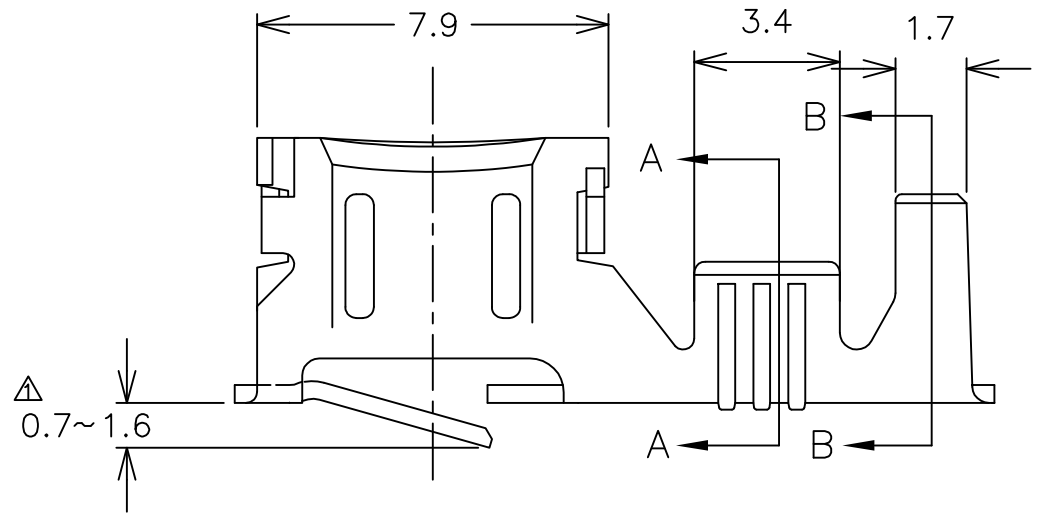

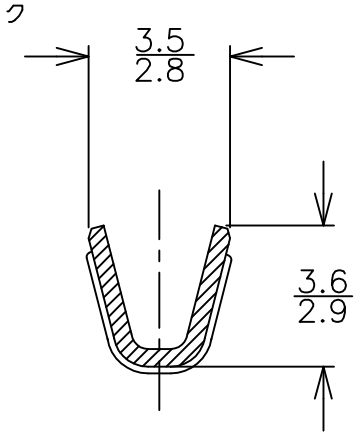

断面 A-A
(SECT.)

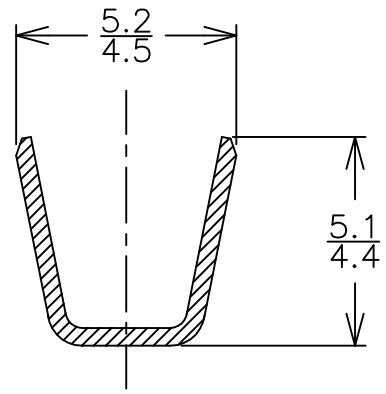

断面 B-B
(SECT.)

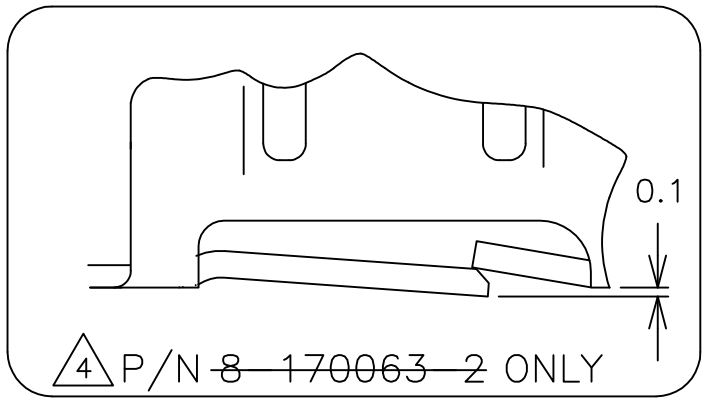

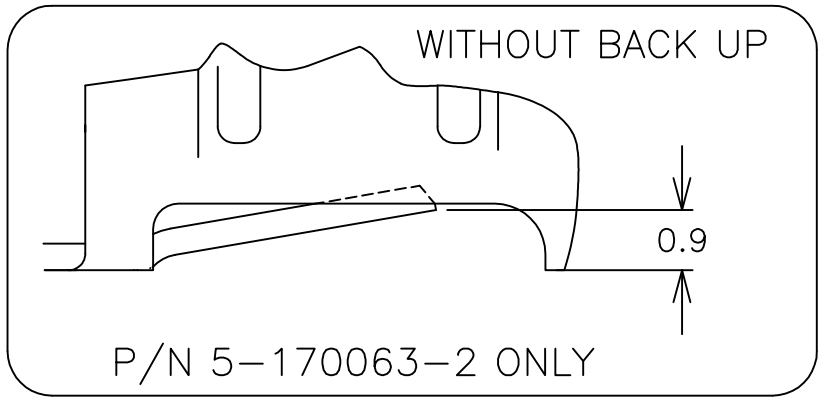

NOTES;
1. LANCE HIGHT AFTER CRIMPING.
2. PRODUCT SPECIFICATION 108-5143,-5205
78.4N(8Kgf),(AWG#20 WIER CRIMP TENSILE STRENGHT)
3. APPLICABLE HOUSING:
170851-1,171370-1,-3,-5,1-171370-1
4. OBSOLETE PARTS: OBSOLETE CIS STREAMLINING PER D.RENAUD/D.SINISI

	仕上げ (FINISH)	材料 (MATERIAL)	型番 (P/N)
	錫めっき (TIN PLATED)	錫黄銅 0.41t (TIN BRASS)	170063-9
	錫めっき (TIN PLATED)	燐青銅 0.41t (PHOSPHCR BRONZE)	5-170063-2
4 OBSOLETE	錫めっき (TIN PLATED)	燐青銅 0.41t (PHOSPHCR BRONZE)	~~8-170063-2~~
	錫めっき (TIN PLATED)	燐青銅 0.41t (PHOSPHCR BRONZE)	170063-2

THIS DRAWING IS A CONTROLLED DOCUMENT.

DIMENSIONS: 単位：耗 mm

TOLERANCES UNLESS OTHERWISE SPECIFIED: 一般公差

0 PLC	±0.3
1 PLC	± –
2 PLC	± –
3 PLC	± –
4 PLC	± –
ANGLES	±3°

MATERIAL 材料: 表参照 SEE TABLE

FINISH 仕上: 表参照 SEE TABLE

DWN	M.SUZUKI	11.SEP.'01
CHK	M.SHINDO	11.SEP.'01
APVD	M.SHINDO	11.SEP.'01
PRODUCT SPEC 製品規格	— 注2参照 SEE NOTES 2	
APPLICATION SPEC 取付適用規格	— 114-5235	
WEIGHT	—	

TE Connectivity

NAME 名称: 2.3 DIA CLUSTER PIN RECEPTACLE
Φ2.3 クラスタ ピン リセプタクル

SIZE	CAGE CODE	DRAWING NO 番号	RESTRICTED TO
A3	00779	C-170063	—

CUSTOMER DRAWING | SCALE 尺度 6:1 | SHEET 1 OF 1 | REV M

1470-19 (3/11)

Компания «ЭлектроПласт» предлагает заключение долгосрочных отношений при поставках импортных электронных компонентов на взаимовыгодных условиях!

Наши преимущества:

- Оперативные поставки широкого спектра электронных компонентов отечественного и импортного производства напрямую от производителей и с крупнейших мировых складов;
- Поставка более 17-ти миллионов наименований электронных компонентов;
- Поставка сложных, дефицитных, либо снятых с производства позиций;
- Оперативные сроки поставки под заказ (от 5 рабочих дней);
- Экспресс доставка в любую точку России;
- Техническая поддержка проекта, помощь в подборе аналогов, поставка прототипов;
- Система менеджмента качества сертифицирована по Международному стандарту ISO 9001;
- Лицензия ФСБ на осуществление работ с использованием сведений, составляющих государственную тайну;
- Поставка специализированных компонентов (Xilinx, Altera, Analog Devices, Intersil, Interpoint, Microsemi, Aeroflex, Peregrine, Syfer, Eurofarad, Texas Instrument, Miteq, Cobham, E2V, MA-COM, Hittite, Mini-Circuits,General Dynamics и др.);

Помимо этого, одним из направлений компании «ЭлектроПласт» является направление «Источники питания». Мы предлагаем Вам помощь Конструкторского отдела:

- Подбор оптимального решения, техническое обоснование при выборе компонента;
- Подбор аналогов;
- Консультации по применению компонента;
- Поставка образцов и прототипов;
- Техническая поддержка проекта;
- Защита от снятия компонента с производства.

Как с нами связаться

Телефон: 8 (812) 309 58 32 (многоканальный)
Факс: 8 (812) 320-02-42
Электронная почта: org@eplast1.ru
Адрес: 198099, г. Санкт-Петербург, ул. Калинина, дом 2, корпус 4, литера А.