NOTES:

1. MATERIALS AND FINISHES
   - BODY – BERYLLIUM COPPER, GOLD PLATING
   - CONTACT – BERYLLIUM COPPER, GOLD PLATING
   - INSULATOR – PTFE
2. ELECTRICAL:
   - A. IMPEDANCE: 50 OHM
   - B. FREQUENCY RANGE: DC –26.5 GHZ
   - C. VAWR(RETURN LOSS): 1.2(20.8 dB) MAX. DC–10 GHZ
     1.4(15.6 dB) MAX. 10–18 GHZ
     1.5(14 dB) MAX. 18–26.5 GHZ
   - D. DIELECTRIC WITHSTANDING VOLTAGE: 500 VRMS, MIN.
3. MECHANICAL:
   - A. DURABILITY: 100 CYCLES MIN.
   - B. ENGAGEMENT FORCE: 15 LBS.(67 N) MAX.
   - C. DISENGAGEMENT FORCE: 2 LBS.(9 N) MIN.
   - D. TEMPERATURE RANGE: – 65°C to +165°C
4. PACKAGE:
   - A. QUANTITY: SINGLE PACK
   - B. MARKING: AMPHENOL, SMP–FR–C06, DATE CODE
5. SEE AMPHENOL SPEC 349–50687 FOR CABLE ASSEMBLY INSTRUCTIONS.

THIRD ANGLE PROJ.

REVISIONS

REV	DESCRIPTION	DATE	ECO	APPR
A	RELEASE TO MFG.	14–Mar–05	--	CW
B	REDRAWN TO UPDATE FORMAT/RD–DM09021901S1	23–Mar–09	47467	SH

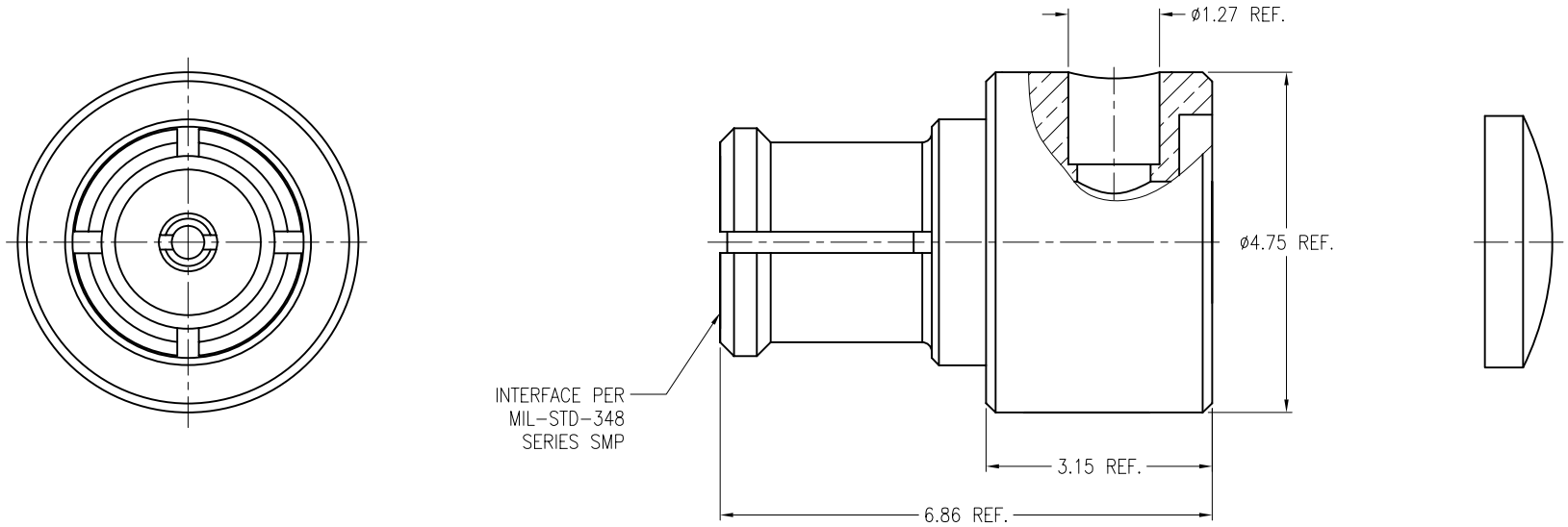

CUSTOMER OUTLINE DRAWING

ALL OTHER SHEETS ARE FOR INTERNAL USE ONLY

UNLESS OTHERWISE SPECIFIED, DIMENSIONS ARE IN METRIC AND TOLERANCES ARE:

0.5 – 6mm	6 – 30mm	30 – 120mm	ANGLES
±0.1mm	±0.2mm	± 0.3mm	±1°

NOTICE – These drawings, specifications, or other data (1) are, and remain the property of Amphenol Corp. (2) must be returned upon request; and (3) are confidential and not to be disclosed to any person other than those to whom they are given by Amphenol Corp. The furnishing of these drawings, specifications, or other data by Amphenol Corp., or to any other person to anyone for any purpose is not to be regarded by implication or otherwise in any manner licensing, granting rights or permitting such holder or any other person to manufacture, use or sell any product, process or design, patented or otherwise, that may in any way be related to or disclosed by said drawings, specifications, or other data.

MATERIAL

REFERENCE
GEN#ASSYF3_SMP
EAR#322 & 1693
615X–1716

FINISH

DRAWN S.XIE	DATE 14–Mar–05	
ENGINEER COASE.W	DATE 14–Mar–05	
APPROVED COASE.W	DATE 14–Mar–05	
CAD FILE F:\DWG\CNPD\SMP\FR\C06–BSZ		

TITLE
SMP RIGHT ANGLE PLUG
FOR .047 S.R. CABLE

SCALE: 10/1	SHEET 2 OF 2	
DWG SIZE B	CODE ID 74868	REV B

Amphenol RF
Danbury CT USA, Tainan Taiwan, Shenzhen China
www.amphenolrf.com

DRAWING NO. SMP–FR–C06
ITEM NO. SMP–FR–C06
PART NO. SMP–FR–C06

Компания «ЭлектроПласт» предлагает заключение долгосрочных отношений при поставках импортных электронных компонентов на взаимовыгодных условиях!

Наши преимущества:

- Оперативные поставки широкого спектра электронных компонентов отечественного и импортного производства напрямую от производителей и с крупнейших мировых складов;
- Поставка более 17-ти миллионов наименований электронных компонентов;
- Поставка сложных, дефицитных, либо снятых с производства позиций;
- Оперативные сроки поставки под заказ (от 5 рабочих дней);
- Экспресс доставка в любую точку России;
- Техническая поддержка проекта, помощь в подборе аналогов, поставка прототипов;
- Система менеджмента качества сертифицирована по Международному стандарту ISO 9001;
- Лицензия ФСБ на осуществление работ с использованием сведений, составляющих государственную тайну;
- Поставка специализированных компонентов (Xilinx, Altera, Analog Devices, Intersil, Interpoint, Microsemi, Aeroflex, Peregrine, Syfer, Eurofarad, Texas Instrument, Miteq, Cobham, E2V, MA-COM, Hittite, Mini-Circuits,General Dynamics и др.);

Помимо этого, одним из направлений компании «ЭлектроПласт» является направление «Источники питания». Мы предлагаем Вам помощь Конструкторского отдела:

- Подбор оптимального решения, техническое обоснование при выборе компонента;
- Подбор аналогов;
- Консультации по применению компонента;
- Поставка образцов и прототипов;
- Техническая поддержка проекта;
- Защита от снятия компонента с производства.

Как с нами связаться

Телефон: 8 (812) 309 58 32 (многоканальный)
Факс: 8 (812) 320-02-42
Электронная почта: org@eplast1.ru
Адрес: 198099, г. Санкт-Петербург, ул. Калинина, дом 2, корпус 4, литера А.