Description:	Stright BNC Crimp Plug For RG58 Style Cable
Part No:	CPMC881
Application:	For Cable RG58 Style
Crimp Tool:	24-9958P
Impedance:	50 Ohms
Fequency Range:	0-4 GHz
Material:	Body — Zinc — Nickel Plated
	Contact — Brass — Gold Plated
	Insulator — POM
	Crimp Sleeve — Brass — Nickel Plated
	Coupling Nut — Zinc — Nickel Plated
RoHS Compliance:	Yes
Technical Detail:	Refer to Emerson Document P/N 27-0000

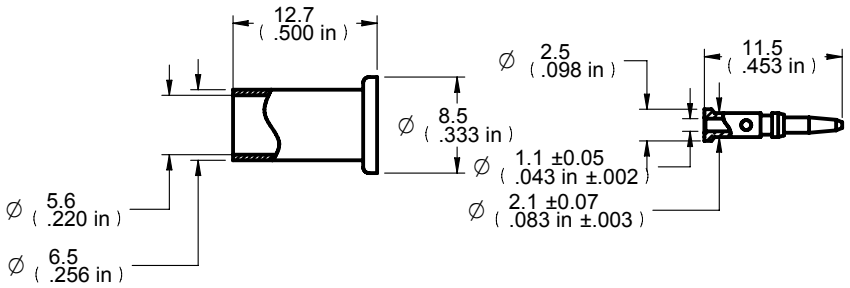

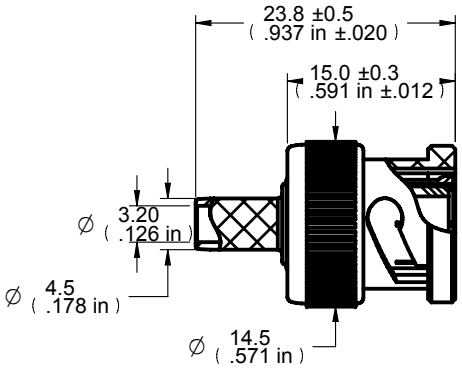

DIM OUTLINE

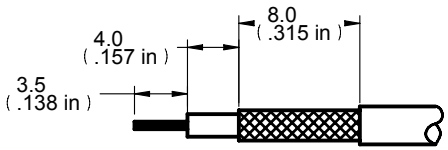

CABLE STRIP DIMENSIONS

DRAWING NO.
CPMC881-CUST

REVISIONS

01	OFFICAL RELEASE						
	03-05-09	ZG	BY	T			
02	RELEASE FOR SUPPLIER ALTER						
	07-27-11	YG	YG	ML			
03	INSULATOR MATERIAL WAS PTFE BODY MATERIAL WAS BRASS DIMENSIONS 11.5±0.1 WAS 12.1±0.1; Φ5.6 WAS Φ5.23; Φ6.5 WAS Φ6.22;15.0±0.3 WAS 14.8 ADDED: CABLE STRIP DIMENSIONS						
	07-27-11	YG	YG	ML			ECO-11-0270

CUSTOMER COPY

TOLERANCE UNLESS OTHERWISE SPECIFIED		DRAWN BY YUGE HU	DATE 07-27-11
DECIMALS	mm	CHECKED BY YUGE HU	DATE 07-27-11
X	± 0.5		
X.X	± 0.2	APPROVED BY LIN MA	DATE 07-27-11
X.XX	± 0.1		
ANGLES	± 0.5°	U/M mm	

THIS DRAWING WAS PRODUCED BY COMPUTER, DO NOT SCALE DRAWING OR UPDATE MANUALLY.

EMERSON Network Power — Connectivity Solutions

TITLE
STRAIGHT BNC CRIMP PLUG FOR R58 STYLE CABLE

SHEET	DRAWING NO.	SIZE
1 OF 1	CPMC881-CUST	A

Компания «ЭлектроПласт» предлагает заключение долгосрочных отношений при поставках импортных электронных компонентов на взаимовыгодных условиях!

Наши преимущества:

- Оперативные поставки широкого спектра электронных компонентов отечественного и импортного производства напрямую от производителей и с крупнейших мировых складов;
- Поставка более 17-ти миллионов наименований электронных компонентов;
- Поставка сложных, дефицитных, либо снятых с производства позиций;
- Оперативные сроки поставки под заказ (от 5 рабочих дней);
- Экспресс доставка в любую точку России;
- Техническая поддержка проекта, помощь в подборе аналогов, поставка прототипов;
- Система менеджмента качества сертифицирована по Международному стандарту ISO 9001;
- Лицензия ФСБ на осуществление работ с использованием сведений, составляющих государственную тайну;
- Поставка специализированных компонентов (Xilinx, Altera, Analog Devices, Intersil, Interpoint, Microsemi, Aeroflex, Peregrine, Syfer, Eurofarad, Texas Instrument, Miteq, Cobham, E2V, MA-COM, Hittite, Mini-Circuits,General Dynamics и др.);

Помимо этого, одним из направлений компании «ЭлектроПласт» является направление «Источники питания». Мы предлагаем Вам помощь Конструкторского отдела:

- Подбор оптимального решения, техническое обоснование при выборе компонента;
- Подбор аналогов;
- Консультации по применению компонента;
- Поставка образцов и прототипов;
- Техническая поддержка проекта;
- Защита от снятия компонента с производства.

Как с нами связаться

Телефон: 8 (812) 309 58 32 (многоканальный)
Факс: 8 (812) 320-02-42
Электронная почта: org@eplast1.ru
Адрес: 198099, г. Санкт-Петербург, ул. Калинина, дом 2, корпус 4, литера А.