DRAWING MADE IN THIRD ANGLE PROJECTION

THIS DRAWING IS UNPUBLISHED. RELEASED FOR PUBLICATION ,19 .

© COPYRIGHT 19 BY AMP INCORPORATED. ALL INTERNATIONAL RIGHTS RESERVED.

LOC	DIST
AF	50

P	F	ZONE	LTR	DESCRIPTION	DATE	APPD
			L	REV NOTE 5 REACT –2 PER 0G1A–0079–99	22MAR99	MF/PD
			L1	REVISED PER ECR–12–022060	17FEB13	CX–LL

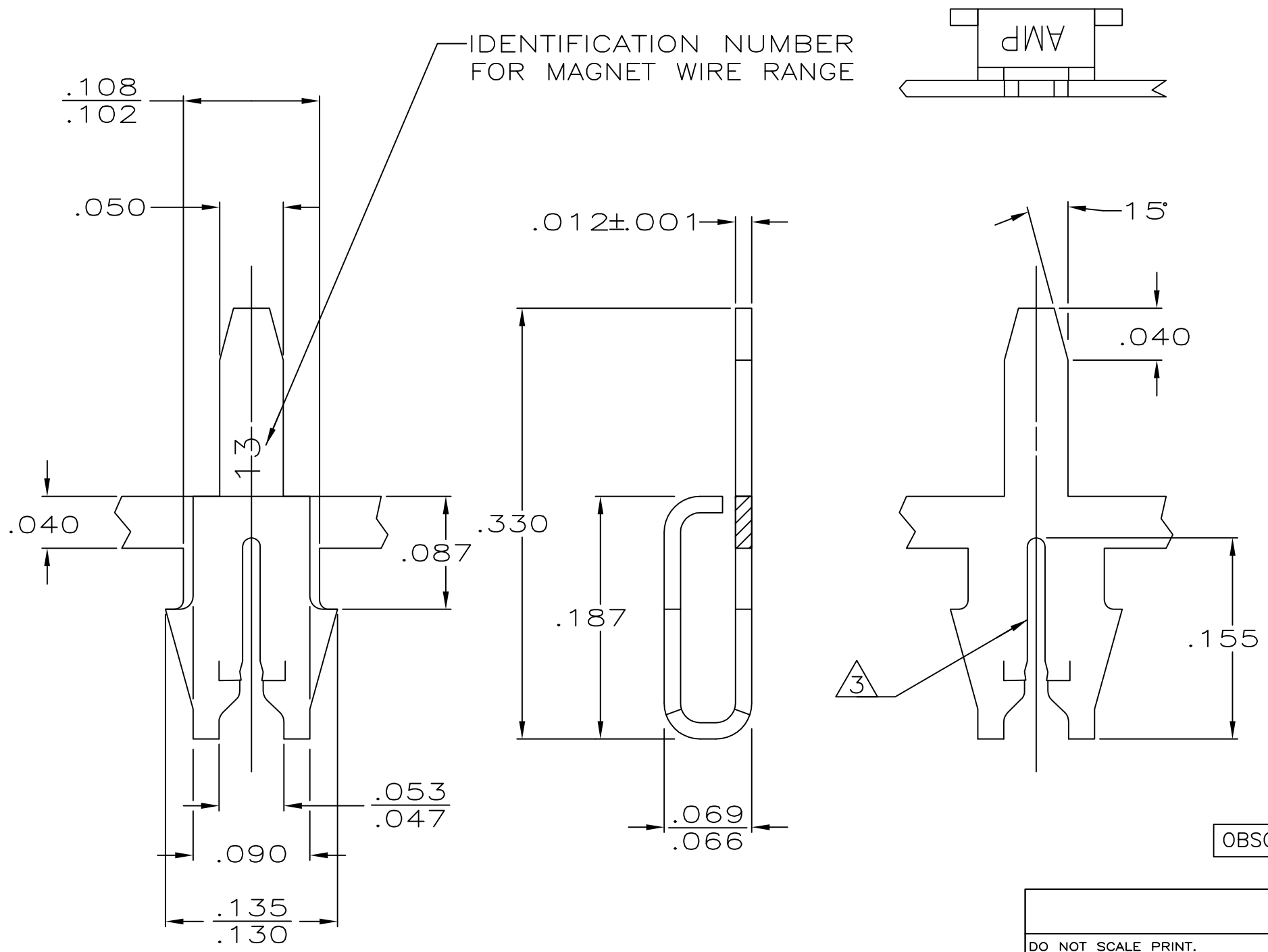

1. MAG–MATE CAVITY SPECIFICATION.
2. CONTINUOUS STRIP ON REELS WITH TERMINALS LOCATED ON .200 CENTERS.
3. SLOT ACCEPTS #24–#22 AWG COPPER MAGNET WIRE.
4. .000080 MIN TIN PLATE.
5. .000080 MIN TIN PLATE OVER .000050 MIN NICKEL UNDERPLATE.
6. REELED FOR APPLICATION THROUGH MAG–MATE INSERTION MACHINE
7. REELED FOR INSERTION INTO PRINTED CIRCUIT BOARD

	REELING	FINISH	PART NO
	7	4	62439–3
OBSOLETE	~~6~~	~~5~~	~~62439–2~~
	6	4	62439–1

DO NOT SCALE PRINT.
UNLESS SPECIFIED
DIMENSIONS IN INCHES
TOLERANCES ON:
2 PLC DEC ± –
3 PLC DEC ± .010
ANGLES ± –

MATERIAL: #4 HARD BRASS

FINISH: SEE TABLE

DR 11/21/88 M.S. FEHER
CHK 11/27/88 JR RUTH
APPD 11/28/88 NELSON E. NEFF
APPD 11/28/88 C.G. ATHERTON
PRODUCT SPEC —
APPLICATION SPEC 114–2069 (1)
WEIGHT —

AMP INCORPORATED
Harrisburg, Pa. 17105

NAME: TERMINAL, POSTED, MAG–MATE ™

SIZE	FSCM NO	DRAWING NO
B	00779	62439
SCALE 10:1		SHEET 1 OF 1

AMP 1470–15 REV 3–87

Translated 020830.154123 (YYMMDD.HHMMSS) from Computervision, Inc., Medusa Revision 12.2.5T

CUSTOMER DRAWING

Компания «ЭлектроПласт» предлагает заключение долгосрочных отношений при поставках импортных электронных компонентов на взаимовыгодных условиях!

Наши преимущества:

- Оперативные поставки широкого спектра электронных компонентов отечественного и импортного производства напрямую от производителей и с крупнейших мировых складов;
- Поставка более 17-ти миллионов наименований электронных компонентов;
- Поставка сложных, дефицитных, либо снятых с производства позиций;
- Оперативные сроки поставки под заказ (от 5 рабочих дней);
- Экспресс доставка в любую точку России;
- Техническая поддержка проекта, помощь в подборе аналогов, поставка прототипов;
- Система менеджмента качества сертифицирована по Международному стандарту ISO 9001;
- Лицензия ФСБ на осуществление работ с использованием сведений, составляющих государственную тайну;
- Поставка специализированных компонентов (Xilinx, Altera, Analog Devices, Intersil, Interpoint, Microsemi, Aeroflex, Peregrine, Syfer, Eurofarad, Texas Instrument, Miteq, Cobham, E2V, MA-COM, Hittite, Mini-Circuits,General Dynamics и др.);

Помимо этого, одним из направлений компании «ЭлектроПласт» является направление «Источники питания». Мы предлагаем Вам помощь Конструкторского отдела:

- Подбор оптимального решения, техническое обоснование при выборе компонента;
- Подбор аналогов;
- Консультации по применению компонента;
- Поставка образцов и прототипов;
- Техническая поддержка проекта;
- Защита от снятия компонента с производства.

Как с нами связаться

Телефон: 8 (812) 309 58 32 (многоканальный)
Факс: 8 (812) 320-02-42
Электронная почта: org@eplast1.ru
Адрес: 198099, г. Санкт-Петербург, ул. Калинина, дом 2, корпус 4, литера А.