THIS DRAWING IS UNPUBLISHED. RELEASED FOR PUBLICATION 2000
© COPYRIGHT 2000 - ALL RIGHTS RESERVED.

LOC	DIST
AD	00

REVISIONS

P	LTR	DESCRIPTION	DATE	DWN	APVD
	B	REVISED PER ECO-12-006972	23AUG2012	KH	JE

1. FINISH:
CONTACT MATING AREA MEETS THE PERFORMANCE REQUIREMENTS OF TE CONNECTIVITY PRODUCT SPECIFICATION 108-1957; BASED ON TELCORDIA GR-1217-CORE, APPLICATIONS IN UNCONTROLLED ENVIRONMENTS.
COMPLIANT PIN AREA: 0.5µm MIN MATTE TIN OVER BASE PLATING.

2. PHOSPHOR BRONZE

3. GLASS FILLED POLYESTER

4. 0.76µm MIN GOLD OVER 1.27µm MIN NICKEL ON CONTACT AREA
0.76µm MIN TIN OVER 1.27µm MIN NICKEL ON COMPLIANT PIN AREA

5. CONNECTOR MARKED WITH PART NUMBER AND DATE CODE

6. REFERENCE APPLICATION SPEC 114-13020 FOR RECOMMENDED PLATED THRU HOLE DIAMETER AND PLATING THICKNESS.

7. APPLICATION SEATING HEIGHT TO PRINTED CIRCUIT BOARD

8. DATUMS AND BASIC DIMENSIONS ESTABLISHED BY CUSTOMER

9. CONTACT AREA LUBRICATED WITH BELLCORE APPROVED LUBRICANT
TECHNICAL REFERENCE: GR-1217-CORE, ISSUE 1, NOVEMBER 1995

10. THIS Z-PACK HS3 HEADER IS SPECIFICALLY DESIGNED TO FIT TWO (2) HEADER ASSEMBLIES IN THE P4 POSITION ON A 20mm SLOT PITCH AGAINST Z-PACK 2mm HM 5 ROW HEADER ASSEMBLIES FOR CompactPCI

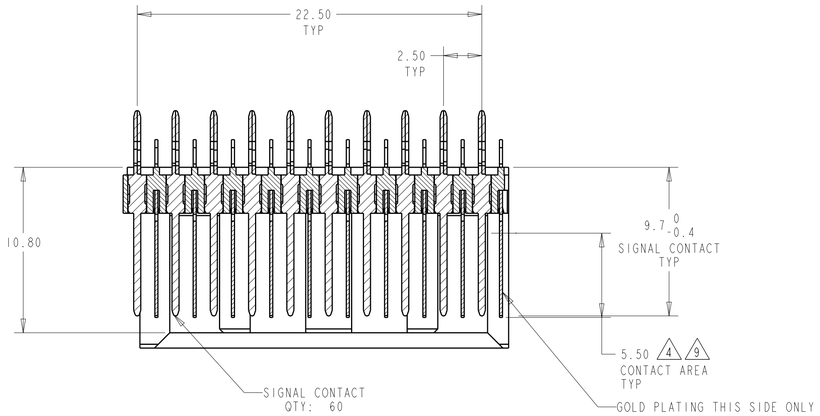

SECTION B-B

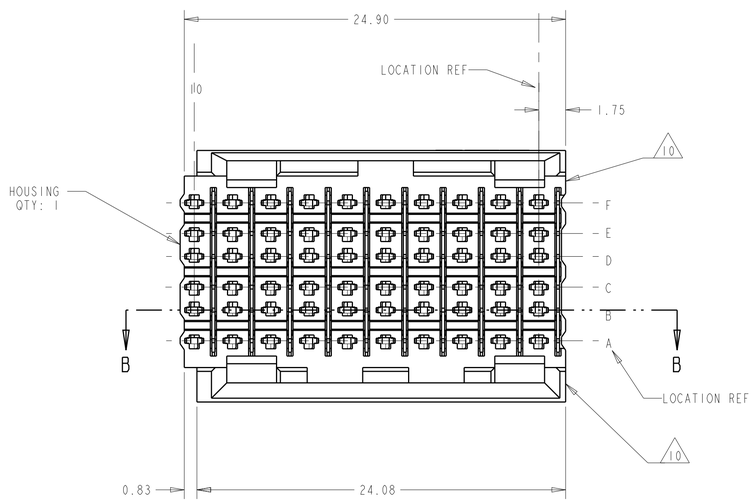

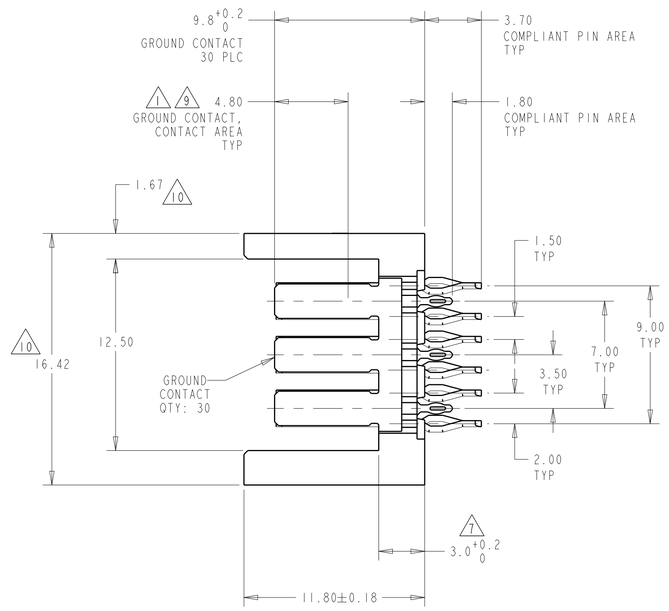

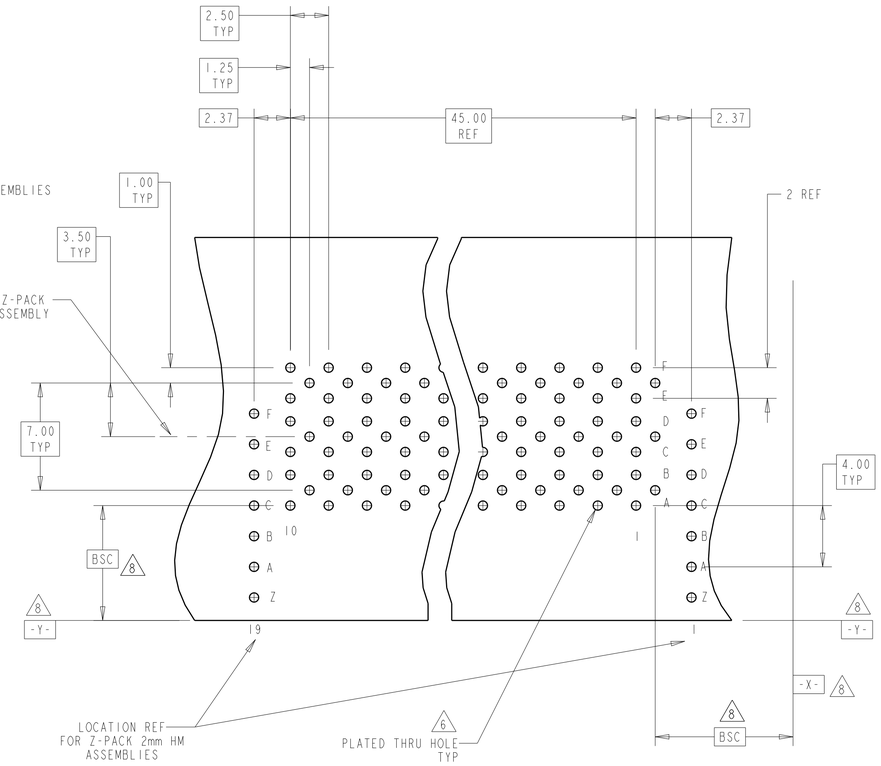

RECOMMENDED
PRINTED CIRCUIT BOARD LAYOUT
FOR P4 CompactPCI APPLICATIONS
COMPONENT SIDE OF PRINTED CIRCUIT BOARD

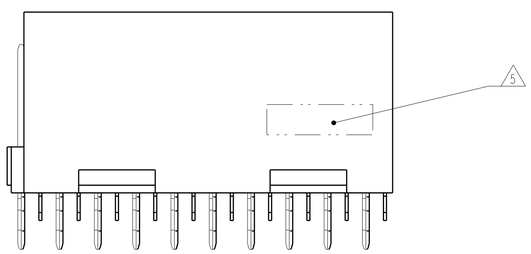

5120826-1

PART NUMBER

THIS DRAWING IS A CONTROLLED DOCUMENT.

DIMENSIONS: mm

TOLERANCES UNLESS OTHERWISE SPECIFIED:
0 PLC ±-
1 PLC ±-
2 PLC ±0.13
3 PLC ±0.05
4 PLC ±-
ANGLES ±-

MATERIAL
HOUSING: 3
CONTACTS: 2
FINISH GROUND CONTACT: 1
SIGNAL CONTACT: 4

DWN B.CARBO 08DEC04
CHK R.PATTERSON 08DEC04
APVD R.PATTERSON 08DEC04
PRODUCT SPEC -
APPLICATION SPEC -
WEIGHT -

TE Connectivity

NAME HEADER ASSEMBLY, 60 POSITION, BACKPLANE CONNECTOR, 6 ROW, Z-PACK HS3 FOR CompactPCI

SIZE	CAGE CODE	DRAWING NO	RESTRICTED TO
A1	00779	C-5120826	-

CUSTOMER DRAWING | SCALE 5:1 | SHEET 1 OF 1 | REV B

Компания «ЭлектроПласт» предлагает заключение долгосрочных отношений при поставках импортных электронных компонентов на взаимовыгодных условиях!

Наши преимущества:

- Оперативные поставки широкого спектра электронных компонентов отечественного и импортного производства напрямую от производителей и с крупнейших мировых складов;
- Поставка более 17-ти миллионов наименований электронных компонентов;
- Поставка сложных, дефицитных, либо снятых с производства позиций;
- Оперативные сроки поставки под заказ (от 5 рабочих дней);
- Экспресс доставка в любую точку России;
- Техническая поддержка проекта, помощь в подборе аналогов, поставка прототипов;
- Система менеджмента качества сертифицирована по Международному стандарту ISO 9001;
- Лицензия ФСБ на осуществление работ с использованием сведений, составляющих государственную тайну;
- Поставка специализированных компонентов (Xilinx, Altera, Analog Devices, Intersil, Interpoint, Microsemi, Aeroflex, Peregrine, Syfer, Eurofarad, Texas Instrument, Miteq, Cobham, E2V, MA-COM, Hittite, Mini-Circuits,General Dynamics и др.);

Помимо этого, одним из направлений компании «ЭлектроПласт» является направление «Источники питания». Мы предлагаем Вам помощь Конструкторского отдела:

- Подбор оптимального решения, техническое обоснование при выборе компонента;
- Подбор аналогов;
- Консультации по применению компонента;
- Поставка образцов и прототипов;
- Техническая поддержка проекта;
- Защита от снятия компонента с производства.

Как с нами связаться

Телефон: 8 (812) 309 58 32 (многоканальный)
Факс: 8 (812) 320-02-42
Электронная почта: org@eplast1.ru
Адрес: 198099, г. Санкт-Петербург, ул. Калинина, дом 2, корпус 4, литера А.