SERIES 388, 999 • MALE SHORTING JUMPERS & MICROPHONE SOCKETS

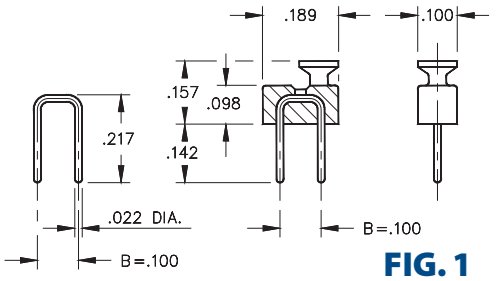

FIG. 1

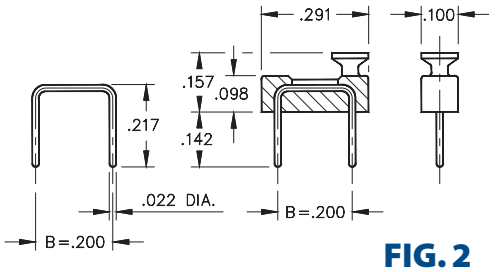

FIG. 2

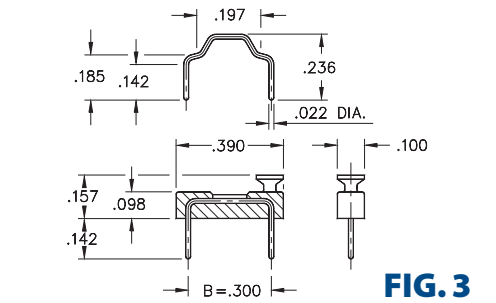

FIG. 3

- Male shorting jumpers are available with or without insulator and have .022" diameter pins with .100", .200" or .300" center spacing
- Insulator materials are not high temperature
- For Electrical, Mechanical & Environmental Data, see page 264 for details

RoHS-2 2011/65/EU

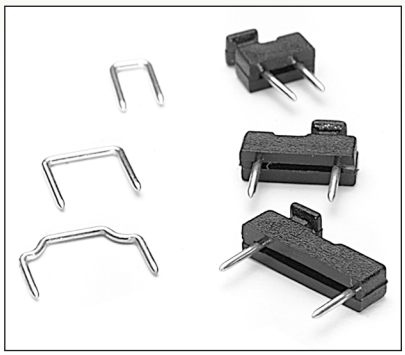

ORDERING INFORMATION

	Male Shorting Jumper .100" Spacing	
FIG. 1	**Color / Style**	**Plating 10 μ" Au**
	Black Not Insulated	999-11-210-10-000000 999-11-110-10-000000
	Male Shorting Jumper .200" Spacing	
FIG. 2	**Color / Style**	**Plating 10 μ" Au**
	Black Not Insulated	999-11-220-10-000000 999-11-112-10-000000
	Male Shorting Jumper .300" Spacing	
FIG. 3	**Color / Style**	**Plating 10 μ" Au**
	Black Not Insulated	999-11-230-10-000000 999-11-113-10-000000

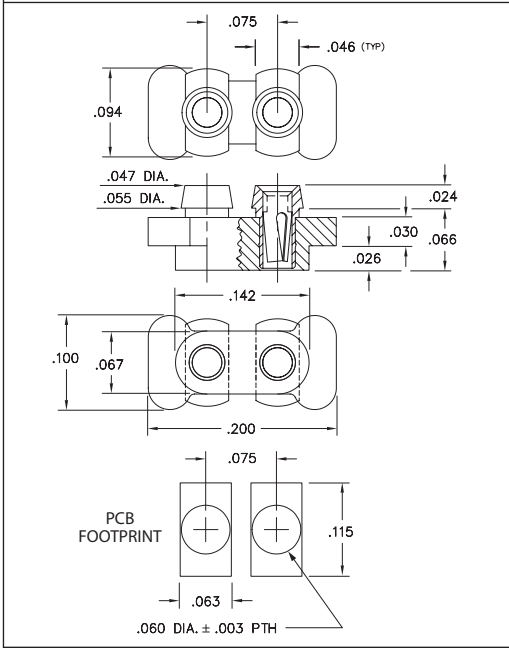

- Series 388 microphone socket is a bottom entry socket for microphones having Ø .018" pins on .075" centers
- Designed to be surface mount and intrusive reflow soldered
- Series 388 uses MM #8874 pins. See page 159 for details
- Hi-Rel, 3-finger BeCu #11 contact is rated at 3 amps. See page 251 for details
- Insulator is high temperature Nylon 46, rated UL 94 V-0

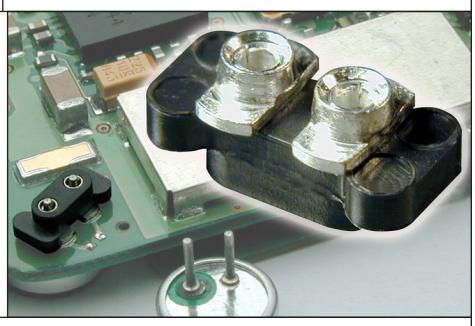

Ordering Information Microphone Socket

XX=Plating Code See Below

388-XX-102-11-740800 (Discrete socket)

Plating Code

388-XX-102-11-740799 (Tape and Reel)

(Supplied on 12mm wide carrier tape per EIA-481: 6,500 per 13" reel)

SPECIFY PLATING CODE XX=				99			44 ◆
Sleeve (Pin)				200 μ"Sn/Pb			200 μ"Sn
Contact (Clip)				200 μ"Sn/Pb			200 μ"Sn

MILL-MAX Mill-Max Mfg. Corp. • 190 Pine Hollow Road, P.O. Box 300, Oyster Bay, NY 11771 • 516-922-6000 • Fax: 516-922-9253 • www.mill-max.com

Компания «ЭлектроПласт» предлагает заключение долгосрочных отношений при поставках импортных электронных компонентов на взаимовыгодных условиях!

Наши преимущества:

- Оперативные поставки широкого спектра электронных компонентов отечественного и импортного производства напрямую от производителей и с крупнейших мировых складов;
- Поставка более 17-ти миллионов наименований электронных компонентов;
- Поставка сложных, дефицитных, либо снятых с производства позиций;
- Оперативные сроки поставки под заказ (от 5 рабочих дней);
- Экспресс доставка в любую точку России;
- Техническая поддержка проекта, помощь в подборе аналогов, поставка прототипов;
- Система менеджмента качества сертифицирована по Международному стандарту ISO 9001;
- Лицензия ФСБ на осуществление работ с использованием сведений, составляющих государственную тайну;
- Поставка специализированных компонентов (Xilinx, Altera, Analog Devices, Intersil, Interpoint, Microsemi, Aeroflex, Peregrine, Syfer, Eurofarad, Texas Instrument, Miteq, Cobham, E2V, MA-COM, Hittite, Mini-Circuits,General Dynamics и др.);

Помимо этого, одним из направлений компании «ЭлектроПласт» является направление «Источники питания». Мы предлагаем Вам помощь Конструкторского отдела:

- Подбор оптимального решения, техническое обоснование при выборе компонента;
- Подбор аналогов;
- Консультации по применению компонента;
- Поставка образцов и прототипов;
- Техническая поддержка проекта;
- Защита от снятия компонента с производства.

Как с нами связаться

Телефон: 8 (812) 309 58 32 (многоканальный)
Факс: 8 (812) 320-02-42
Электронная почта: org@eplast1.ru
Адрес: 198099, г. Санкт-Петербург, ул. Калинина, дом 2, корпус 4, литера А.