REV.	ECN NO.	DATE	SIGN	DESCRIPTION

ALTW
CONFIDENTIAL
2015-09-23
R&D DEPT.

ALTW
DCC. DEPT.
CONFIDENTIAL
2015.10.28
ISSUED

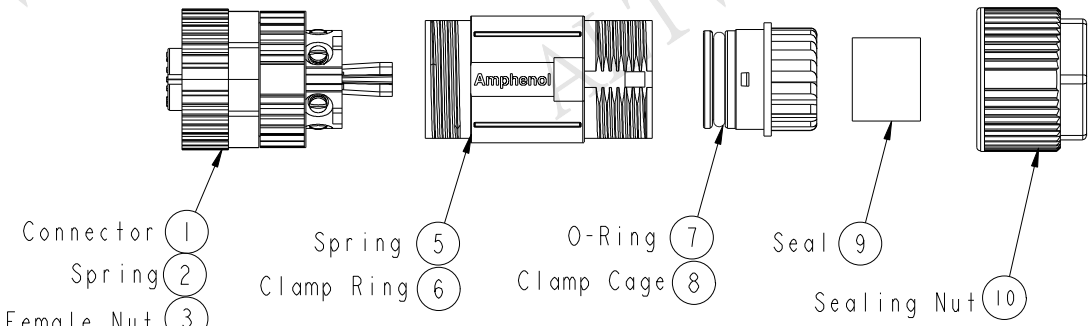

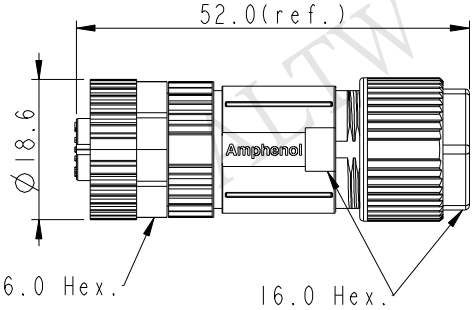

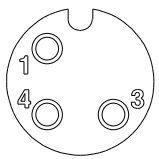

3P

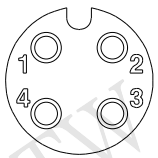

4P

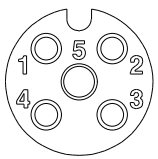

5P

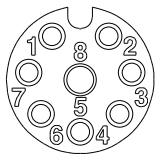

8P

Pin Assignments Front View

UNIT:mm	TITLE: M12 A-Code Shielded Assy F Conn. F Pin			ITEM NO	DRAWN BY: Mila	DATE: 2015-09-23
TOLERANCE ±0.5mm	SCALE: 1:1	SIZE: A4	SHEET 1 OF 2	DWG NO: MSAS-XXBFFB-SL7001	CHECKED BY: Cary	DATE: 2015-09-23
	REV.: A	WC-REV.: A.3	QC: Inspection item	CUSTOMER: ALTW	APPROVED BY: Jerry	DATE: 2015-09-23

Amphenol LTW
安費諾亮泰企業股份有限公司

FMW10702-01-02A1

THIS DOCUMENT IS SUBJECT TO CHANGE WITHOUT NOTICE. IT IS CONFIDENTIAL AND A PROPERTY OF Amphenol LTW. DISCLOSURE TO THIRD PARTY HAS TO BE AUTHORIZED BY Amphenol LTW.

M SAS - XX B F F B - S L 7 001

SAS: A-Code Shielded

03: 3Pin
04: 4Pin
05: 5Pin
08: 8Pin

B: Without S/R(無網尾)

F: Female Connector(母座)

F: Female Pin(母Pin)

001:Without Cable

7: IP67(防水等級67)

L: Straight(180°)

S: Screw(螺紋式)

B: Screw in Type(組裝式)

ALTW DCC. DEPT. CONFIDENTIAL 2015.10.28 ISSUED

ALTW CONFIDENTIAL 2015-09-23 R&D DEPT.

Note:
* (QC)Important Dimension To Check.
* Waterproof Rate: IP67
* Housing: Nylon,Black
* Clamp Cage: Nylon,Black
* Female Pin: Copper Alloy, Gold Plated
* Female Nut: Zinc Alloy, Nickel Plated
* Nut: Zinc Alloy, Nickel Plated
* O-Ring: Silicon,Grey
* Clamp Ring: Zinc Alloy, Nickel Plated
* Sealing Nut:Zinc Alloy, Nickel Plated
* Seal: Silicon,Grey
* Seal For Cable OD:∅4.0mm~∅7.5mm
* Screws for Wire connection recommended tightening torque: 0.61~0.84 kgf.cm / 0.059~0.082 N.m
* Applicable Wire gauge (Stranded wire cross section) 0.14mm2 (26AWG) ~ 0.82mm2 (18AWG)
* Mating Recommended tightening torque: 3~4 kgf.cm / 0.29~0.39 N.m
* Sealing-Nut Recommended tightening torque: 4~6 kgf.cm / 0.39~0.59 N.m
* Detailed applicable wire specifications may vary depending on the actual wire construction.

UNIT:mm	TITLE: M12 A-Code Shielded Assy F Conn. F Pin	Amphenol LTW 安費諾亮泰企業股份有限公司	ITEM NO	DRAWN BY: Mila	DATE: 2015-09-23
TOLERANCE ±0.5mm	SCALE: 1:1 / SIZE: A4 / SHEET 2 OF 2		DWG NO: MSAS-XXBFFB-SL7001	CHECKED BY: Cary	DATE: 2015-09-23
	REV.: A / WC-REV.: A.3	(QC):Inspection item	CUSTOMER: ALTW	APPROVED BY: Jerry	DATE: 2015-09-23

FMW10702-01-02A1

THIS DOCUMENT IS SUBJECT TO CHANGE WITHOUT NOTICE. IT IS CONFIDENTIAL AND A PROPERTY OF Amphenol LTW. DISCLOSURE TO THIRD PARTY HAS TO BE AUTHORIZED BY Amphenol LTW.

Компания «ЭлектроПласт» предлагает заключение долгосрочных отношений при поставках импортных электронных компонентов на взаимовыгодных условиях!

Наши преимущества:

- Оперативные поставки широкого спектра электронных компонентов отечественного и импортного производства напрямую от производителей и с крупнейших мировых складов;
- Поставка более 17-ти миллионов наименований электронных компонентов;
- Поставка сложных, дефицитных, либо снятых с производства позиций;
- Оперативные сроки поставки под заказ (от 5 рабочих дней);
- Экспресс доставка в любую точку России;
- Техническая поддержка проекта, помощь в подборе аналогов, поставка прототипов;
- Система менеджмента качества сертифицирована по Международному стандарту ISO 9001;
- Лицензия ФСБ на осуществление работ с использованием сведений, составляющих государственную тайну;
- Поставка специализированных компонентов (Xilinx, Altera, Analog Devices, Intersil, Interpoint, Microsemi, Aeroflex, Peregrine, Syfer, Eurofarad, Texas Instrument, Miteq, Cobham, E2V, MA-COM, Hittite, Mini-Circuits,General Dynamics и др.);

Помимо этого, одним из направлений компании «ЭлектроПласт» является направление «Источники питания». Мы предлагаем Вам помощь Конструкторского отдела:

- Подбор оптимального решения, техническое обоснование при выборе компонента;
- Подбор аналогов;
- Консультации по применению компонента;
- Поставка образцов и прототипов;
- Техническая поддержка проекта;
- Защита от снятия компонента с производства.

Как с нами связаться

Телефон: 8 (812) 309 58 32 (многоканальный)
Факс: 8 (812) 320-02-42
Электронная почта: org@eplast1.ru
Адрес: 198099, г. Санкт-Петербург, ул. Калинина, дом 2, корпус 4, литера А.