THIS DRAWING IS UNPUBLISHED. RELEASED FOR PUBLICATION -,- .
© COPYRIGHT - By - ALL RIGHTS RESERVED.

REVISIONS

P	LTR	DESCRIPTION	DATE	DWN	APVD
	G3	REVISED PER ECO-14-013067	27AUG2014	NK	MZ
	H	REVISED PER ECO-17-004657	05APR2017	RS	MZ

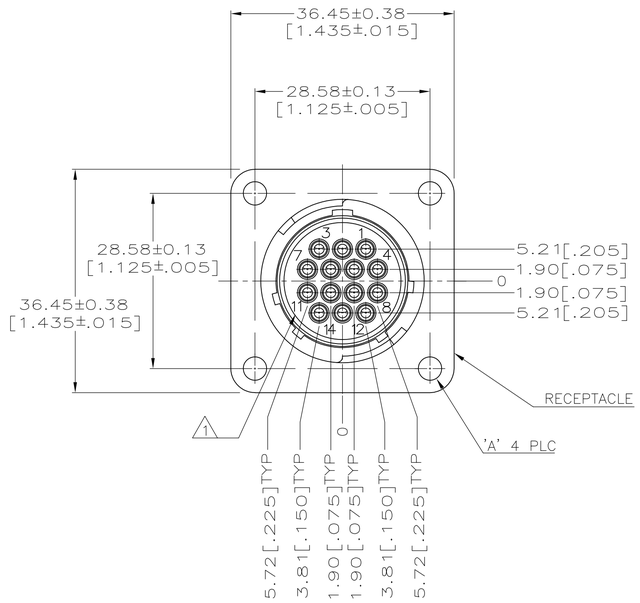

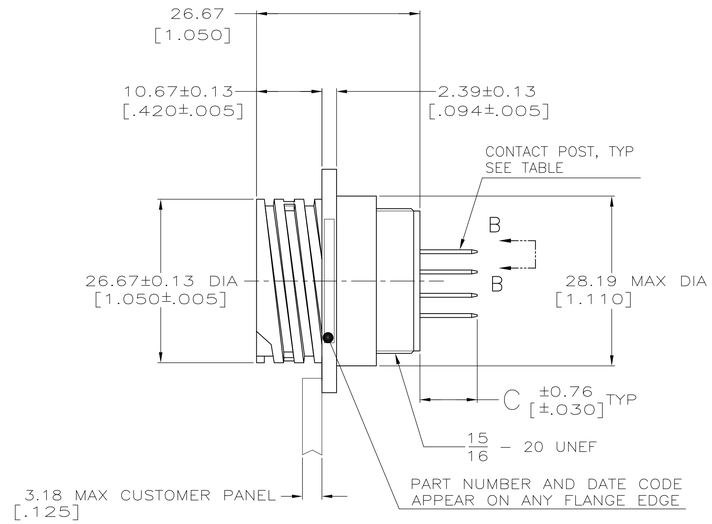

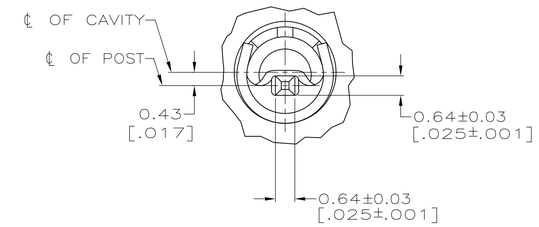

VIEW B–B
SCALE 10:1
TYP

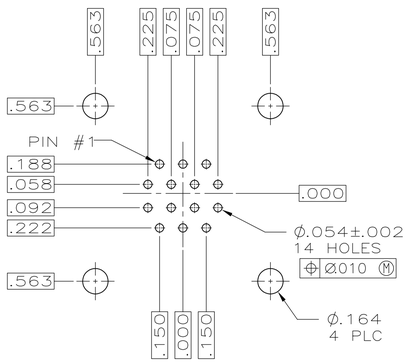

RECOMMENDED P.C. BOARD LAYOUT

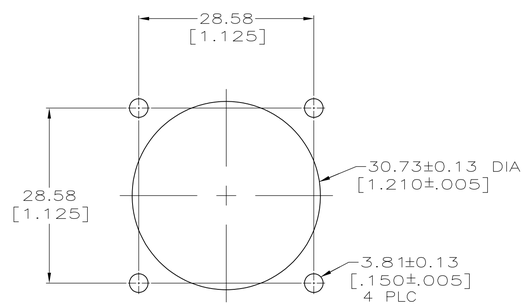

RECOMMENDED PANEL CUTOUT

1. CAVITY IDENTIFICATION CHARACTERS ON FRONT AND REAR FACE.
2. NYLON, UL 94V-0 RATED, BLACK.
3. CONTACT BODY: 0.76um[.000030] MIN GOLD FOR LENGTH OF 5.08[.200] MIN FROM MATING END, WITH REMAINDER TO BE GOLD FLASH, BOTH OVER 1.27um[.000050] MIN NICKEL.
   CONTACT POST: 2.54um[.000100] MIN TIN-LEAD OVER 2.54um[.000100] MIN COPPER.
4. CONTACT BODY: 2.54um[.000100] MIN TIN-LEAD OVER 1.27um[.000050] MIN NICKEL.
   CONTACT POST: 2.54um[.000100] MIN TIN-LEAD OVER 2.54um[.000100] MIN COPPER.
5. CONTACT BODY: 0.76um[.000030] MIN GOLD FOR LENGTH OF 5.08[.200] MIN FROM MATING END, WITH REMAINDER TO BE GOLD FLASH, BOTH OVER 1.27um[.000050] MIN NICKEL.
   CONTACT POST: 2.54um[.000100] MIN TIN OVER 2.54um[.000100] MIN COPPER.
6. CONTACT BODY: 2.54um[.000100] MIN TIN OVER 1.27um[.000050] MIN NICKEL.
   CONTACT POST: 2.54um[.000100] MIN TIN OVER 2.54um[.000100] MIN COPPER.
7. PRELIMINARY PART NUMBER.
8. OBSOLETE PARTS: OBSOLETE CIS STREAMLINING PER D.RENAUD/D.SINISI

	C	A	CONTACT FINISH	PART NUMBER
	11.35[.447]	4-40 UNC, INSERT, BRASS	5	1-213729-1
7 OBSOLETE	14.22[.560]	4-40 UNC, INSERT, BRASS	5	~~1-213729-0~~
	9.35[.368]	3.81±0.08[.150±.003] DIA	5	213729-9
8 OBSOLETE	4.04[.159]	4-40UNC, INSERT, BRASS	6	~~213729-8~~
8 OBSOLETE	9.35[.368]	3.81±0.08[.150±.003] DIA	6	~~213729-7~~
	9.35[.368]	4-40UNC, INSERT, BRASS	5	213729-6
7 OBSOLETE	4.04[.159]	3.81±0.08[.150±.003] DIA	4	~~213729-5~~
8 OBSOLETE	4.04[.159]	4-40UNC, INSERT, BRASS	4	~~213729-4~~
8 OBSOLETE	9.35[.368]	3.81±0.08[.150±.003] DIA	4	~~213729-3~~
OBSOLETE	9.35[.368]	4-40UNC, INSERT, BRASS	3	~~213729-2~~
	9.35[.368]	3.81±0.08[.150±.003] DIA	3	213729-1

THIS DRAWING IS A CONTROLLED DOCUMENT.

DIMENSIONS: mm [INCHES]

TOLERANCES UNLESS OTHERWISE SPECIFIED:
0 PLC ± –
1 PLC ± –
2 PLC ± 0.25[.010]
3 PLC ± –
4 PLC ± –
ANGLES ± –

MATERIAL
RECEPTACLE: 2
CONTACT: BRASS

FINISH –

DWN W.G.LENKER 12-3-91
CHK R.STONE 12-11-91
APVD –
PRODUCT SPEC 108-10024
APPLICATION SPEC 114-10004
WEIGHT –

TE Connectivity

NAME RECEPTACLE ASSEMBLY, POSTED, SERIES 1, REVERSE SEX, CPC

SIZE	CAGE CODE	DRAWING NO	RESTRICTED TO
A1	00779	C-213729	–

CUSTOMER DRAWING SCALE 2:1 SHEET 1 OF 1 REV H

4805 (1/15)

Компания «ЭлектроПласт» предлагает заключение долгосрочных отношений при поставках импортных электронных компонентов на взаимовыгодных условиях!

Наши преимущества:

- Оперативные поставки широкого спектра электронных компонентов отечественного и импортного производства напрямую от производителей и с крупнейших мировых складов;
- Поставка более 17-ти миллионов наименований электронных компонентов;
- Поставка сложных, дефицитных, либо снятых с производства позиций;
- Оперативные сроки поставки под заказ (от 5 рабочих дней);
- Экспресс доставка в любую точку России;
- Техническая поддержка проекта, помощь в подборе аналогов, поставка прототипов;
- Система менеджмента качества сертифицирована по Международному стандарту ISO 9001;
- Лицензия ФСБ на осуществление работ с использованием сведений, составляющих государственную тайну;
- Поставка специализированных компонентов (Xilinx, Altera, Analog Devices, Intersil, Interpoint, Microsemi, Aeroflex, Peregrine, Syfer, Eurofarad, Texas Instrument, Miteq, Cobham, E2V, MA-COM, Hittite, Mini-Circuits,General Dynamics и др.);

Помимо этого, одним из направлений компании «ЭлектроПласт» является направление «Источники питания». Мы предлагаем Вам помощь Конструкторского отдела:

- Подбор оптимального решения, техническое обоснование при выборе компонента;
- Подбор аналогов;
- Консультации по применению компонента;
- Поставка образцов и прототипов;
- Техническая поддержка проекта;
- Защита от снятия компонента с производства.

Как с нами связаться

Телефон: 8 (812) 309 58 32 (многоканальный)
Факс: 8 (812) 320-02-42
Электронная почта: org@eplast1.ru
Адрес: 198099, г. Санкт-Петербург, ул. Калинина, дом 2, корпус 4, литера А.