THIS DRAWING IS UNPUBLISHED. RELEASED FOR PUBLICATION -,- .
© COPYRIGHT - By - ALL RIGHTS RESERVED.

| LOC | DIST |
|---|---|
| G | 14 |

REVISIONS

| P | LTR | DESCRIPTION | DATE | DWN | APVD |
|---|---|---|---|---|---|
| | R1 | REVISED PER ECO-11-004587 | 11MAR11 | RK | HMR |

| AMP WIRE RANGE | Listed | LR7189 Certified |
|---|---|---|
| 16-14 AWG SOLID OR STRANDED | 16-14 AWG SOLID OR STRANDED | 16-14 AWG SOLID OR STRANDED |

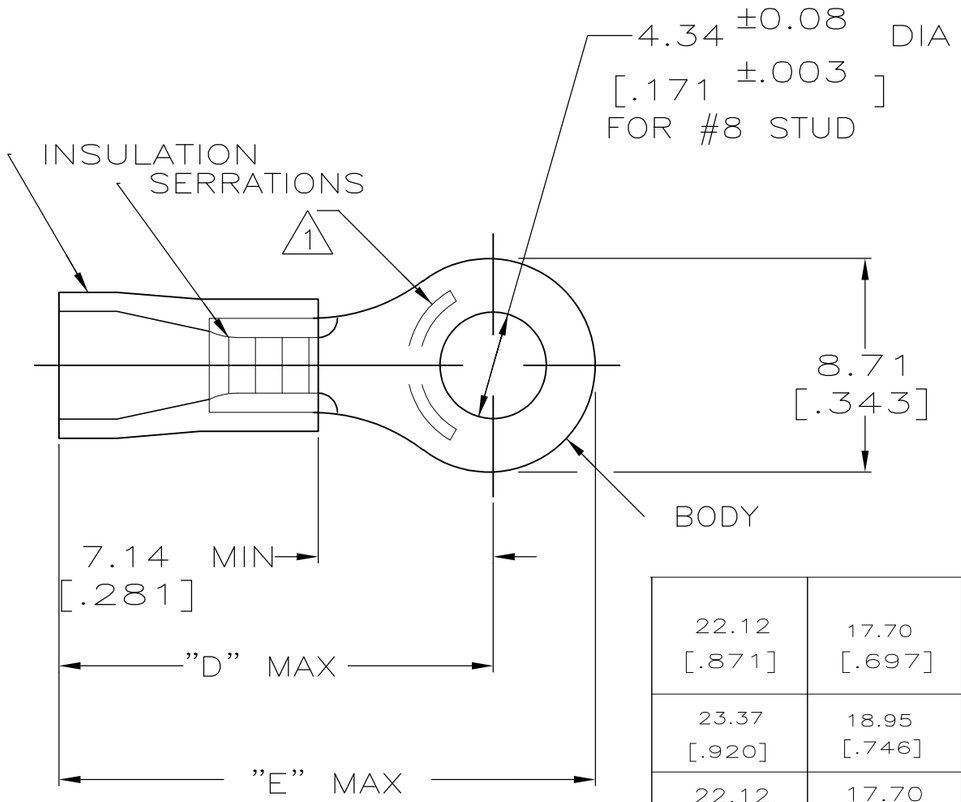


1. STAMP AMP 16-14* APPROX AS SHOWN
2. TONGUE MATERIAL THK: $0.79^{\pm 0.05}$ $[.031^{\pm .002}]$
3. SUPERSEDED BY 8-34160-1
4. MATERIAL: BODY - CU PER ASTM B152
   SLEEVE - PVC, COLOR - BLUE

| "E" | "D" | WIRE INSULATION DIA | QTY | PACKAGE TYPE | PART NUMBER |
|---|---|---|---|---|---|
| 22.12 [.871] | 17.70 [.697] | 3.00-4.90 [.118-.193] | 50 | LOOSE PC, BAG | 3 8-34160-5 |
| | | | 5 | LOOSE PC, BLS | 8-34160-4 |
| | | | 100 | LOOSE PC, BOX | 8-34160-1 |
| 23.37 [.920] | 18.95 [.746] | 3.81-.635 [.150-.250] | 5000 | ON TAPE, REEL | 2-34160-3 |
| | | | - | LOOSE PIECE | 2-34160-2 |
| 22.12 [.871] | 17.70 [.697] | 3.00-4.90 [.118-.193] | 5000 | ON TAPE, REEL | 2-34160-1 |
| | | | - | LOOSE PIECE | 34160 |

AMP INCORPORATED
CUSTOMER SERVICE SYSTEMS

| | |
|---|---|
| FOR ADDITIONAL PRODUCT INFORMATION OR COPIES OF DRAWINGS AND TECHNICAL DOCUMENTS | PRODUCT INFORMATION CENTER 1-800-522-6752 |
| FOR APPLICATION TOOLING INFORMATION | TOOLING ASSISTANCE CENTER 1-800-722-1111 |
| FOR ORDER ENTRY | 1-800-526-5142 |

THIS DRAWING IS A CONTROLLED DOCUMENT FOR AMP INCORPORATED. IT IS SUBJECT TO CHANGE AND THE CONTROLLING ENGINEERING ORGANIZATION SHOULD BE CONTACTED FOR THE LATEST REVISION.

MAX RECOMMENDED OPERATING TEMPERATURE: 105°C [221° F]

VOLTAGE RATING: N/A

CIRCULAR MIL AREA: 1.04-2.62mm² [2,050-5,180] SOLID OR STRANDED

THIS DRAWING IS A CONTROLLED DOCUMENT.

DIMENSIONS: MM [ INCHES ]

TOLERANCES UNLESS OTHERWISE SPECIFIED:
0 PLC ± -
1 PLC ± -
2 PLC ± 0.20[.008]
3 PLC ± -
4 PLC ± -
ANGLES ± -

MATERIAL - 4

FINISH TIN PER ASTM B545

| | | |
|---|---|---|
| DWN | DK SCHRUM | 02/08/93 |
| CHK | RE HERSEY | 8/15/93 |
| APVD | M BARNABA | 8/15/93 |
| PRODUCT SPEC | UL 486A | |
| APPLICATION SPEC | NOT AVAILABLE | |
| WEIGHT | - | |

TE Connectivity

NAME: TERMINAL, RING TONGUE, PLASTI-GRIP, WIRE SIZE, 16-14 AWG

| SIZE | CAGE CODE | DRAWING NO | RESTRICTED TO |
|---|---|---|---|
| A3 | 00779 | C-34160 | - |

CUSTOMER DRAWING | SCALE 4:1 | SHEET 1 OF 1 | REV R1

1470-19 (3/11)

Компания «ЭлектроПласт» предлагает заключение долгосрочных отношений при поставках импортных электронных компонентов на взаимовыгодных условиях!

Наши преимущества:

- Оперативные поставки широкого спектра электронных компонентов отечественного и импортного производства напрямую от производителей и с крупнейших мировых складов;
- Поставка более 17-ти миллионов наименований электронных компонентов;
- Поставка сложных, дефицитных, либо снятых с производства позиций;
- Оперативные сроки поставки под заказ (от 5 рабочих дней);
- Экспресс доставка в любую точку России;
- Техническая поддержка проекта, помощь в подборе аналогов, поставка прототипов;
- Система менеджмента качества сертифицирована по Международному стандарту ISO 9001;
- Лицензия ФСБ на осуществление работ с использованием сведений, составляющих государственную тайну;
- Поставка специализированных компонентов (Xilinx, Altera, Analog Devices, Intersil, Interpoint, Microsemi, Aeroflex, Peregrine, Syfer, Eurofarad, Texas Instrument, Miteq, Cobham, E2V, MA-COM, Hittite, Mini-Circuits,General Dynamics и др.);

Помимо этого, одним из направлений компании «ЭлектроПласт» является направление «Источники питания». Мы предлагаем Вам помощь Конструкторского отдела:

- Подбор оптимального решения, техническое обоснование при выборе компонента;
- Подбор аналогов;
- Консультации по применению компонента;
- Поставка образцов и прототипов;
- Техническая поддержка проекта;
- Защита от снятия компонента с производства.

**Как с нами связаться**

**Телефон:** 8 (812) 309 58 32 (многоканальный)
**Факс:** 8 (812) 320-02-42
**Электронная почта:** org@eplast1.ru
**Адрес:** 198099, г. Санкт-Петербург, ул. Калинина, дом 2, корпус 4, литера А.