PC7 - N 18 FEMALE STRAIGHT ADAPTER

R191.027.000

SERIES ADAPT

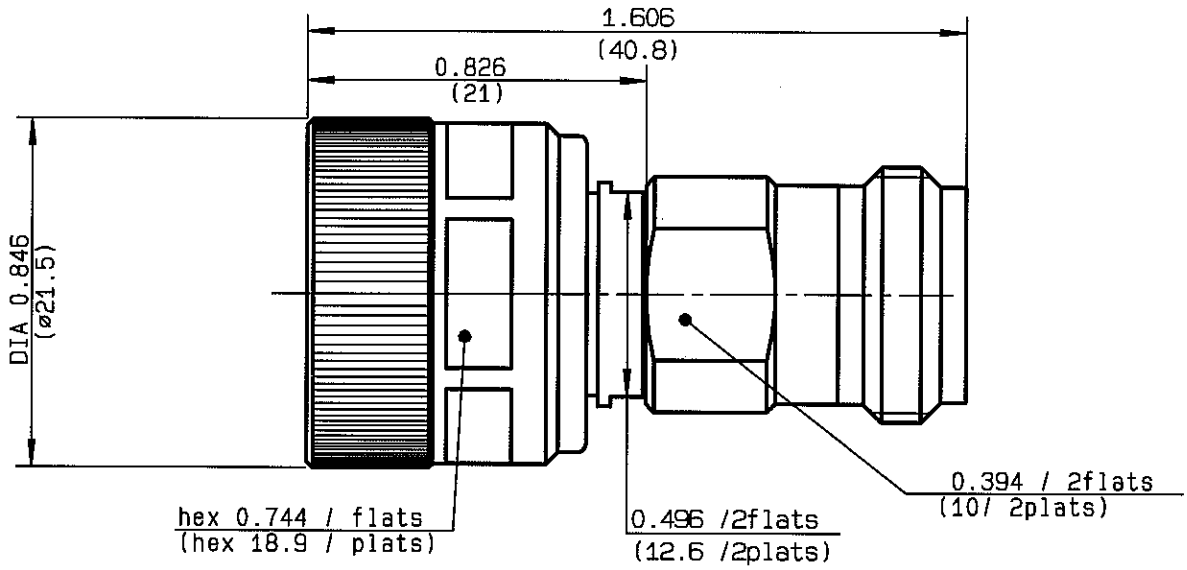

NOMINAL IMPEDANCE	**50**	Ω
FREQUENCY RANGE	**0-18**	GHz
TEMPERATURE RATING	**+13/+33**	°C
V.S.W.R	**1.05** + **.01** x F(GHz)Maxi	
RF INSERTION LOSS	**0.048** √F(GHz) dB Maxi	
VOLTAGE RATING	**1400**	Veff Maxi
DIELECTRIC WITHSTANDING VOLTAGE	**2500**	Veff Mini
INSULATION RESISTANCE	**5000**	MΩMini
HERMETIC SEAL	**NA**	Atm.cm³/s
LEAKAGE (pressurized only)	**NA**	
MECHANICAL DURABILITY	**500**	Cycles
WEIGHT	**56.3**	gr
SPECIFICATION		

CABLES :

OTHERS CHARACTERISTICS

CABLE RETENTION		N Mini
CENTER CONTACT RETENTION		
Axial force - mating end	**27**	N Mini
Axial force - opposite end	**27**	N Mini
Torque	**3**	cm.N Mini
RECOMMENDED TORQUES		
Mating	**NA**	cm.N
Panel nut	**NA**	cm.N
Clamp nut	**NA**	cm.N

CONNECTOR PARTS	MATERIALS	FINISH (all values are given in micrometers)
BODY	STAINLESS STEEL	GOLD 1.3 OVER NICKEL 2
OUTER CONTACT		
CENTER CONTACT	BERYLLIUM COPPER	GOLD 1.3 OVER NICKEL 2
INSULATOR	ULTEM	-
GASKET		-
OTHERS PIECES	BRASS	NICKEL 2

ISSUE	CREATION DATE	FILE PART-NUMBER
0243N00	01/06/1974	DM-9705-028

RADIALL®

TRIPIER

The information given here is subject to change without notice.
Design changes may be in order to improve the product .

Connect to the future

Компания «ЭлектроПласт» предлагает заключение долгосрочных отношений при поставках импортных электронных компонентов на взаимовыгодных условиях!

Наши преимущества:

- Оперативные поставки широкого спектра электронных компонентов отечественного и импортного производства напрямую от производителей и с крупнейших мировых складов;
- Поставка более 17-ти миллионов наименований электронных компонентов;
- Поставка сложных, дефицитных, либо снятых с производства позиций;
- Оперативные сроки поставки под заказ (от 5 рабочих дней);
- Экспресс доставка в любую точку России;
- Техническая поддержка проекта, помощь в подборе аналогов, поставка прототипов;
- Система менеджмента качества сертифицирована по Международному стандарту ISO 9001;
- Лицензия ФСБ на осуществление работ с использованием сведений, составляющих государственную тайну;
- Поставка специализированных компонентов (Xilinx, Altera, Analog Devices, Intersil, Interpoint, Microsemi, Aeroflex, Peregrine, Syfer, Eurofarad, Texas Instrument, Miteq, Cobham, E2V, MA-COM, Hittite, Mini-Circuits,General Dynamics и др.);

Помимо этого, одним из направлений компании «ЭлектроПласт» является направление «Источники питания». Мы предлагаем Вам помощь Конструкторского отдела:

- Подбор оптимального решения, техническое обоснование при выборе компонента;
- Подбор аналогов;
- Консультации по применению компонента;
- Поставка образцов и прототипов;
- Техническая поддержка проекта;
- Защита от снятия компонента с производства.

Как с нами связаться

Телефон: 8 (812) 309 58 32 (многоканальный)
Факс: 8 (812) 320-02-42
Электронная почта: org@eplast1.ru
Адрес: 198099, г. Санкт-Петербург, ул. Калинина, дом 2, корпус 4, литера А.