THIS COPY IS PROVIDED ON A RESTRICTED BASIS AND IS NOT TO BE USED IN ANY WAY DETRIMENTAL TO THE INTERESTS OF PANDUIT CORP.

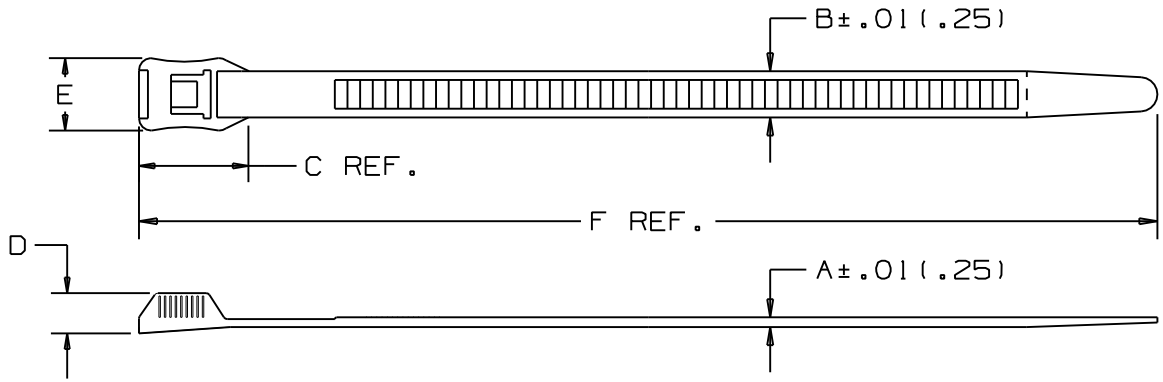

PANDUIT PART NO.	BUNDLE DIA. MIN. in (mm)	BUNDLE DIA. MAX. in (mm)	A in (mm)	B in (mm)	C in (mm)	D in (mm)	E in (mm)	F in (mm)	MIN. LOOP TENSILE lbs. (N)	CROSS SECTION	WEIGHT lbs. (g)/100 pcs.
IT940	.33 (8)	1.57 (40)	.065 (1.7)	.350 (8.9)	.82 (20.8)	.30 (7.6)	.556 (14.1)	6.8 (173)	124 (552)	LIGHT HEAVY	.61 (277)
IT965	.33 (8)	2.56 (65)	.065 (1.7)	.350 (8.9)	.82 (20.8)	.30 (7.6)	.556 (14.1)	10.1 (257)	124 (552)	LIGHT HEAVY	.87 (394)
IT9100	.33 (8)	3.94 (100)	.065 (1.7)	.350 (8.9)	.82 (20.8)	.30 (7.6)	.556 (14.1)	14.1 (358)	124 (552)	LIGHT HEAVY	1.17 (531)
* IT9115	.33 (8)	4.53 (115)	.065 (1.7)	.350 (8.9)	.82 (20.8)	.30 (7.6)	.556 (14.1)	15.3 (389)	124 (552)	LIGHT HEAVY	1.31 (598)

NOTES:
*1) SHORT TIP TIE.
2) SEE CURRENT PRICE SHEET FOR PART NUMBER SUFFIX DESIGNATION FOR PACKAGE SIZE AND PART COLOR.

DIMENSIONS IN PARENTHESES ARE IN METRIC UNITS

REV	DATE	BY	CHK	DESCRIPTION	ECN	- R	CUST	SUP
				CHANGED CROSS SECTION FROM "HEAVY" TO "LIGHT HEAVY				
9	6/2/06	MJVE	? BOBK	ADDED "C" DIMENSION FOR HEAD LENGTH CORRECTED MIN BUNDLE DIAMETER	26873	9	? BOBK	

PANDUIT CORP. TINLEY PARK, ILLINOIS

IN-LINE CABLE TIES
IT SERIES

UNLESS OTHERWISE SPECIFIED, DIMENSIONAL TOLERANCES ARE:
(.X) ± ---- (.XXX) ± .020(.51)
(.XX) ± .02(.5) ANGLES ± ----

UNLESS OTHERWISE SPECIFIED, ALL DIMENSIONS ARE GIVEN IN INCHES, THIRD ANGLE PROJECTION.

DRAWN BY C.HARVELL
DATE 01/04/94
CHK'D HVP
MAT'L: NYLON 6.6
SCALE NONE
DRAWING NO. SS-26873
DWG SIZE A

Компания «ЭлектроПласт» предлагает заключение долгосрочных отношений при поставках импортных электронных компонентов на взаимовыгодных условиях!

Наши преимущества:

- Оперативные поставки широкого спектра электронных компонентов отечественного и импортного производства напрямую от производителей и с крупнейших мировых складов;
- Поставка более 17-ти миллионов наименований электронных компонентов;
- Поставка сложных, дефицитных, либо снятых с производства позиций;
- Оперативные сроки поставки под заказ (от 5 рабочих дней);
- Экспресс доставка в любую точку России;
- Техническая поддержка проекта, помощь в подборе аналогов, поставка прототипов;
- Система менеджмента качества сертифицирована по Международному стандарту ISO 9001;
- Лицензия ФСБ на осуществление работ с использованием сведений, составляющих государственную тайну;
- Поставка специализированных компонентов (Xilinx, Altera, Analog Devices, Intersil, Interpoint, Microsemi, Aeroflex, Peregrine, Syfer, Eurofarad, Texas Instrument, Miteq, Cobham, E2V, MA-COM, Hittite, Mini-Circuits,General Dynamics и др.);

Помимо этого, одним из направлений компании «ЭлектроПласт» является направление «Источники питания». Мы предлагаем Вам помощь Конструкторского отдела:

- Подбор оптимального решения, техническое обоснование при выборе компонента;
- Подбор аналогов;
- Консультации по применению компонента;
- Поставка образцов и прототипов;
- Техническая поддержка проекта;
- Защита от снятия компонента с производства.

Как с нами связаться

Телефон: 8 (812) 309 58 32 (многоканальный)
Факс: 8 (812) 320-02-42
Электронная почта: org@eplast1.ru
Адрес: 198099, г. Санкт-Петербург, ул. Калинина, дом 2, корпус 4, литера А.