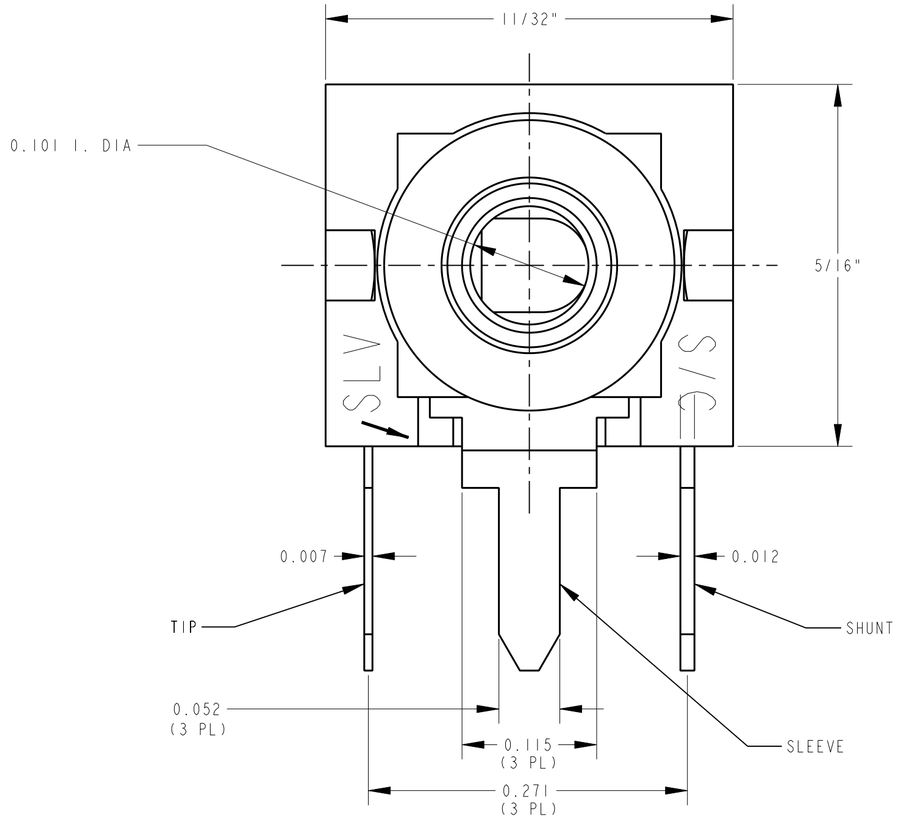

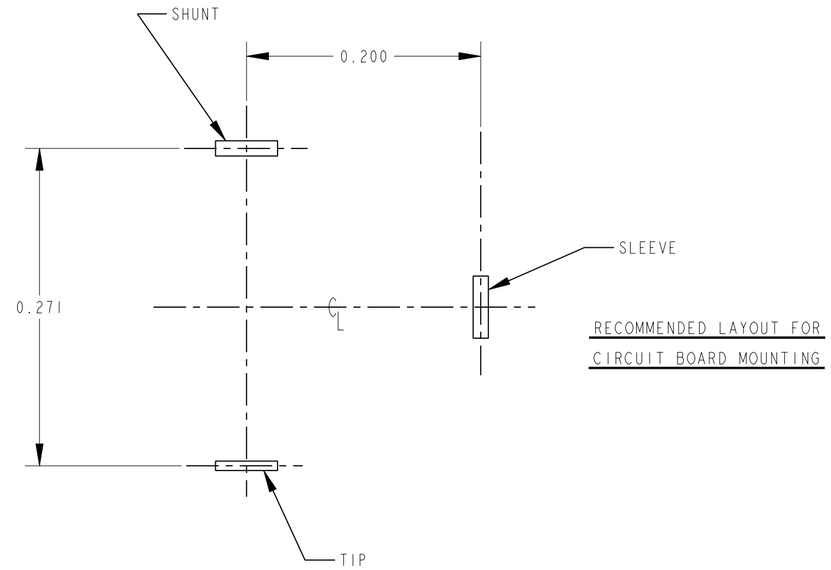

RECOMMENDED LAYOUT FOR CIRCUIT BOARD MOUNTING

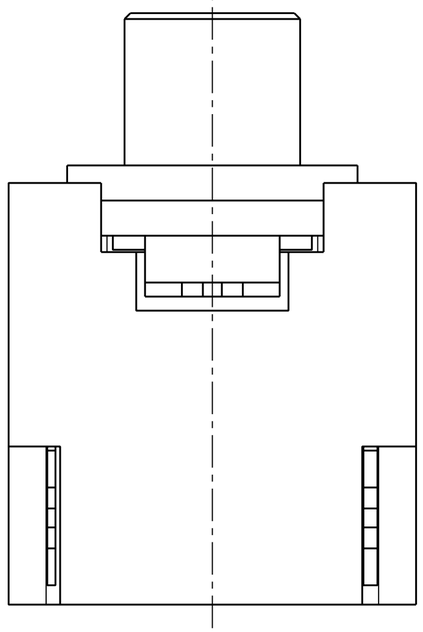

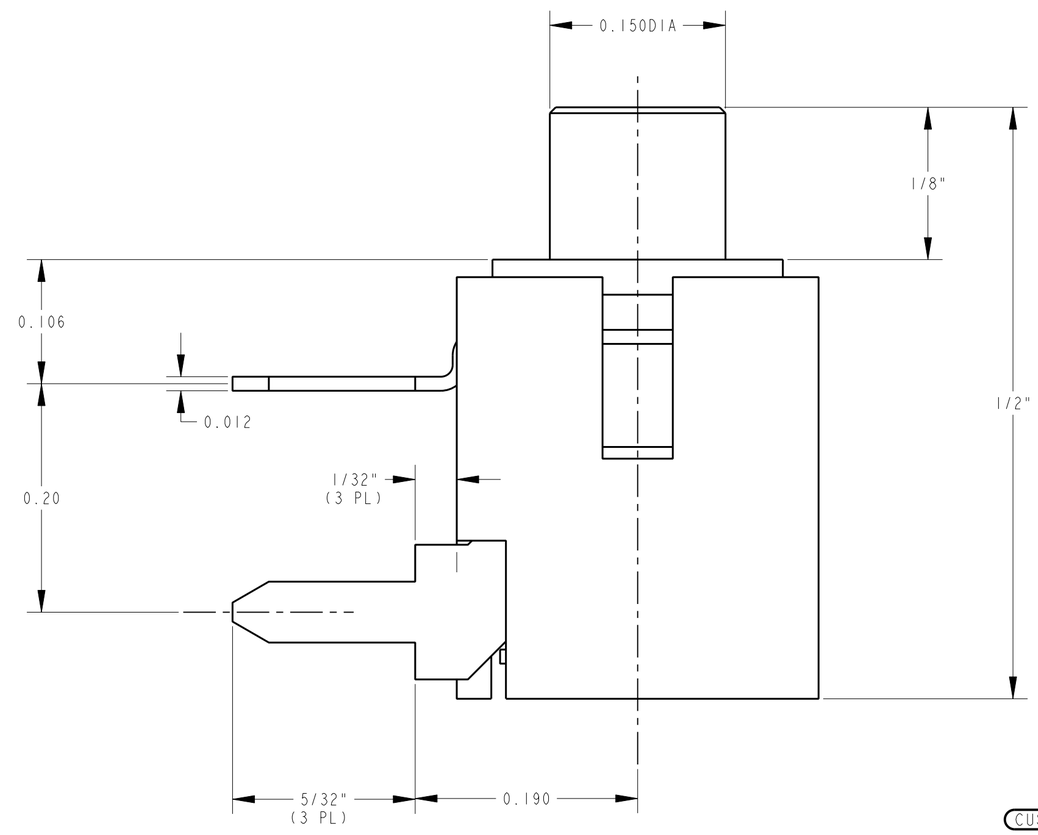

NOTES:

1. ALL DIMENSIONS ARE FOR REFERENCE ONLY.

MATERIAL:

(G) HOUSING: POLYCARBONATE (REF: LEXAN 500)
BUSHING & MTG. HARDWARE: NICKEL PLATED BRASS
SLEEVE & SHUNT TERMINALS: SILVER PLATED COPPER ALLOY
TIP TERMINAL: SILVER PLATED BERYLCO 25

ISSUE	CHANGE NO.	DATE	BY	APP'D
G	ECO #21788	6-24-97	RC	JF
F	ECO #20627	1-25-96	DEA	TAO
E	ECO #20522	4-4-96	DEA	JF
D	ECO #20358	12-11-95	DEA	TAO
C	ECO #20212	12-11-95	DEA	TAO
B	REDRAWN ON CAD ECO #20206	12-11-95	DEA	TAO

REVISIONS

☆ STAR SYMBOL DENOTES CRITICAL DIMENSION, SEE S/C ENGINEERING STANDARD ES-0001

UNLESS OTHERWISE SPECIFIED

1. ALL DIMENSIONS IN INCHES
   TWO PLACE DECIMAL ±.01
   THREE PLACE DECIMAL ±.005
   FRACTIONAL DIMENSIONS ±1/64
   ANGLES ±1/2°
   ALL DIA'S CONCENTRIC WITHIN .005 T.I.R.
2. REMOVE ALL BURRS
3. MAKE NO DIMENSIONAL ALLOWANCES FOR APPLIED FINISHES, I.E., PLATING, PAINTING, ETC.
4. HOLES ON THE SAME CENTERLINE MUST BE ALIGNED WITHIN ±.002

DO NOT SCALE DRAWING

THIS DRAWING DESCRIBES A DESIGN CONSIDERED PROPRIETARY IN NATURE, DEVELOPED AND MANUFACTURED BY SWITCHCRAFT INC. AND IS RELEASED ON A CONFIDENTIAL BASIS FOR IDENTIFICATION PURPOSE ONLY.

SIZE	WIDTH	MULT	LBS./M	TEMPER

FINISH .
SPEC. NO. .
MATERIAL .
SPEC. NO. .
FIRST USED ON .
SCALE 1 = 0.100

DATE DRAWN	BY	CHK'D	APP'D
6-4-76	FGD	JRH 1-28-77	LG 1-28-77

Switchcraft®

NAME MICRO-JACK
PART NO. MDPC2ARA
ISSUE G

CUSTOMER DRAWING

CAD/CAM DWG. NO.
s.mdpc2ara_cd

SHEET 1 OF 1

(C) ROUTING

Компания «ЭлектроПласт» предлагает заключение долгосрочных отношений при поставках импортных электронных компонентов на взаимовыгодных условиях!

Наши преимущества:

- Оперативные поставки широкого спектра электронных компонентов отечественного и импортного производства напрямую от производителей и с крупнейших мировых складов;
- Поставка более 17-ти миллионов наименований электронных компонентов;
- Поставка сложных, дефицитных, либо снятых с производства позиций;
- Оперативные сроки поставки под заказ (от 5 рабочих дней);
- Экспресс доставка в любую точку России;
- Техническая поддержка проекта, помощь в подборе аналогов, поставка прототипов;
- Система менеджмента качества сертифицирована по Международному стандарту ISO 9001;
- Лицензия ФСБ на осуществление работ с использованием сведений, составляющих государственную тайну;
- Поставка специализированных компонентов (Xilinx, Altera, Analog Devices, Intersil, Interpoint, Microsemi, Aeroflex, Peregrine, Syfer, Eurofarad, Texas Instrument, Miteq, Cobham, E2V, MA-COM, Hittite, Mini-Circuits,General Dynamics и др.);

Помимо этого, одним из направлений компании «ЭлектроПласт» является направление «Источники питания». Мы предлагаем Вам помощь Конструкторского отдела:

- Подбор оптимального решения, техническое обоснование при выборе компонента;
- Подбор аналогов;
- Консультации по применению компонента;
- Поставка образцов и прототипов;
- Техническая поддержка проекта;
- Защита от снятия компонента с производства.

Как с нами связаться

Телефон: 8 (812) 309 58 32 (многоканальный)
Факс: 8 (812) 320-02-42
Электронная почта: org@eplast1.ru
Адрес: 198099, г. Санкт-Петербург, ул. Калинина, дом 2, корпус 4, литера А.