MICRO SWITCH
A DIVISION OF MINNEAPOLIS HONEYWELL REGULATOR COMPANY
FREEPORT, ILLINOIS
FED. MFR. CODE 91929

SWITCH—ENCLOSED

CATALOG LISTING
EXA—AR20

M

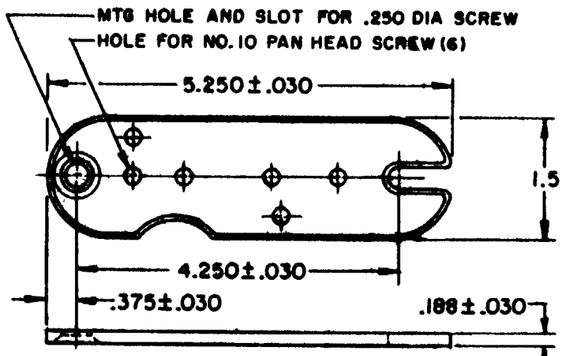

MOUNTING BRACKET (1) AND 10-32 UNF X .250 REF PAN HEAD SCREW (2) FURNISHED UNASSEMBLED
SCALE - HALF SIZE

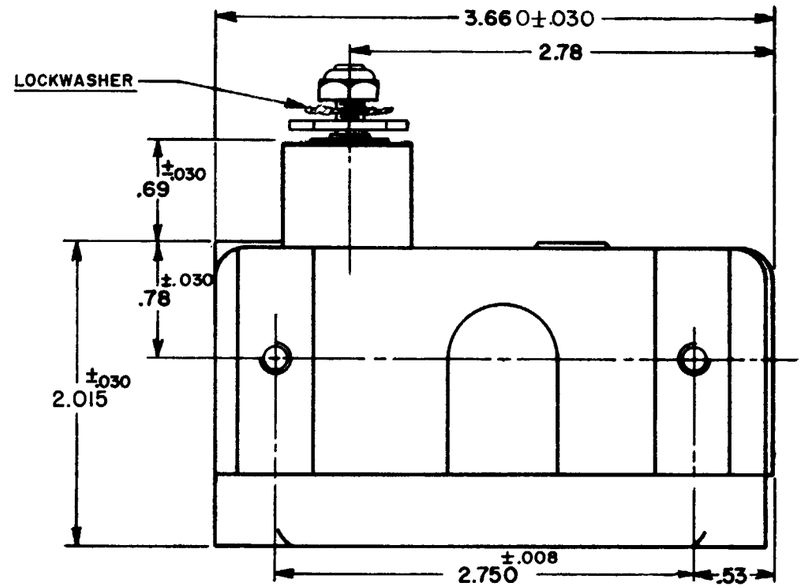

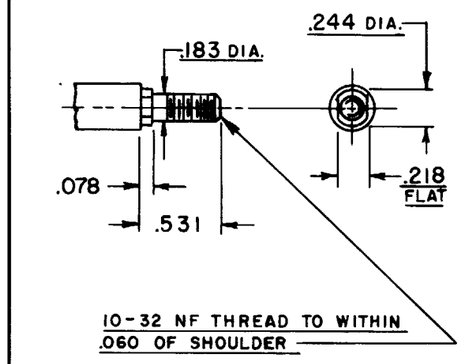

DETAIL OF SHAFT

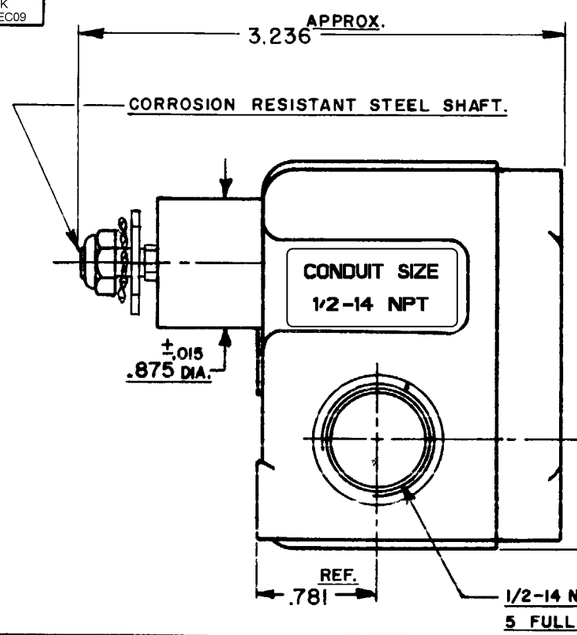

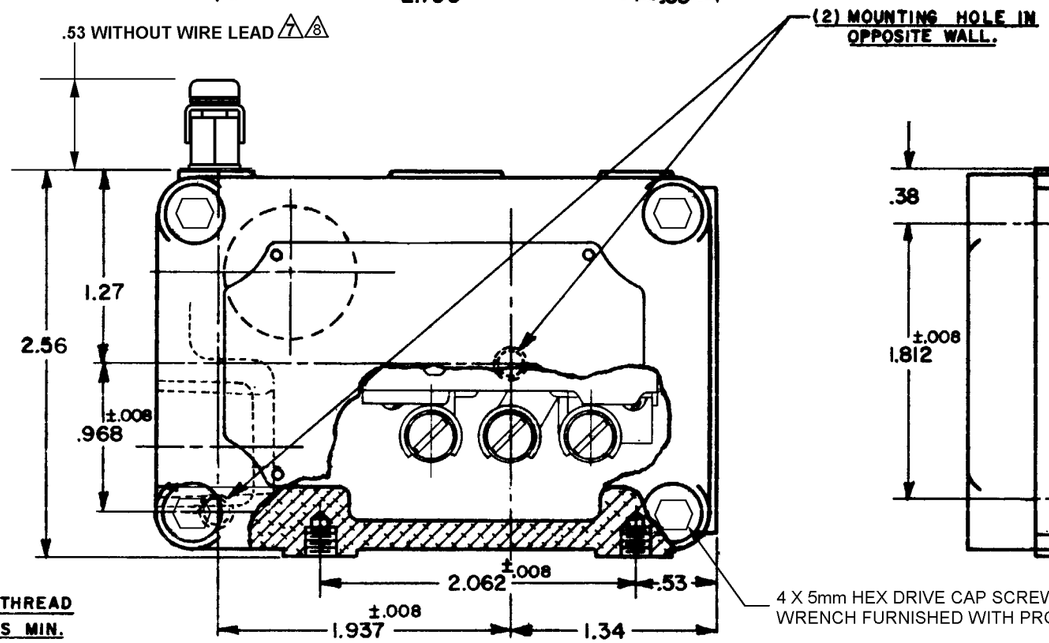

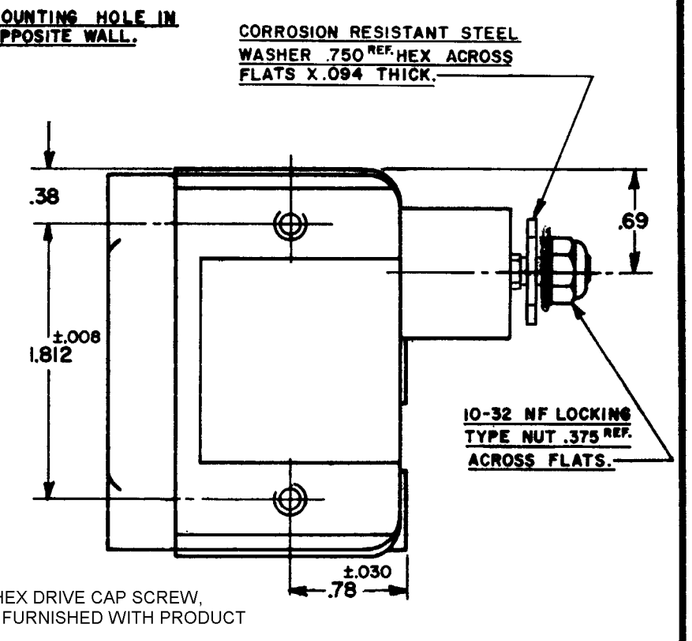

L	C073019
	MAM 19 SEP 92
M	0012750
	DVM 26 APR 05
N	0059237
	LK 03DEC09

REVISIONS

A	CO 14185	KLB 4 DEC 59	
B	CO 15608	MBF 10 FEB 61	2 JAN. '59
C	OBS-DWG CO18965	JAN 24 APR 68	CJT
D	RE-INS ETS	MBS 28 AUG 68	CHICK
E	CO26103	DLF 18 JUL 69	
F	CO31559	GLH 18 JUN 73	7 JAN. '58
G	PR-3487	BEN 9 JUL 73	
H	CO 58360	CSH 9 NOV 85	GCH
J	CO61381	DAW 22 APR 87	CHICK
K	CO-70715-C	SAV 6 NOV 91	57

EXA-AR20 | M | DRAWING NUMBER | 14 | ISSUE | CMH | 03DEC09 | CHECK | RELEASE NO. PR-3487 | REPLACES

DRAWN K.L.B. 30, DEC. '57

RASTER 74-96.3

CHARACTERISTICS	ELECTRICAL DATA	SCALE FULL
PRETRAVEL - - - - - - - - - - 8° MAX.	CONTACT ARRANGEMENT S.P.D.T.	DO NOT SCALE PRINT
OVERTRAVEL - - - - DO NOT OVERTRAVEL MORE THAN 25°	-L23- 20 A-125, 250 OR 480 VAC; 10 A-125 VAC "L"; 1 HP-125 VAC, 2 HP-250 VAC; 1/2 A-125 VDC, 1/4 A-250 VDC	UNLESS OTHERWISE SPECIFIED DIMENSIONS ARE IN INCHES
SWITCH BASIC REPLACEMENT--BA-2R-P4		TOLERANCES ARE: ONE PLACE (.0) ±.030; TWO PLACE (.00) ±.015; THREE PLACE (.000) ±.005; ANGLES ±
		WEIGHT

NOTE-
1 - (8) MOUNTING SCREW HOLE, 10-32 NF-2B THREADS X .219 REF. DEEP.
2 - 6-32 NC X .219 REF. TERMINAL SCREWS AND CUPWASHERS.
3 - EXPLOSION PROOF — UNDERWRITERS LAB. INC. LISTED FOR HAZARDOUS LOCATIONS NEMA 7, CLASS I, GROUPS C AND D, NEMA 9, CLASS II, GROUPS E, F AND G.
4 - SWITCH OPERATES ON RIGHT HAND CLOCKWISE ROTATION.
5 - EUROPEAN HAZARDOUS LOCATIONS DESIGNATION: Ex dIIB + H2 T6 CATAGORY II 2 G
6 - SEAL RATING : NEMA 1
7 - EXTERNAL GROUND SCREW MAY BE ASSEMBLED TO ANY UNUSED MOUNTING SCREW HOLE
8 - ASSEMBLE PROVIDED SPLIT LOCKWASHER BETWEEN GROUND LUG AND HOUSING

THIS DRAWING COVERS A PROPRIETARY ITEM AND IS THE PROPERTY OF MICRO SWITCH, A DIVISION OF HONEYWELL. THIS DRAWING IS NOT TO BE COPIED OR USED WITHOUT THE APPROVAL OF MICRO SWITCH.

Компания «ЭлектроПласт» предлагает заключение долгосрочных отношений при поставках импортных электронных компонентов на взаимовыгодных условиях!

Наши преимущества:

- Оперативные поставки широкого спектра электронных компонентов отечественного и импортного производства напрямую от производителей и с крупнейших мировых складов;
- Поставка более 17-ти миллионов наименований электронных компонентов;
- Поставка сложных, дефицитных, либо снятых с производства позиций;
- Оперативные сроки поставки под заказ (от 5 рабочих дней);
- Экспресс доставка в любую точку России;
- Техническая поддержка проекта, помощь в подборе аналогов, поставка прототипов;
- Система менеджмента качества сертифицирована по Международному стандарту ISO 9001;
- Лицензия ФСБ на осуществление работ с использованием сведений, составляющих государственную тайну;
- Поставка специализированных компонентов (Xilinx, Altera, Analog Devices, Intersil, Interpoint, Microsemi, Aeroflex, Peregrine, Syfer, Eurofarad, Texas Instrument, Miteq, Cobham, E2V, MA-COM, Hittite, Mini-Circuits,General Dynamics и др.);

Помимо этого, одним из направлений компании «ЭлектроПласт» является направление «Источники питания». Мы предлагаем Вам помощь Конструкторского отдела:

- Подбор оптимального решения, техническое обоснование при выборе компонента;
- Подбор аналогов;
- Консультации по применению компонента;
- Поставка образцов и прототипов;
- Техническая поддержка проекта;
- Защита от снятия компонента с производства.

Как с нами связаться

Телефон: 8 (812) 309 58 32 (многоканальный)
Факс: 8 (812) 320-02-42
Электронная почта: org@eplast1.ru
Адрес: 198099, г. Санкт-Петербург, ул. Калинина, дом 2, корпус 4, литера А.