NOTES:

1. ELECTRICAL SPECIFICATIONS:
   - C.F. = 445.25 MHz
   - INSERTION LOSS @ C.F. = 2.5 dB MIN, 4.5 dB MAX
   - 3 dBc BANDWIDTH: 5 MHz ±1 MHz (REFERENCE ONLY)
   - (9) VSWR @ C.F. = 2:1 MAX
   - IMPEDANCE: 75 OHMS IN/OUT
   - RIPPLE = 0.25 dB MAX WITHIN ±0.5 MHz OF C.F.
   - ATTENUATION:
     - 18 dBc MIN @ C.F. ±5.8 MHz
     - 28 dBc MIN @ C.F. ±12.0 MHz
     - 45 dBc MIN @ C.F. ±18.0 MHz
2. ENVIRONMENTAL SPECIFICATIONS:
   - OPERATING TEMPERATURE: −40° TO +85° C
   - STORAGE TEMPERATURE: −40° TO +90° C

REVISIONS

REV	DESCRIPTION	DATE	APPROVED
0	CHANGED PER CN 171970	–	GL
1	CHANGED PER CN 172254	–	GL
2	CHANGED PER CN 175721	–	GL
3	CHANGED PER CN 7164	–	GL
4	CHANGED PER CN 7399	–	GL
5	CHANGED PER CN 9761	–	GL
6	CHANGED PER CN 99396	–	GL
7	REDRAWN PER ECN05787, MY, 8/01/06	8/01/06	MP
8	CHANGED PER ECN06063, MY, 3/13/07	3/13/07	FG
9	CHANGED VSWR PER ECN06583, MY, 7/18/08	7/18/08	CR
10	CHANGED SHIELD PER ECN06642, MY, 9/08/08	9/08/08	FG

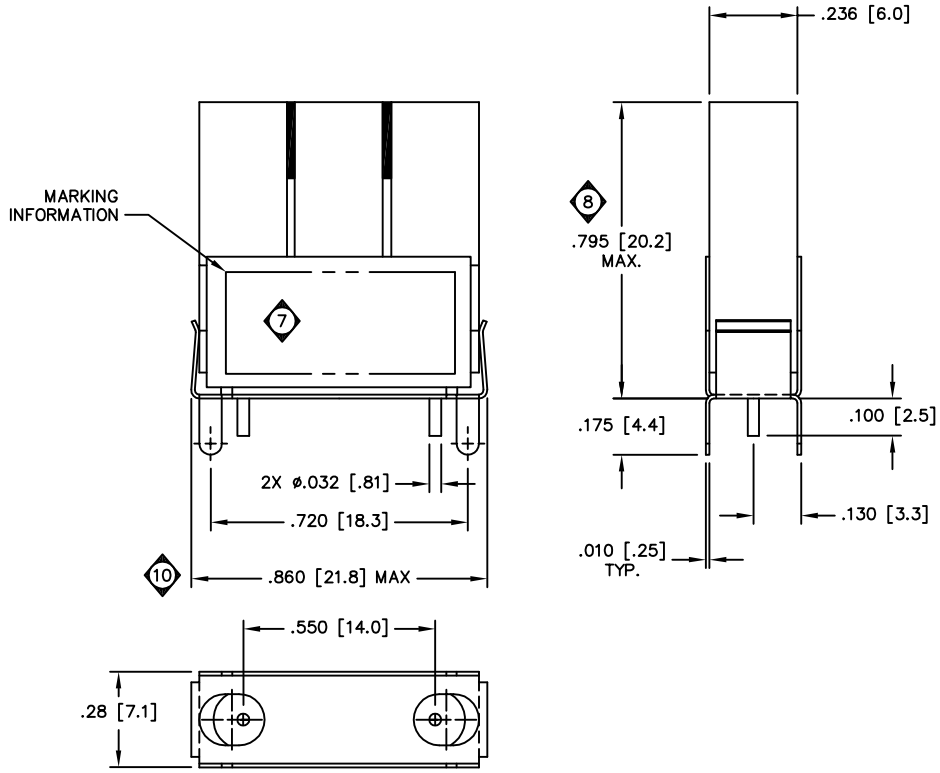

UNLESS OTHERWISE SPECIFIED
ALL DIMENSIONS ARE IN INCHES
DIMENSIONS APPLY AFTER PLATING
INTERPRET DIM. AND TOL. PER
ASME Y14.5M – 1994
TOLERANCES:
.XX±.01 .XXX±.005 ∠ ±.50°
BREAK ALL SHARP EDGES AND DEBURR

DRAWN	M.YAKER	8/01/06
CHECKED		
ENG.	MP	8/02/06
MAN.	–	–
Q.C.	–	–
APPROVED	MP	8/02/06

All technical information and the design disclosure in this drawing or in any accompanying technical data was originated by and is the property of Spectrum Microwave, Inc. All patent, proprietary, design, manufacturing, reproduction, use and sales rights in any information disclosed herein are reserved by Spectrum Microwave, Inc. No right or license to use any such information for any purpose other than as agreed to by Spectrum Microwave, Inc. is prohibited without written permission of Spectrum Microwave, Inc.

Spectrum Microwave, Inc.
COLUMBIA, MARYLAND USA

SALES DRAWING,
BPF3–0445–001LA

SIZE	CAGE CODE	DRAWING NO.	REV
C	67195	STO–5394	10

SCALE 4/1 | DO NOT SCALE PRINTS | SHEET 1 OF 1

STO–5394

F–0010, REV A, 11/4/99

Компания «ЭлектроПласт» предлагает заключение долгосрочных отношений при поставках импортных электронных компонентов на взаимовыгодных условиях!

Наши преимущества:

- Оперативные поставки широкого спектра электронных компонентов отечественного и импортного производства напрямую от производителей и с крупнейших мировых складов;
- Поставка более 17-ти миллионов наименований электронных компонентов;
- Поставка сложных, дефицитных, либо снятых с производства позиций;
- Оперативные сроки поставки под заказ (от 5 рабочих дней);
- Экспресс доставка в любую точку России;
- Техническая поддержка проекта, помощь в подборе аналогов, поставка прототипов;
- Система менеджмента качества сертифицирована по Международному стандарту ISO 9001;
- Лицензия ФСБ на осуществление работ с использованием сведений, составляющих государственную тайну;
- Поставка специализированных компонентов (Xilinx, Altera, Analog Devices, Intersil, Interpoint, Microsemi, Aeroflex, Peregrine, Syfer, Eurofarad, Texas Instrument, Miteq, Cobham, E2V, MA-COM, Hittite, Mini-Circuits,General Dynamics и др.);

Помимо этого, одним из направлений компании «ЭлектроПласт» является направление «Источники питания». Мы предлагаем Вам помощь Конструкторского отдела:

- Подбор оптимального решения, техническое обоснование при выборе компонента;
- Подбор аналогов;
- Консультации по применению компонента;
- Поставка образцов и прототипов;
- Техническая поддержка проекта;
- Защита от снятия компонента с производства.

Как с нами связаться

Телефон: 8 (812) 309 58 32 (многоканальный)
Факс: 8 (812) 320-02-42
Электронная почта: org@eplast1.ru
Адрес: 198099, г. Санкт-Петербург, ул. Калинина, дом 2, корпус 4, литера А.