CAD GENERATED DRAWING - NO PENCIL CHANGES ALLOWED

| LITTELFUSE PART # | REELED | WIRE GAGE |
|---|---|---|
| 913-042 | YES | 10 |
| 913-042-001 | NO | 10 |
| 913-043 | YES | 14 |
| 913-043-001 | NO | 14 |
| 913-044 | YES | 18 |

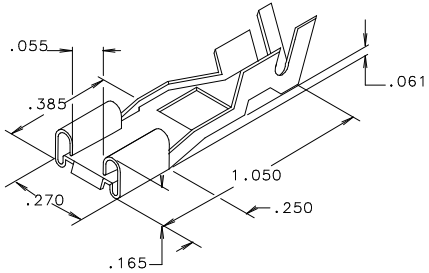


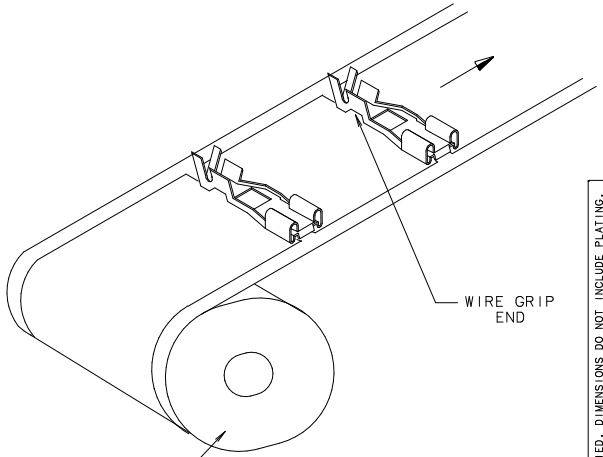


REELED TERMINALS ARE TO UNWIND FROM REEL WITH TERMINALS POSITIONED AS SHOWN

REEL IS APPROX. 19" IN DIA. (NOT DRAWN TO SCALE)

| NO | COMPONENT NO | DESCRIPTION | QTY/M | U/M |
|---|---|---|---|---|

**BILL OF MATERIAL**

| COPIES TO | |
|---|---|
| 1 | 9 18 |
| 2 | 10 19 |
| 3 | 12 20 |
| 4 | 13 21 |
| 5 | 14 23 |
| 6 | 15 33 |
| 7 | 16 43 |
| 8 | 17 53 |

MATL SPEC PRE HOT TIN DIPPED BRASS CDA 230

FINISH

| | | | |
|---|---|---|---|
| DRW | JMB | DATE 1/13/98 | SCALE --- |
| CHK | | DATE | SUPER DRW |
| APPD | | DATE | RAW STK WT LBS/M |

TOLERANCE UNLESS OTHERWISE SPECIFIED
TWO PLACE DEC ±.01 FRACTION ±
THREE PLACE DEC ±.005 ANGULAR ±1°

TITLE CRIMP TERMINAL (SALES OUTLINE)

Littelfuse® DES PLAINES, ILLINOIS 60016

REVISION D

DRWG. NO. OUTLINE 913-042,-913-044

| LTR | REVISION | CHK | APD |
|---|---|---|---|
| C | 39059C- REVISE & REDRAWN ON NEW FORMAT 3/31/98 JMB | | |
| D | 81212D- ADDED PT #913-044 3/9/01 JMB | | |

UNLESS OTHERWISE SPECIFIED, DIMENSIONS DO NOT INCLUDE PLATING.

C DENOTES CRITICAL CHARACTERISTICS.

CPK DENOTES CPK DIMENSIONS.-MINIMUM CPK VALUE

DENOTES A CHARACTERISTIC THAT PROVIDES AN INDICATION OF PROCESS PERFORMANCE PROCEDURE FOR MEASUREMENT AND TRACKING TO BE DEFINED IN LITTELFUSE INSPECTION INSTRUCTIONS.

CP DENOTES CP DIMENSIONS.-MINIMUM CP VALUE MUST BE WITHIN THE DIMENSIONAL LIMITATIONS SHOWN ON DRAWING AND INITIALLY LOCATED TO ALLOW FOR MAXIMUM TOOL LIFE.

UNCONTROLLED DOCUMENT

Компания «ЭлектроПласт» предлагает заключение долгосрочных отношений при поставках импортных электронных компонентов на взаимовыгодных условиях!

Наши преимущества:

- Оперативные поставки широкого спектра электронных компонентов отечественного и импортного производства напрямую от производителей и с крупнейших мировых складов;
- Поставка более 17-ти миллионов наименований электронных компонентов;
- Поставка сложных, дефицитных, либо снятых с производства позиций;
- Оперативные сроки поставки под заказ (от 5 рабочих дней);
- Экспресс доставка в любую точку России;
- Техническая поддержка проекта, помощь в подборе аналогов, поставка прототипов;
- Система менеджмента качества сертифицирована по Международному стандарту ISO 9001;
- Лицензия ФСБ на осуществление работ с использованием сведений, составляющих государственную тайну;
- Поставка специализированных компонентов (Xilinx, Altera, Analog Devices, Intersil, Interpoint, Microsemi, Aeroflex, Peregrine, Syfer, Eurofarad, Texas Instrument, Miteq, Cobham, E2V, MA-COM, Hittite, Mini-Circuits,General Dynamics и др.);

Помимо этого, одним из направлений компании «ЭлектроПласт» является направление «Источники питания». Мы предлагаем Вам помощь Конструкторского отдела:

- Подбор оптимального решения, техническое обоснование при выборе компонента;
- Подбор аналогов;
- Консультации по применению компонента;
- Поставка образцов и прототипов;
- Техническая поддержка проекта;
- Защита от снятия компонента с производства.

**Как с нами связаться**

**Телефон:** 8 (812) 309 58 32 (многоканальный)
**Факс:** 8 (812) 320-02-42
**Электронная почта:** org@eplast1.ru
**Адрес:** 198099, г. Санкт-Петербург, ул. Калинина, дом 2, корпус 4, литера А.