THIS DRAWING IS UNPUBLISHED. RELEASED FOR PUBLICATION – ,– .
© COPYRIGHT – TE Connectivity Ltd. ALL RIGHTS RESERVED.

REVISIONS

P	LTR	DESCRIPTION	DATE	DWN	APVD
	D1	PART STATUS UPDATED	22JAN2018	RK	PS

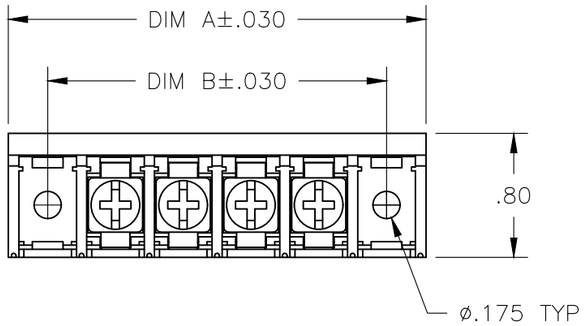

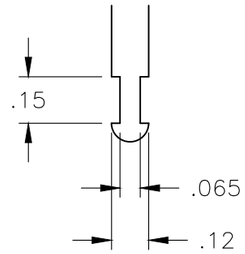

DETAIL A

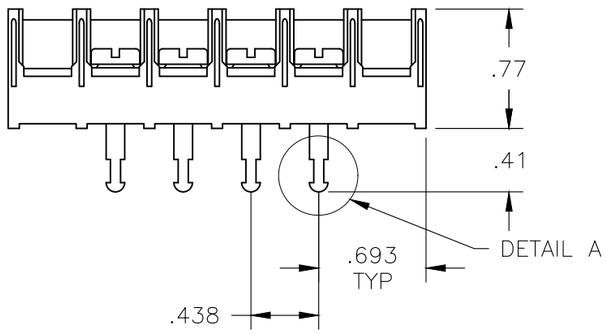

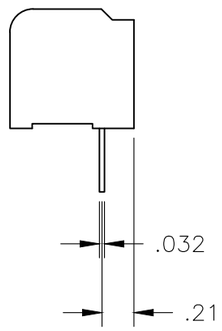

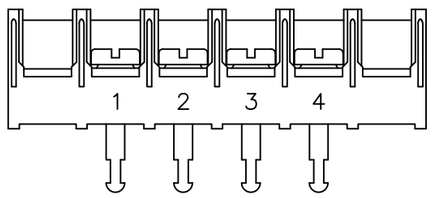

~~1–796857–9~~ △1

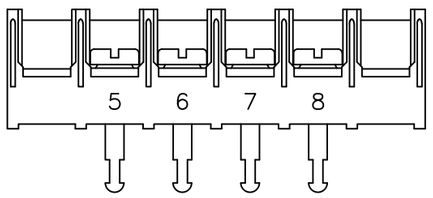

~~2–796857–0~~ △1

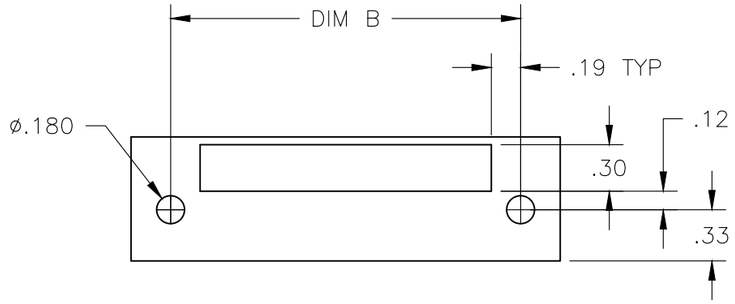

RECOMMENDED PANEL LAYOUT

	DIM B	DIM A	NO OF POS	CATALOG NUMBER	TE PART NO
OBSOLETE	8.312	8.823	18	8STV–18–006	1–796857–8
	7.875	8.385	17	8STV–17–006	1–796857–7
	7.437	7.948	16	8STV–16–006	1–796857–6
	7.000	7.510	15	8STV–15–006	796857–2
	6.562	7.073	14	8STV–14–006	1–796857–4
	6.125	6.635	13	8STV–13–006	1–796857–3
	5.687	6.198	12	8STV–12–006	6–1437659–6
	5.250	5.760	11	8STV–11–006	1–796857–1
	4.812	5.323	10	8STV–10–006	6–1437659–4
	4.375	4.885	9	8STV–09–006	6–1437659–3
	3.937	4.448	8	8STV–08–006	796857–8
	3.500	4.010	7	8STV–07–006	796857–7
	3.062	3.573	6	8STV–06–006	796857–1
	2.625	3.135	5	8STV–05–006	796857–6
△1 OBSOLETE	2.187	2.698	4	8STV–04–660	~~2–796857–0~~
	2.187	2.698	4	8STV–04–659	~~1–796857–9~~
OBSOLETE	2.187	2.698	4	8STV–04–006	~~5–1437659–2~~
	1.750	2.260	3	8STV–03–006	4–1437659–8
OBSOLETE	1.313	1.823	2	8STV–02–006	~~796857–5~~

MATERIAL:
HOUSING: THERMOPLASTIC, UL94V–0, BLACK.
TERMINALS: BRIGHT TIN PLATED COPPER ALLOY.
SCREWS: 8–32, ZINC PLATED STEEL.

ELECTRICAL:
CURRENT RATING: 30A
VOLTAGE RATING: 600V
WIRE RANGE: 10–18 AWG (UL)
10–22 AWG (CSA)

ENVIRONMENTAL:
RECOMMENDED TORQUE: 20 IN–LB.
OPERATING TEMP.: –40°C TO +120°C

△1 OBSOLETE PARTS: OBSOLETE CIS STREAMLINING PER D.RENAUD/D.SINISI

THIS DRAWING IS A CONTROLLED DOCUMENT.

DIMENSIONS: INCHES

TOLERANCES UNLESS OTHERWISE SPECIFIED:
0 PLC ± –
1 PLC ± –
2 PLC ± .01
3 PLC ± .005
4 PLC ± –
ANGLES ± 2°

MATERIAL –
FINISH –

DWN S SCHLEGEL 2/6/04
CHK H WAKEEM 2/6/04
APVD S YODER 2/6/04
PRODUCT SPEC —
APPLICATION SPEC —
WEIGHT

TE Connectivity Ltd.

NAME
–
8STV–XX–006 ASSEMBLY
–

SIZE	CAGE CODE	DRAWING NO	RESTRICTED TO
A3	00779	C–4–1437659–8	—

CUSTOMER DRAWING | SCALE 1:1 | SHEET 1 OF 1 | REV D1

Компания «ЭлектроПласт» предлагает заключение долгосрочных отношений при поставках импортных электронных компонентов на взаимовыгодных условиях!

Наши преимущества:

- Оперативные поставки широкого спектра электронных компонентов отечественного и импортного производства напрямую от производителей и с крупнейших мировых складов;
- Поставка более 17-ти миллионов наименований электронных компонентов;
- Поставка сложных, дефицитных, либо снятых с производства позиций;
- Оперативные сроки поставки под заказ (от 5 рабочих дней);
- Экспресс доставка в любую точку России;
- Техническая поддержка проекта, помощь в подборе аналогов, поставка прототипов;
- Система менеджмента качества сертифицирована по Международному стандарту ISO 9001;
- Лицензия ФСБ на осуществление работ с использованием сведений, составляющих государственную тайну;
- Поставка специализированных компонентов (Xilinx, Altera, Analog Devices, Intersil, Interpoint, Microsemi, Aeroflex, Peregrine, Syfer, Eurofarad, Texas Instrument, Miteq, Cobham, E2V, MA-COM, Hittite, Mini-Circuits,General Dynamics и др.);

Помимо этого, одним из направлений компании «ЭлектроПласт» является направление «Источники питания». Мы предлагаем Вам помощь Конструкторского отдела:

- Подбор оптимального решения, техническое обоснование при выборе компонента;
- Подбор аналогов;
- Консультации по применению компонента;
- Поставка образцов и прототипов;
- Техническая поддержка проекта;
- Защита от снятия компонента с производства.

Как с нами связаться

Телефон: 8 (812) 309 58 32 (многоканальный)
Факс: 8 (812) 320-02-42
Электронная почта: org@eplast1.ru
Адрес: 198099, г. Санкт-Петербург, ул. Калинина, дом 2, корпус 4, литера А.