THIS DRAWING IS UNPUBLISHED. RELEASED FOR PUBLICATION 20
© COPYRIGHT 20 BY TYCO ELECTRONICS CORPORATION, ALL RIGHTS RESERVED.

LOC	DIST
-	-

REVISIONS

P	LTR	DESCRIPTION	DATE	DWN	APVD
	A2	REVISED PER ECR-09-002050	30JAN2009	HMR	DD

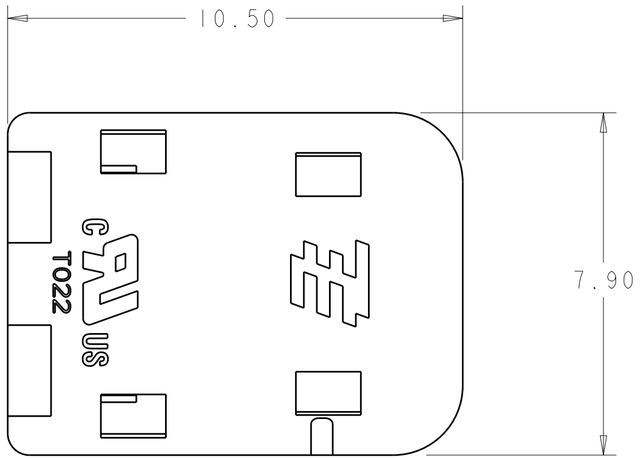

1. MATERIALS AND FINISH:
   - HOUSING: LCP, COLOR: WHITE
   - CONTACTS: COPPER ALLOY, FINISH: TIN
2. MUST COMPLY WITH DIRECTIVE 2002/95/EC (ROHS)
3. THIS PRODUCT HAS NOT COMPLETED VALIDATION TESTING.
4. WIRE TYPES AND SIZES ACCEPTED
   18, 20 AND 22 AWG SOLID WIRE
   18 AND 20 AWG PREBOND STRANDED WIRE
   18 AWG STRANDED WIRE (16 STRAND COUNT)
   MAX INSULATION OD: 2.10 MM (.083")
   STRIP LENGTH: 7.0±1.0 (.276")
5. PACKAGED IN TAPE AND REEL
6. MATERIALS AND FINISH:
   - HOUSING: LCP, COLOR: BLACK
   - CONTACTS: COPPER ALLOY, FINISH: TIN

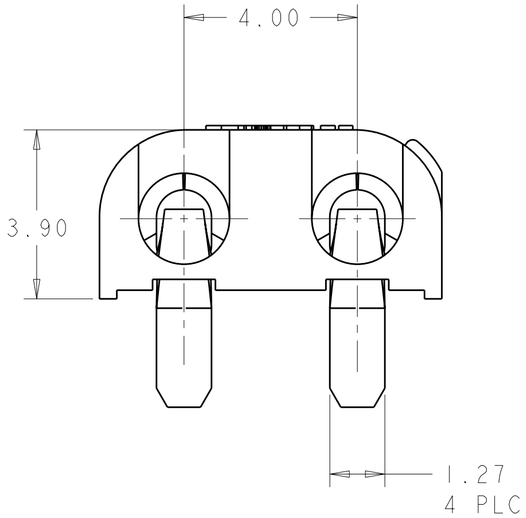

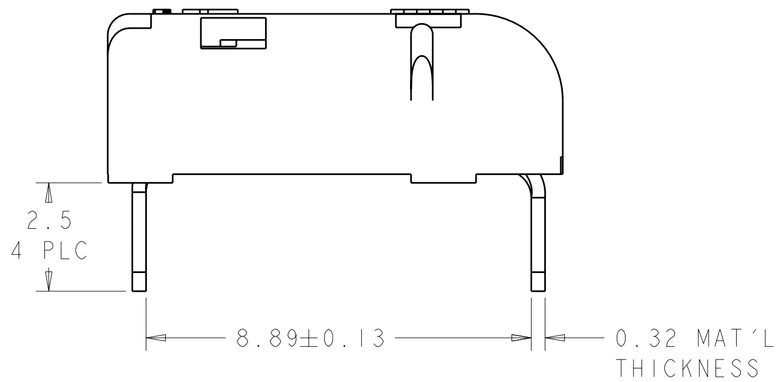

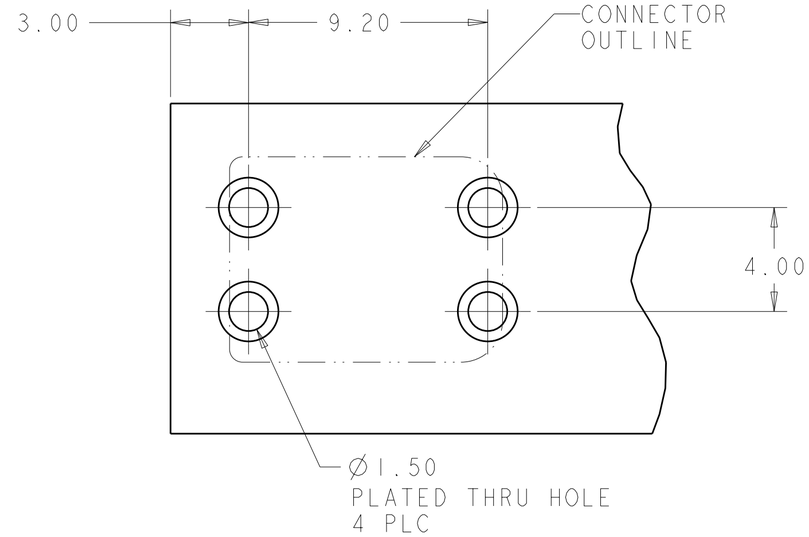

RECOMMENDED PCB LAYOUT
SCALE 6:1

6	BLACK	2008106-2
1	WHITE	2008106-1
MATERIAL	COLOR	PART NO.

THIS DRAWING IS A CONTROLLED DOCUMENT FOR TYCO ELECTRONICS CORPORATION. IT IS SUBJECT TO CHANGE AND THE CONTROLLING ENGINEERING ORGANIZATION SHOULD BE CONTACTED FOR THE LATEST REVISION.

DIMENSIONS: mm

TOLERANCES UNLESS OTHERWISE SPECIFIED:
0 PLC ±-
1 PLC ±0.5
2 PLC ±0.10
3 PLC ±-
4 PLC ±-
ANGLES ±3°

MATERIAL: SEE TABLE
FINISH: SEE TABLE

DWN C. DAILY 06JUN2006
CHK S. HORST 06JUN2006
APVD -
PRODUCT SPEC 108-2284
APPLICATION SPEC 114-13194
WEIGHT -

Tyco Electronics
Tyco Electronics
Harrisburg, PA 17105-3608

NAME POKE-IN LED CONNECTOR ASSEMBLY, THRU HOLE

SIZE	CAGE CODE	DRAWING NO	RESTRICTED TO
A2	00779	C-2008106	-

CUSTOMER DRAWING | SCALE 1:1 | SHEET 1 OF 2 | REV A2

AMP 1471-9 REV 31MAR2000

Pro/ENGINEER DRAWING

THIS DRAWING IS UNPUBLISHED. RELEASED FOR PUBLICATION 20
© COPYRIGHT 20 BY TYCO ELECTRONICS CORPORATION, ALL RIGHTS RESERVED.

LOC	DIST
-	-

REVISIONS

P	LTR	DESCRIPTION	DATE	DWN	APVD
	-	SEE SHEET 1	-	-	-

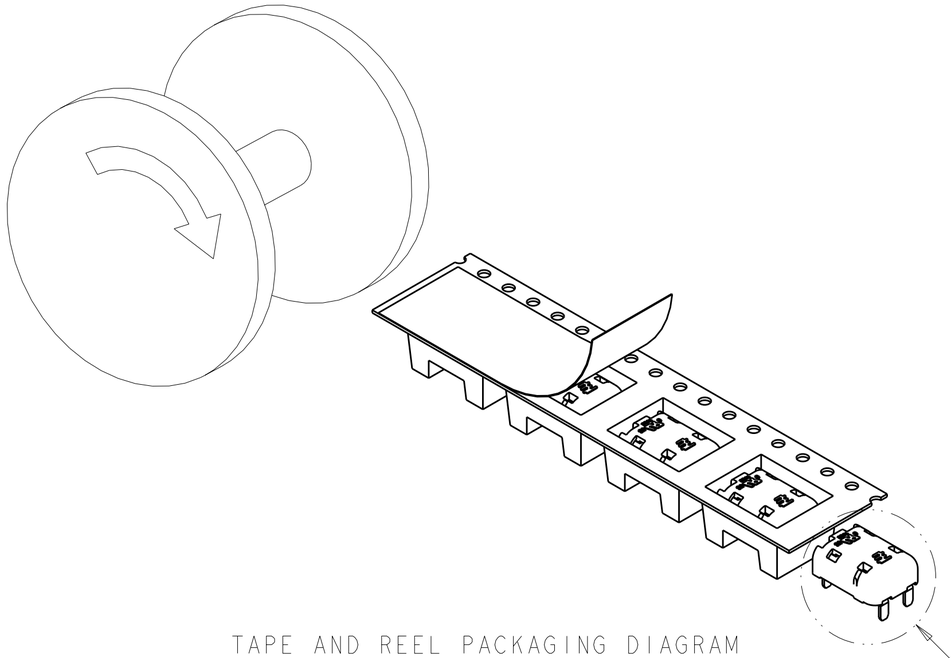

TAPE AND REEL PACKAGING DIAGRAM
SCALE 2:1

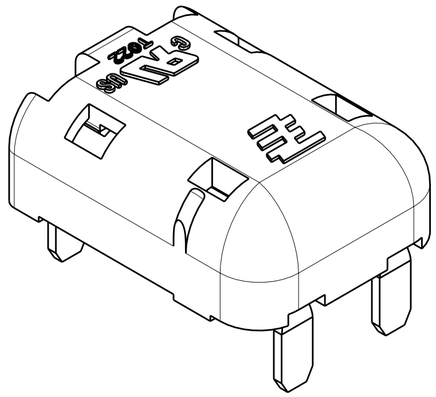

DETAIL A
SCALE 8:1

THIS DRAWING IS A CONTROLLED DOCUMENT FOR TYCO ELECTRONICS CORPORATION. IT IS SUBJECT TO CHANGE AND THE CONTROLLING ENGINEERING ORGANIZATION SHOULD BE CONTACTED FOR THE LATEST REVISION.

DIMENSIONS: mm

TOLERANCES UNLESS OTHERWISE SPECIFIED:

0 PLC	±-
1 PLC	±0.5
2 PLC	±0.10
3 PLC	±-
4 PLC	±-
ANGLES	±3°

MATERIAL: SEE TABLE

FINISH: SEE TABLE

DWN C. DAILY 06JUN2006
CHK S. HORST 06JUN2006
APVD -
PRODUCT SPEC 108-2284
APPLICATION SPEC 114-13194
WEIGHT -

Tyco Electronics
Tyco Electronics
Harrisburg, PA 17105-3608

NAME: POKE-IN LED CONNECTOR ASSEMBLY, THRU HOLE

SIZE	CAGE CODE	DRAWING NO	RESTRICTED TO
A2	00779	C-2008106	-

CUSTOMER DRAWING | SCALE 1:1 | SHEET 2 OF 2 | REV A2

Компания «ЭлектроПласт» предлагает заключение долгосрочных отношений при поставках импортных электронных компонентов на взаимовыгодных условиях!

Наши преимущества:

- Оперативные поставки широкого спектра электронных компонентов отечественного и импортного производства напрямую от производителей и с крупнейших мировых складов;
- Поставка более 17-ти миллионов наименований электронных компонентов;
- Поставка сложных, дефицитных, либо снятых с производства позиций;
- Оперативные сроки поставки под заказ (от 5 рабочих дней);
- Экспресс доставка в любую точку России;
- Техническая поддержка проекта, помощь в подборе аналогов, поставка прототипов;
- Система менеджмента качества сертифицирована по Международному стандарту ISO 9001;
- Лицензия ФСБ на осуществление работ с использованием сведений, составляющих государственную тайну;
- Поставка специализированных компонентов (Xilinx, Altera, Analog Devices, Intersil, Interpoint, Microsemi, Aeroflex, Peregrine, Syfer, Eurofarad, Texas Instrument, Miteq, Cobham, E2V, MA-COM, Hittite, Mini-Circuits,General Dynamics и др.);

Помимо этого, одним из направлений компании «ЭлектроПласт» является направление «Источники питания». Мы предлагаем Вам помощь Конструкторского отдела:

- Подбор оптимального решения, техническое обоснование при выборе компонента;
- Подбор аналогов;
- Консультации по применению компонента;
- Поставка образцов и прототипов;
- Техническая поддержка проекта;
- Защита от снятия компонента с производства.

Как с нами связаться

Телефон: 8 (812) 309 58 32 (многоканальный)
Факс: 8 (812) 320-02-42
Электронная почта: org@eplast1.ru
Адрес: 198099, г. Санкт-Петербург, ул. Калинина, дом 2, корпус 4, литера А.