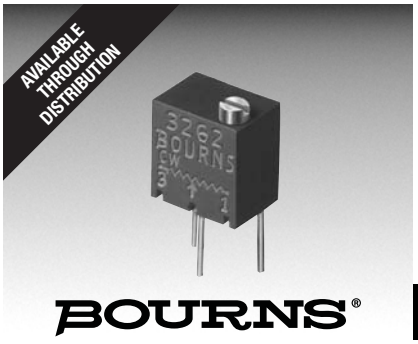

BOURNS®

Features

- Multiturn / Cermet / Industrial / Sealed
- Listed on the QPL per MIL-PRF-22097 and High-Rel MIL-PRF-39035
- For trimmer applications/processing guidelines, click here

RJ26/RJR26 - 1/4 ” Trimpot® Trimming Potentiometer

Electrical Characteristics

Standard Resistance Range
..... 10 to 1 megohm
(see standard resistance table)
Resistance Tolerance ..... ±10 % std.
Absolute Minimum Resistance
RJ26 ..... 2 % or
20 ohms max. (whichever is greater)
RJR26 ..... 2 % or
2 ohms max. (whichever is greater)
Contact Resistance Variation ... 3.0 % or
3 ohms max. (whichever is greater)
Adjustability
Voltage ..... ±0.02 %
Resistance ..... ±0.05 %
Resolution ..... Infinite
Insulation Resistance ..... 500 vdc.
1,000 megohms min.
Dielectric Strength
Sea Level..... 600 vac
80,000 Feet ..... 250 vac
Effective Travel .....12 turns nom.

Environmental Characteristics

Power Rating (200 volts max.)
85 °C ..... 0.25 watt
150 °C ..... 0 watt
Temperature Range ... -65 °C to +150 °C
Temperature Coefficient ... ±100 ppm/°C
Seal Test ..... 85 °C Fluorinert*
Humidity
RJ26.....MIL-STD-202 Method 106
96 hours (1 % ΔTR, 10 Megohms IR)
RJR26 .....MIL-STD-202 Method 106
96 hours (1 % ΔTR, 100 Megohms IR)
Vibration ..... 20 G (1 % ΔTR; 1 % ΔVR)
Shock ..... 100 G (1 % ΔTR; 1 % ΔVR)
Load Life
RJ26..1,000 hours 0.25 watt @ 85 °C
(2 % ΔTR; 1 % ΔVR)
RJR26 . 10,000 hours 0.25 watt @ 85 °C
(3 % ΔTR)
Rotational Life .....200 cycles
(2 % ΔTR)

Physical Characteristics

Torque.....3.0 oz-in. max.
Mechanical Stops.....Wiper idles
Terminals .....MIL-STD-202; Method 208
Weight .....0.015 oz.
Marking..... Mil-spec part number
Wiper .....50 % (Actual TR) ±10 %
Flammability .....U.L. 94V-0
Standard Packaging.....50 pcs. per tube
Adjustment Tool.....H-90

Product Dimensions

RJ26FW/RJR26FW
Common Dimensions

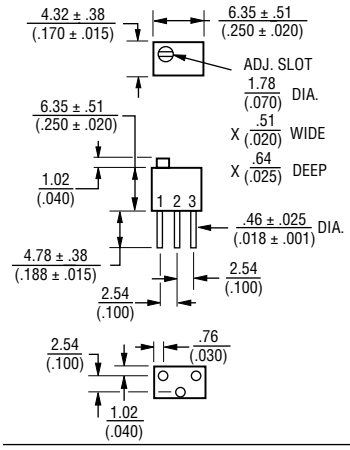

RJ26FX/
RJR26FX

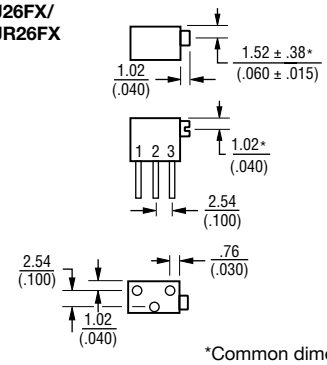

*Common dimensions

RJ26FP/
RJR26FP

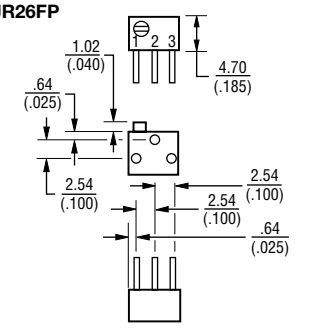

DIMENSIONS: MM (INCHES)

TOLERANCES: ± 0.25 (.010) EXCEPT WHERE NOTED

How To Order

MIL-PRF-22097 **RJ26 F W 202**

Model
Characteristic
F = ±100 ppm/°C Temp. Coeff. Max.
Terminal Style
Resistance Code

How To Order

MIL-PRF-39035 **RJR26 F W 204 P**

Model
Characteristic
F = ±100 ppm/°C Temp. Coeff. Max.
Terminal Style
Resistance Code
Failure Rate
M = 1.0 %
P = 0.1 %
R = 0.01 %

Standard Resistance Table

Resistance (Ohms)	Resistance Code
10	100
20	200
50	500
100	101
200	201
500	501
1,000	102
2,000	202
5,000	502
10,000	103
20,000	203
25,000	253
50,000	503
100,000	104
200,000	204
250,000	254
500,000	504
1,000,000	105

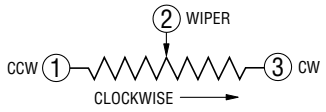

REV. 08/10

*RoHS Directive 2002/95/EC Jan 27 2003 including Annex.
“Trimpot” is a registered trademark of Bourns, Inc.
Specifications are subject to change without notice.
Customers should verify actual device performance in their specific applications.

Компания «ЭлектроПласт» предлагает заключение долгосрочных отношений при поставках импортных электронных компонентов на взаимовыгодных условиях!

Наши преимущества:

- Оперативные поставки широкого спектра электронных компонентов отечественного и импортного производства напрямую от производителей и с крупнейших мировых складов;
- Поставка более 17-ти миллионов наименований электронных компонентов;
- Поставка сложных, дефицитных, либо снятых с производства позиций;
- Оперативные сроки поставки под заказ (от 5 рабочих дней);
- Экспресс доставка в любую точку России;
- Техническая поддержка проекта, помощь в подборе аналогов, поставка прототипов;
- Система менеджмента качества сертифицирована по Международному стандарту ISO 9001;
- Лицензия ФСБ на осуществление работ с использованием сведений, составляющих государственную тайну;
- Поставка специализированных компонентов (Xilinx, Altera, Analog Devices, Intersil, Interpoint, Microsemi, Aeroflex, Peregrine, Syfer, Eurofarad, Texas Instrument, Miteq, Cobham, E2V, MA-COM, Hittite, Mini-Circuits,General Dynamics и др.);

Помимо этого, одним из направлений компании «ЭлектроПласт» является направление «Источники питания». Мы предлагаем Вам помощь Конструкторского отдела:

- Подбор оптимального решения, техническое обоснование при выборе компонента;
- Подбор аналогов;
- Консультации по применению компонента;
- Поставка образцов и прототипов;
- Техническая поддержка проекта;
- Защита от снятия компонента с производства.

Как с нами связаться

Телефон: 8 (812) 309 58 32 (многоканальный)
Факс: 8 (812) 320-02-42
Электронная почта: org@eplast1.ru
Адрес: 198099, г. Санкт-Петербург, ул. Калинина, дом 2, корпус 4, литера А.