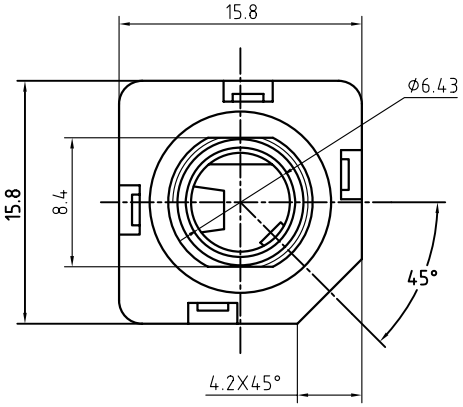

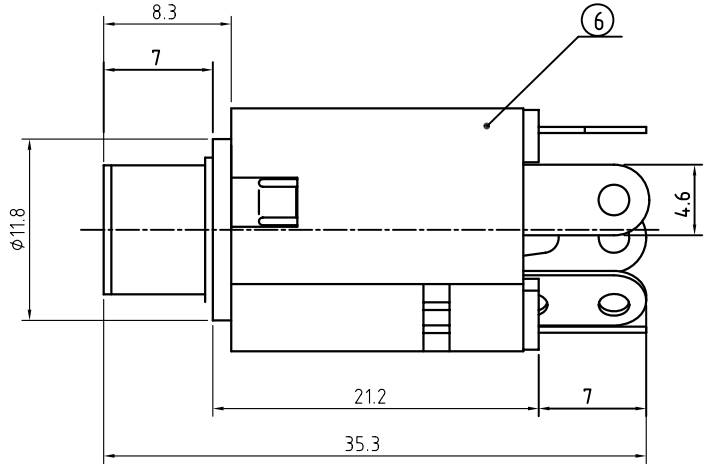

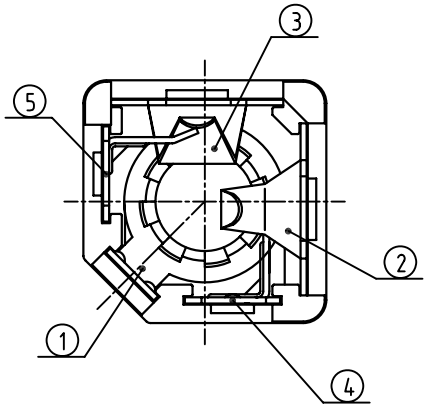

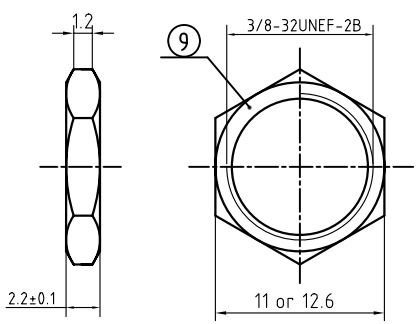

HEX NUT

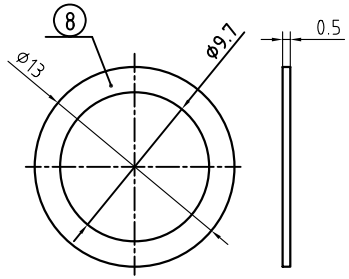

FLAT WASHER

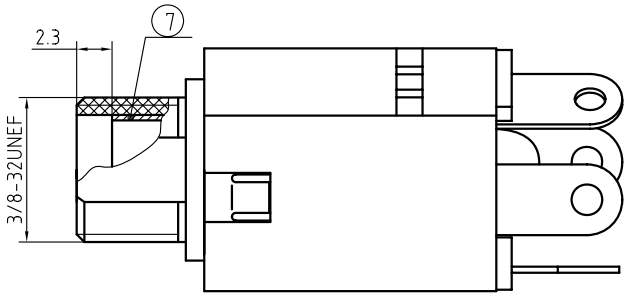

PART NUMBER	ACJM-MIVS-2	ACJM-MIVS-2S	ACJS-MIVS-3	ACJS-MIVS-3S	ACJS-MIVS-5	WITH HEX NUT & FLAT WASHER
	ACJM-LIVS-2	ACJM-LIVS-2S	ACJS-LIVS-3	ACJS-LIVS-3S	ACJS-LIVS-5	WITHOUT HEX NUT & FLAT WASHER
GENERAL SCHEMATIC	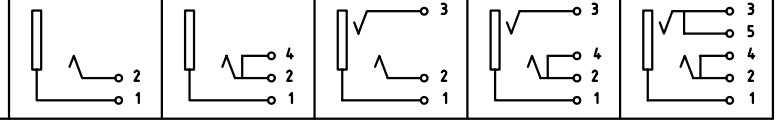					

NO.	NAME	QTY	MATERIAL(THICK,COLOR)	REMARK
9	HEX NUT	1	H59 (COPPER ALLOY)	Ni-PLATED(Cu:2-3um, Ni:2-3um) RoHS COMPLIANT
8	FLAT WASHER	1	H62Y OR STEEL t=0.5	
7	SLEEVE	1	H59 (COPPER ALLOY)	
6	HOUSING	1	PBT G10 94HB	RoHS COMPLIANT
5	5# TERMINAL	1	QSn6.5-0.1Y t=0.35 (C5210R-H)	Ag-PLATED(Cu:2-3um, Ag:0.3um) RoHS COMPLIANT
4	4# TERMINAL	1	QSn6.5-0.1Y t=0.4 (C5210R-H)	
3	3# TERMINAL	1	QSn6.5-0.1Y t=0.35 (C5210R-H)	
2	2# TERMINAL	1	QSn6.5-0.1Y t=0.4 (C5210R-H)	
1	1# TERMINAL	1	QSn6.5-0.1Y t=0.4 (C5210R-H)	

REV.	CHANGE DETAILS	BY	DATE	CHG/No
2	CHANGE SLEEVE FROM FULL TO 2.3mm RECCESS-ITEM 7	M.H	02-03-11	8992
1	CHANGE P/N FROM 55010635 TO CAT P/N ACJM/S-MIVS	M.H	05-03-10	----
0	FIRST ISSUE	M.N.H	22-10-09	----

UNLESS OTHERWISE SPECIFIED TOLERANCE TO BE

LINEAR		ANGULAR	
X ±	0.50	X° ±	1°
X,X ±	0.20	X°X' ±	30'
X,XX±	0.10	X°X'X" ±	15'

BREAK ALL SHARP EDGES AND REMOVE ALL BURRS

DO NOT SCALE

DIMENSIONS IN MILIMETRES

THIRD ANGLE PROJECTION

THIS DOCUMENT IS THE PROPERTY OF AMPHENOL AUSTRALIA PTY. LTD.. NO PART THEREOF MAY BE REPRODUCED AND USED WITHOUT THE PRIOR WRITTEN CONSENT OF THE OWNER

CAD FILE:	55010635000111	DRN:	M.H	DATE:	22-10-09
MATL:	SEE NOTES	CKD:	M.H.	DATE:	02-03-11
FINISH:	SEE NOTES	APP'D:	P.M	DATE:	02-03-11
		SCALE:	NTS	PART No:	SEE SCHEMATIC

TITLE: 1/4 STEREO INSULATED PHONE JACK CUSTOMER DRAWING

SIZE: A4

Amphenol

Amphenol Australia Pty.Ltd, 2 Fiveways Blvd, Keysborough, Vic3173

DRAWING NO. 55010635-000-1

SHEET 1 OF 1

Компания «ЭлектроПласт» предлагает заключение долгосрочных отношений при поставках импортных электронных компонентов на взаимовыгодных условиях!

Наши преимущества:

- Оперативные поставки широкого спектра электронных компонентов отечественного и импортного производства напрямую от производителей и с крупнейших мировых складов;
- Поставка более 17-ти миллионов наименований электронных компонентов;
- Поставка сложных, дефицитных, либо снятых с производства позиций;
- Оперативные сроки поставки под заказ (от 5 рабочих дней);
- Экспресс доставка в любую точку России;
- Техническая поддержка проекта, помощь в подборе аналогов, поставка прототипов;
- Система менеджмента качества сертифицирована по Международному стандарту ISO 9001;
- Лицензия ФСБ на осуществление работ с использованием сведений, составляющих государственную тайну;
- Поставка специализированных компонентов (Xilinx, Altera, Analog Devices, Intersil, Interpoint, Microsemi, Aeroflex, Peregrine, Syfer, Eurofarad, Texas Instrument, Miteq, Cobham, E2V, MA-COM, Hittite, Mini-Circuits,General Dynamics и др.);

Помимо этого, одним из направлений компании «ЭлектроПласт» является направление «Источники питания». Мы предлагаем Вам помощь Конструкторского отдела:

- Подбор оптимального решения, техническое обоснование при выборе компонента;
- Подбор аналогов;
- Консультации по применению компонента;
- Поставка образцов и прототипов;
- Техническая поддержка проекта;
- Защита от снятия компонента с производства.

Как с нами связаться

Телефон: 8 (812) 309 58 32 (многоканальный)
Факс: 8 (812) 320-02-42
Электронная почта: org@eplast1.ru
Адрес: 198099, г. Санкт-Петербург, ул. Калинина, дом 2, корпус 4, литера А.