POST HEADER ポストヘッダ
AMP P/N 173981-3
OR KYOCERA ELCO
京セラ エルコ
P/N 00-8283-0312-00-000

TERMINAL No.1 SENSOR 端子 センサー
TERMINAL No.2 ⊖ 端子
TERMINAL No.3 ⊕ 端子

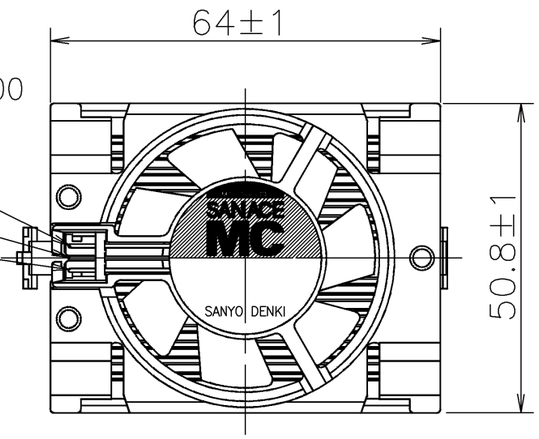

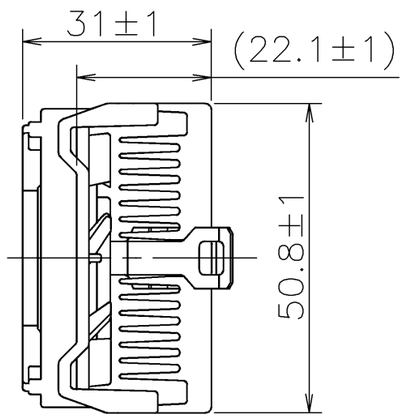

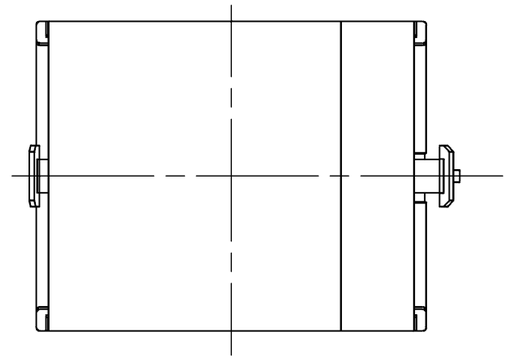

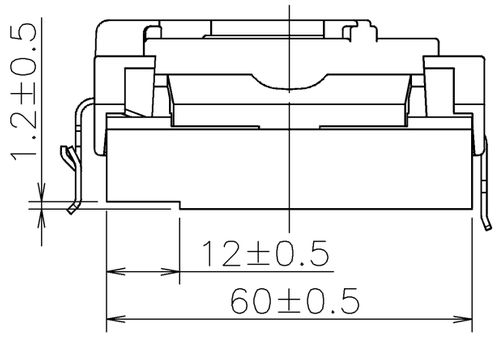

MATCHING CONNECTOR (REF.) 相手側コネクタ（参考）	
CRIMP TYPE 圧着型 (AMP)	HOUSING 179228-3 ハウジング TERMINAL 179518-1(LOOSE) 端子 (バラ) 179227-1(REEL) (連鎖)
PRESS TYPE 圧接型 (AMP)	173977-3

RATED VOLTAGE 定格電圧	12 V DC
OPERATING VOLTAGE 使用電圧範囲	7 V DC ~ 13.8 V DC
RATED CURRENT 定格電流	0.09 A MAX. AT 12 V DC 以下(DC12 Vにて)
RATED SPEED 定格回転速度	4800 min^{-1} ±20% AT 12 V DC (AT 25 ℃) (DC12 Vにて、25℃の時)
THERMAL RESISTANCE θj-a 熱抵抗	1.15 K/W AT 4800 $min.^{-1}$ (NOTE 4) (4800 min^{-1} にて) (注4)
SOUND PRESSURE LEVEL 音圧レベル	35 dB(A) (NOMINAL) AT 4800 $min.^{-1}$ (NOTE1) (中心値) (4800 min^{-1} にて) (注1)
INSULATION RESISTANCE 絶縁抵抗	10 MΩ MIN. AT 500 V DC (NOTE2) DC500 Vメガーにて10 MΩ以上 (注2)
DIELECTRIC STRENGTH 絶縁耐圧	1 MINUTES AT 500 V AC, 50/60 Hz (NOTE2) AC 50/60 Hz. 500 Vにて1分間耐えること。(注2)
OPERATING TEMP. RANGE 使用温度範囲	0 ℃ ~ +70 ℃
STORAGE TEMP. RANGE 保存温度範囲	-30 ℃ ~ +75 ℃
MASS 質量	APPROX. 110 g 約
MATERIAL 材質	FRAME, IMPELLER : PLASTICS(BLACK) フレーム·羽根 : 樹脂成形品(黒)
	HEAT SINK : ALUMINUM. NON-ANODIZED ヒートシンク : アルミニウム(表面処理なし)
BEARING SYSTEM 軸受	2 BALL BEARINGS ボールベアリング

NOTE: 1. MEASURED AT 1 m DISTANCE FROM MOTER SURFACE.
注 機器表面側より1 mにて測定する。
2. MEASURED BETWEEN THE TERMINALS AND THE FRAME.
入力端子とフレームとの間。
3. MOTOR IS PROTECTED FROM DAMAGE OF LOCKED ROTOR CONDITION AT THE OPERATING VOLTAGE.
ファン拘束時焼損の恐れはない。
4. THERMAL RESISTANCE IS MEASURED WITH THERMAL INTERFACE MATERIAL APPLYING SILICON COMPOUND.
熱抵抗は、密着材として、シリコングリースを使用した時の値。
5. FOR SENSOR SPEC., SEE 9D0001H002.
センサー仕様は、9D0001H002による。

記号 REV.	記事 DESCRIPTION	日付 DATE
C	E0142546	14-10-20
B	E0057047	03-08-29
A	新規作成 宮沢	00-12-14

単位 UNIT: mm
尺度 SCALE:
承認 APPROVED BY: T.OGAWARA 14-10-20
審査 CHECKED: K.UENO 14-10-21
設計 DESIGNED BY: INADA 14-10-20
REFERENCE ONLY
品目分類記号: 3511
名称 TITLE: MPU COOLER San Ace MC
MPUクーラー サンエースMC
図番 DWG NO.: 109X6512A2016 REV. C
D12,E0 00431901

山洋電気株式会社
SANYO DENKI CO.,LTD.

A3G-F3

SENSOR SPECIFICATION FOR BRUSHLESS DC FAN

ブラシレスDCファン　センサー仕様

1. OUTPUT CIRCUIT – OPEN COLLECTOR
   出力回路－オープンコレクタ

2. SPECIFICATION
   仕様

   V_{CE} = +30 V DC MAX.

   I_C = 10 mA MAX. (V_{CE}(SAT) = 0.4 V MAX.)

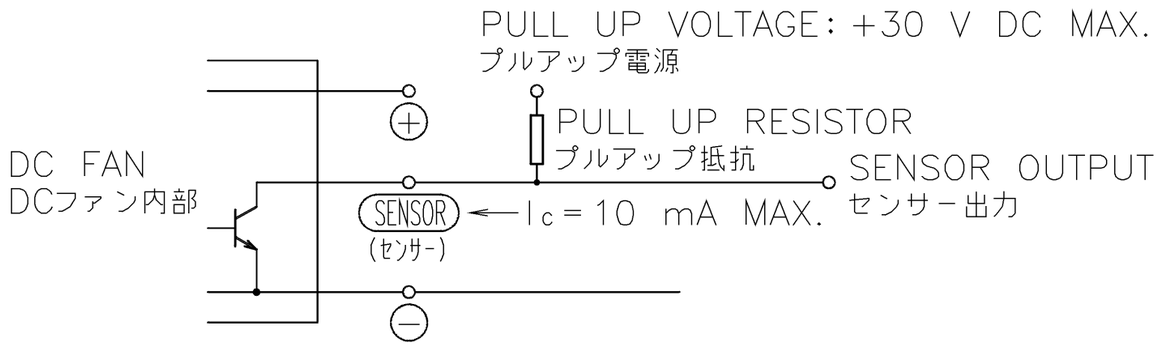

3. WAVEFORM OF SENSOR OUTPUT
   センサー出力波形

   (a) RUNNING CONDITION
   通常回転時

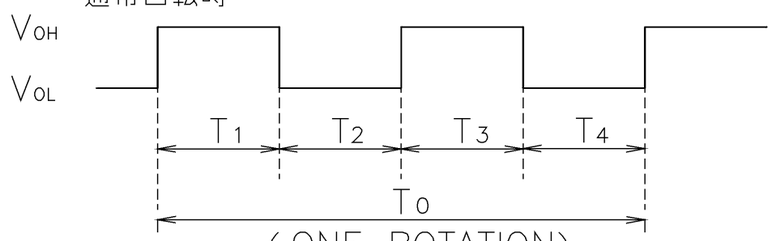

(ONE ROTATION)
(ファン1回転)

$T_{1\sim4} \fallingdotseq (1/4)\,T_0$

$T_{1\sim4} \fallingdotseq (1/4)\,T_0 = 60/4\ N(s)$

N=FAN ROTATION SPEED (min^{-1})
ファン回転速度

(b) LOCKED ROTOR CONDITION
羽根ロック時

SENSOR OUTPUT IS FIXED EITHER
(b−1) OR (b−2) AT LOCKED ROTOR CONDITION.
下図のどちらかに固定される。

(b−1) VOH
0V

(b−2) VOL
0V

G	E0080323	06−10−12		承認 APPROVED BY M. Murata 06−10−12	PULSE SENSOR パルスセンサー
F	E0036047	00−09−08			
E	E0035505	00−08−04	単位 UNIT mm	審査 CHECKED BY M. Murata 06−10−12	名称 TITLE SENSOR SPECIFICATION BLDCファン　センサー仕様
D	E0031997	00−02−21			
A	新規作成　小河原	88−11−24	尺度 SCALE	設計 DESIGNED BY CHAMBAO 06−10−12	
記号 REV.	記　事 DESCRIPTION	日　付 DATE			

REFERENCE ONLY

山洋電気株式会社
SANYO DENKI CO.,LTD.

図番 DWG NO. 9D0001H002　REV. G

A3G-F1　00003287

Компания «ЭлектроПласт» предлагает заключение долгосрочных отношений при поставках импортных электронных компонентов на взаимовыгодных условиях!

Наши преимущества:

- Оперативные поставки широкого спектра электронных компонентов отечественного и импортного производства напрямую от производителей и с крупнейших мировых складов;
- Поставка более 17-ти миллионов наименований электронных компонентов;
- Поставка сложных, дефицитных, либо снятых с производства позиций;
- Оперативные сроки поставки под заказ (от 5 рабочих дней);
- Экспресс доставка в любую точку России;
- Техническая поддержка проекта, помощь в подборе аналогов, поставка прототипов;
- Система менеджмента качества сертифицирована по Международному стандарту ISO 9001;
- Лицензия ФСБ на осуществление работ с использованием сведений, составляющих государственную тайну;
- Поставка специализированных компонентов (Xilinx, Altera, Analog Devices, Intersil, Interpoint, Microsemi, Aeroflex, Peregrine, Syfer, Eurofarad, Texas Instrument, Miteq, Cobham, E2V, MA-COM, Hittite, Mini-Circuits,General Dynamics и др.);

Помимо этого, одним из направлений компании «ЭлектроПласт» является направление «Источники питания». Мы предлагаем Вам помощь Конструкторского отдела:

- Подбор оптимального решения, техническое обоснование при выборе компонента;
- Подбор аналогов;
- Консультации по применению компонента;
- Поставка образцов и прототипов;
- Техническая поддержка проекта;
- Защита от снятия компонента с производства.

Как с нами связаться

Телефон: 8 (812) 309 58 32 (многоканальный)
Факс: 8 (812) 320-02-42
Электронная почта: org@eplast1.ru
Адрес: 198099, г. Санкт-Петербург, ул. Калинина, дом 2, корпус 4, литера А.