MPQ3725A

NPN SILICON
QUAD TRANSISTOR

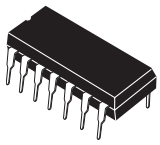

TO-116 CASE

Central™
Semiconductor Corp.

DESCRIPTION:
The CENTRAL SEMICONDUCTOR MPQ3725A type is comprised of four independant silicon NPN transistors mounted in a 14-Pin DIP case, designed for core driver applications.

MARKING CODE: FULL PART NUMBER

MAXIMUM RATINGS: (T_A=25°C)	**SYMBOL**		**UNITS**
Collector-Emitter Voltage	V_{CES}	70	V
Collector-Emitter Voltage	V_{CEO}	50	V
Emitter-Base Voltage	V_{EBO}	5.0	V
Collector Current	I_C	1.0	A
Power Dissipation (each transistor)	P_D	1.0	W
Power Dissipation (total package)	P_D	2.5	W
Operating and Storage Junction Temperature	T_J, T_{stg}	-65 to +150	°C

ELECTRICAL CHARACTERISTICS: (T_A=25°C)

SYMBOL	**TEST CONDITIONS**	**MIN**	**MAX**	**UNITS**
I_{CBO}	V_{CB}=40V		500	nA
BV_{CEO}	I_C=10mA	50		V
BV_{CES}	I_C=100µA	70		V
BV_{EBO}	I_E=10µA	5.0		V
$V_{CE(SAT)}$	I_C=500mA, I_B=50mA		0.45	V
$V_{BE(SAT)}$	I_C=500mA, I_B=50mA	0.8	1.0	V
h_{FE}	V_{CE}=1.0V, I_C=100mA	40		
h_{FE}	V_{CE}=2.0V, I_C=500mA	30		
f_T	V_{CE}=10V, I_C=50mA, f=100MHz	200		MHz
C_{ob}	V_{CB}=10V, I_E=0, f=1.0MHz		10	pF
C_{ib}	V_{EB}=0.5V, I_C=0, f=1.0MHz		80	pF

Central™
Semiconductor Corp.

MPQ3725A

NPN SILICON
QUAD TRANSISTOR

TO-116 CASE - MECHANICAL OUTLINE

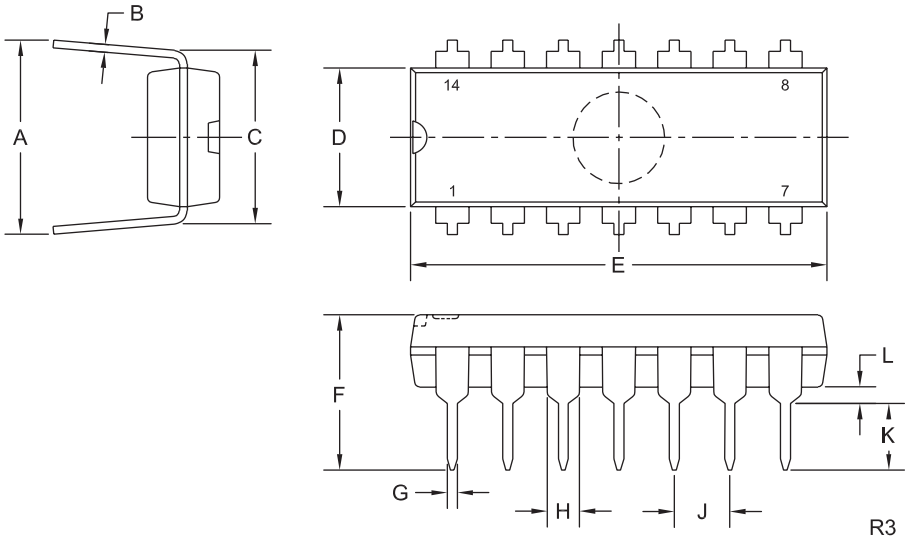

DIMENSIONS				
	INCHES		MILLIMETERS	
SYMBOL	MIN	MAX	MIN	MAX
A	0.310	0.390	7.9	9.9
B	0.008	0.014	0.2	0.4
C	0.310		7.9	
D	0.240	0.260	6.1	6.6
E	0.740	0.760	18.8	19.3
F	-	0.300	-	7.6
G	0.014	0.022	0.4	0.6
H	0.050		1.3	
J	0.100		2.5	
K	0.125	0.150	3.2	3.8
L	0.015	-	0.4	-

TO-116 (REV: R3)

MARKING CODE: FULL PART NUMBER

PIN CONFIGURATION

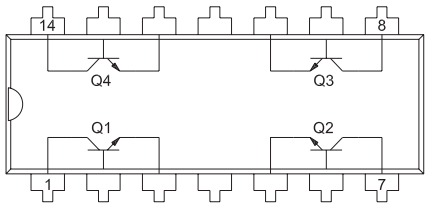

LEAD CODE:

1) COLLECTOR Q1
2) BASE Q1
3) EMITTER Q1
4) NC
5) EMITTER Q2
6) BASE Q2
7) COLLECTOR Q2
8) COLLECTOR Q3
9) BASE Q3
10) EMITTER Q3
11) NC
12) EMITTER Q4
13) BASE Q4
14) COLLECTOR Q4

R0 (5-December 2007)

Компания «ЭлектроПласт» предлагает заключение долгосрочных отношений при поставках импортных электронных компонентов на взаимовыгодных условиях!

Наши преимущества:

- Оперативные поставки широкого спектра электронных компонентов отечественного и импортного производства напрямую от производителей и с крупнейших мировых складов;
- Поставка более 17-ти миллионов наименований электронных компонентов;
- Поставка сложных, дефицитных, либо снятых с производства позиций;
- Оперативные сроки поставки под заказ (от 5 рабочих дней);
- Экспресс доставка в любую точку России;
- Техническая поддержка проекта, помощь в подборе аналогов, поставка прототипов;
- Система менеджмента качества сертифицирована по Международному стандарту ISO 9001;
- Лицензия ФСБ на осуществление работ с использованием сведений, составляющих государственную тайну;
- Поставка специализированных компонентов (Xilinx, Altera, Analog Devices, Intersil, Interpoint, Microsemi, Aeroflex, Peregrine, Syfer, Eurofarad, Texas Instrument, Miteq, Cobham, E2V, MA-COM, Hittite, Mini-Circuits,General Dynamics и др.);

Помимо этого, одним из направлений компании «ЭлектроПласт» является направление «Источники питания». Мы предлагаем Вам помощь Конструкторского отдела:

- Подбор оптимального решения, техническое обоснование при выборе компонента;
- Подбор аналогов;
- Консультации по применению компонента;
- Поставка образцов и прототипов;
- Техническая поддержка проекта;
- Защита от снятия компонента с производства.

Как с нами связаться

Телефон: 8 (812) 309 58 32 (многоканальный)
Факс: 8 (812) 320-02-42
Электронная почта: org@eplast1.ru
Адрес: 198099, г. Санкт-Петербург, ул. Калинина, дом 2, корпус 4, литера А.