Type: CDRH104R , CDRH104

◆ Product Description

- 10.1×9.2mm Max.(L×W), 5.0mm Max. Height. (CDRH104)
- 10.5×10.3mm Max.(L×W), 4.0mm Max. Height. (CDRH104R)
- Inductance range:10～470μH(CDRH104); 1.5～330μH(CDRH104R).
- Rated current range:0.36～2.4A(CDRH104); 0.52～6.5A(CDRH104R).
- In addition to the standards versions shown here, custom inductors are also available to meet your exact requirements.

◆ Feature

- Magnetically shielded construction.
- Ideally used in Notebook PC, LCD TV,DVD, Game machine, STB ,Projector etc as DC-DC Converter inductors.
- RoHS Compliance

◆ Dimensions (mm)

CDRH104

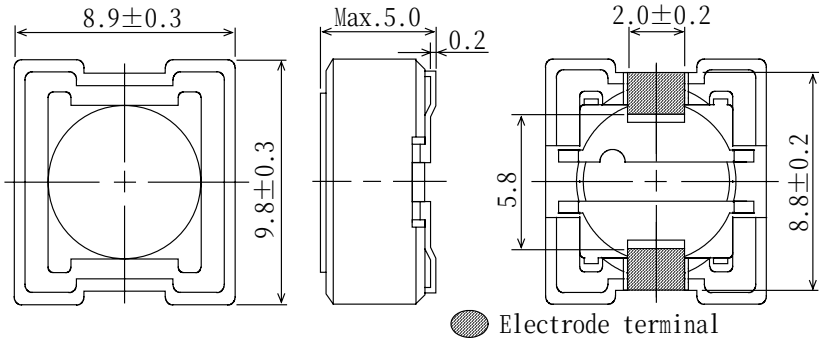

CDRH104R

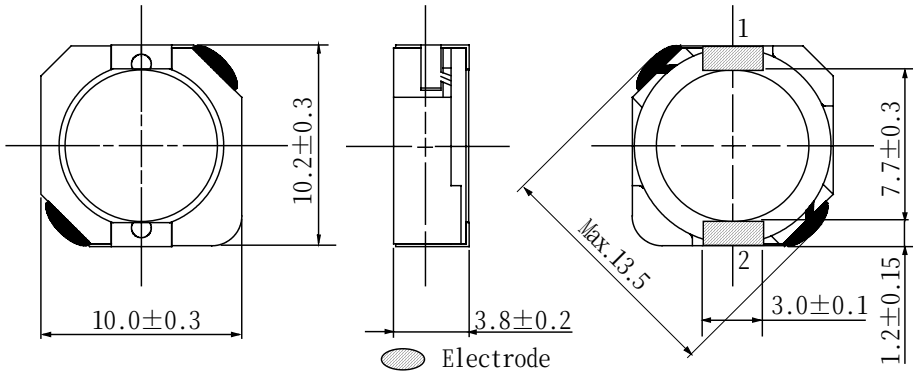

Type: CDRH104R , CDRH104

◆ Land Pattern (mm)

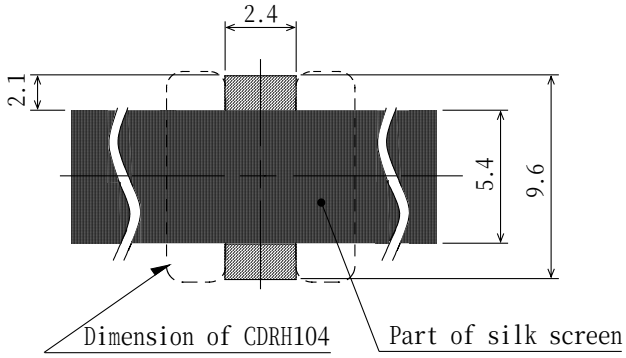

CDRH104

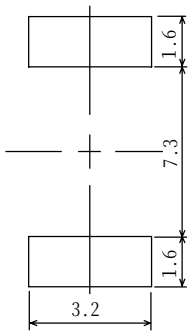

CDRH104R

◆ Specification(CDRH104)

Part Name ※	Stamp	Inductance [Within] 1kHz/1V	D.C.R.(Ω) Max.(Typ.) (at 20°C)	Rated Current (A) ※2
CDRH1Ø4NP-1ØØM□	100	10μH±20%	50m(37m)	2.40
CDRH1Ø4NP-12ØM□	120	12μH±20%	54m(40m)	2.25
CDRH1Ø4NP-15ØM□	150	15μH±20%	61m(45m)	2.00
CDRH1Ø4NP-18ØM□	180	18μH±20%	84m(63m)	1.80
CDRH1Ø4NP-22ØM□	220	22μH±20%	94m(69m)	1.65
CDRH1Ø4NP-27ØM□	270	27μH±20%	0.11(82m)	1.45
CDRH1Ø4NP-33ØM□	330	33μH±20%	0.15(0.11)	1.35
CDRH1Ø4NP-39ØM□	390	39μH±20%	0.17(0.13)	1.20
CDRH1Ø4NP-47ØM□	470	47μH±20%	0.21(0.15)	1.10
CDRH1Ø4NP-56ØM□	560	56μH±20%	0.23(0.17)	1.00
CDRH1Ø4NP-68ØM□	680	68μH±20%	0.26(0.20)	0.93
CDRH1Ø4NP-82ØM□	820	82μH±20%	0.36(0.27)	0.84
CDRH1Ø4NP-1Ø1M□	101	100μH±20%	0.41(0.30)	0.76
CDRH1Ø4NP-121M□	121	120μH±20%	0.45(0.34)	0.70
CDRH1Ø4NP-151M□	151	150μH±20%	0.64(0.47)	0.63
CDRH1Ø4NP-181M□	181	180μH±20%	0.84(0.62)	0.57
CDRH1Ø4NP-221M□	221	220μH±20%	0.96(0.71)	0.52
CDRH1Ø4NP-271M□	271	270μH±20%	1.07(0.79)	0.47
CDRH1Ø4NP-331M□	331	330μH±20%	1.37(1.05)	0.43
CDRH1Ø4NP-391M□	391	390μH±20%	1.55(1.19)	0.39
CDRH1Ø4NP-471M□	471	470μH±20%	1.74(1.34)	0.36

※ Rated current: The DC current at which the inductance decreases to 75% of it's nominal value or when △t=40°C, whichever is lower(Ta=20°C).

Type: CDRH104R , CDRH104

◆ Specification(CDRH104R)

Part Name ※	Stamp	Inductance [Within] 100kHz/1V	D.C.R.(Ω) Max.(Typ.) (at 20℃)	Saturation Current (A) ※1-2	Temperature Rise current (A) ※2
CDRH1Ø4RNP-1R5N□	1R5	1.5μH ± 30%	8.1m (6.0m)	10.0	6.50
CDRH1Ø4RNP-2R5N□	2R5	2.5μH ± 30%	10.5m (7.8m)	7.50	6.10
CDRH1Ø4RNP-3R8N□	3R8	3.8μH ± 30%	13.0m (9.6m)	6.00	5.50
CDRH1Ø4RNP-5R2N□	5R2	5.2μH ± 30%	22m (16m)	5.50	5.40
CDRH1Ø4RNP-7RØN□	7R0	7.0μH ± 30%	27m (20m)	4.80	4.50
CDRH1Ø4RNP-1ØØN□	100	10μH ± 30%	35m (26m)	4.40	3.80
CDRH1Ø4RNP-12ØN□	120	12μH ± 30%	46m (34m)	3.70	3.40
CDRH1Ø4RNP-15ØN□	150	15μH ± 30%	50m (37m)	3.60	3.10
CDRH1Ø4RNP-18ØN□	180	18μH ± 30%	69m (51m)	3.10	2.60
CDRH1Ø4RNP-22ØN□	220	22μH ± 30%	73m (54m)	2.90	2.50
CDRH1Ø4RNP-27ØN□	270	27μH ± 30%	88m (65m)	2.60	2.30
CDRH1Ø4RNP-33ØN□	330	33μH ± 30%	93m (69m)	2.30	2.20
CDRH1Ø4RNP-39ØN□	390	39μH ± 30%	127m (94m)	2.20	2.00
CDRH1Ø4RNP-47ØN□	470	47μH ± 30%	128m (95m)	2.10	1.90
CDRH1Ø4RNP-56ØN□	560	56μH ± 30%	188m (139m)	1.65	1.50
CDRH1Ø4RNP-68ØN□	680	68μH ± 30%	213m (158m)	1.50	1.42
CDRH1Ø4RNP-82ØN□	820	82μH ± 30%	283m(218m)	1.45	1.30
CDRH1Ø4RNP-1Ø1N□	101	100μH ± 30%	304m (225m)	1.35	1.25
CDRH1Ø4RNP-121N□	121	120μH ± 30%	375m (278m)	1.20	1.08
CDRH1Ø4RNP-151N□	151	150μH ± 30%	506m (375m)	1.15	0.85
CDRH1Ø4RNP-181N□	181	180μH ± 30%	568m (421m)	1.00	0.75
CDRH1Ø4RNP-221N□	221	220μH ± 30%	756m (560m)	0.92	0.70
CDRH1Ø4RNP-271N□	271	270μH ± 30%	853m (632m)	0.84	0.55
CDRH1Ø4RNP-331N□	331	330μH ± 30%	1.09 (810m)	0.70	0.52

※ Description of part name

CDRH1Ø4RNP-1R5N□

- B Box
- C Carrier Tape

※ 1. Saturation current: The DC current at which the inductance decreases to 65% of it's nominal value.

※ 2. Temperature rise current: The DC current at which the temperature rise is △t=30℃.(Ta=20℃).

Компания «ЭлектроПласт» предлагает заключение долгосрочных отношений при поставках импортных электронных компонентов на взаимовыгодных условиях!

Наши преимущества:

- Оперативные поставки широкого спектра электронных компонентов отечественного и импортного производства напрямую от производителей и с крупнейших мировых складов;
- Поставка более 17-ти миллионов наименований электронных компонентов;
- Поставка сложных, дефицитных, либо снятых с производства позиций;
- Оперативные сроки поставки под заказ (от 5 рабочих дней);
- Экспресс доставка в любую точку России;
- Техническая поддержка проекта, помощь в подборе аналогов, поставка прототипов;
- Система менеджмента качества сертифицирована по Международному стандарту ISO 9001;
- Лицензия ФСБ на осуществление работ с использованием сведений, составляющих государственную тайну;
- Поставка специализированных компонентов (Xilinx, Altera, Analog Devices, Intersil, Interpoint, Microsemi, Aeroflex, Peregrine, Syfer, Eurofarad, Texas Instrument, Miteq, Cobham, E2V, MA-COM, Hittite, Mini-Circuits,General Dynamics и др.);

Помимо этого, одним из направлений компании «ЭлектроПласт» является направление «Источники питания». Мы предлагаем Вам помощь Конструкторского отдела:

- Подбор оптимального решения, техническое обоснование при выборе компонента;
- Подбор аналогов;
- Консультации по применению компонента;
- Поставка образцов и прототипов;
- Техническая поддержка проекта;
- Защита от снятия компонента с производства.

Как с нами связаться

Телефон: 8 (812) 309 58 32 (многоканальный)
Факс: 8 (812) 320-02-42
Электронная почта: org@eplast1.ru
Адрес: 198099, г. Санкт-Петербург, ул. Калинина, дом 2, корпус 4, литера А.