DATE	SYM	REVISION RECORD	AUTH	DR	CK
20/12/11	–	DOCUMENT CREATED		EC	TD

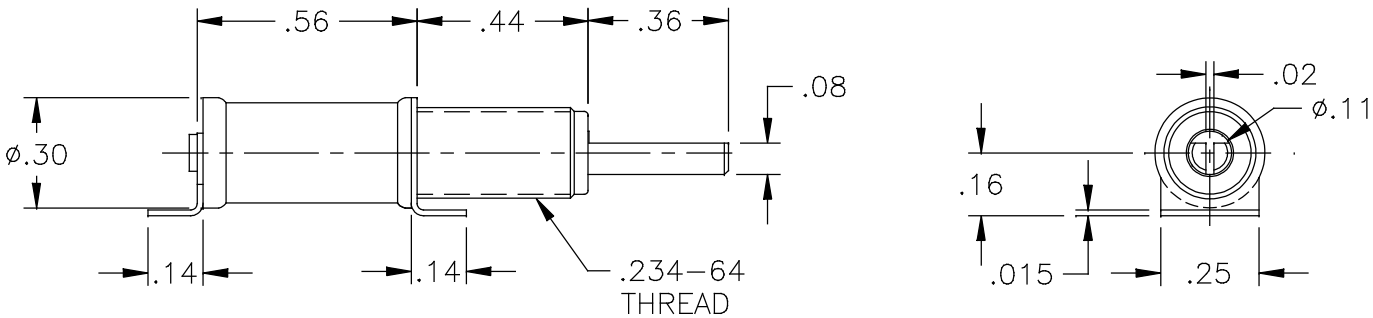

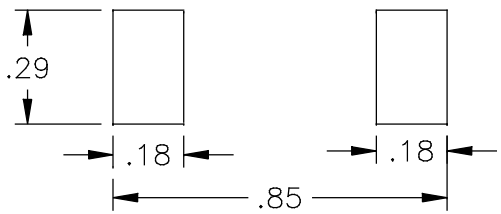

FOOT PRINT

NOTES:

1. CAPACITANCE RANGE, pF: 1.5 TO 40.0
2. DC WORKING VOLTAGE AT 40.0 pF: 1000
3. DC WITHSTANDING VOLTAGE AT 40.0 pF: 2000
4. Q FACTOR AT 100 MHz AND 40.0 pF: 2000 MIN.
5. INSULATION RESISTANCE: 10^6 MEGOHMS AT 25°C
6. TEMPERATURE COEFFICIENT: 0±100 PPM/°C
7. OPERATING TEMPERATURE: −65°C TO +125°C
8. TUNING TORQUE: 0.5 TO 5.0 IN−OZ
9. ROTATIONAL LIFE: 600 TURNS
10. VIBRATION: 50g AT 10−2000 Hz
11. SHOCK: 1500g, 0.5 MILLISECS.
12. SEAL: 40 PSI

TOLERANCES (EXCEPT AS NOTED)	VOLTRONICS CORPORATION 100 FORD RD. DENVILLE N.J.		
DECIMAL XXX ±.005 XX ±.016		SCALE 2 : 1	DRAWN BY E. CONTRERAS APPROVED BY T. DOLAN
FRACTIONAL –	TITLE OUTLINE DWG. NMAJ40HVFS		
ANGULAR –	DATE 20/12/11	DRAWING NUMBER 71,148	

Компания «ЭлектроПласт» предлагает заключение долгосрочных отношений при поставках импортных электронных компонентов на взаимовыгодных условиях!

Наши преимущества:

- Оперативные поставки широкого спектра электронных компонентов отечественного и импортного производства напрямую от производителей и с крупнейших мировых складов;
- Поставка более 17-ти миллионов наименований электронных компонентов;
- Поставка сложных, дефицитных, либо снятых с производства позиций;
- Оперативные сроки поставки под заказ (от 5 рабочих дней);
- Экспресс доставка в любую точку России;
- Техническая поддержка проекта, помощь в подборе аналогов, поставка прототипов;
- Система менеджмента качества сертифицирована по Международному стандарту ISO 9001;
- Лицензия ФСБ на осуществление работ с использованием сведений, составляющих государственную тайну;
- Поставка специализированных компонентов (Xilinx, Altera, Analog Devices, Intersil, Interpoint, Microsemi, Aeroflex, Peregrine, Syfer, Eurofarad, Texas Instrument, Miteq, Cobham, E2V, MA-COM, Hittite, Mini-Circuits,General Dynamics и др.);

Помимо этого, одним из направлений компании «ЭлектроПласт» является направление «Источники питания». Мы предлагаем Вам помощь Конструкторского отдела:

- Подбор оптимального решения, техническое обоснование при выборе компонента;
- Подбор аналогов;
- Консультации по применению компонента;
- Поставка образцов и прототипов;
- Техническая поддержка проекта;
- Защита от снятия компонента с производства.

Как с нами связаться

Телефон: 8 (812) 309 58 32 (многоканальный)
Факс: 8 (812) 320-02-42
Электронная почта: org@eplast1.ru
Адрес: 198099, г. Санкт-Петербург, ул. Калинина, дом 2, корпус 4, литера А.