PV7 Series

Illuminated | Water Protection | Heavy Duty | Front Panel Mount | RoHS | NEW

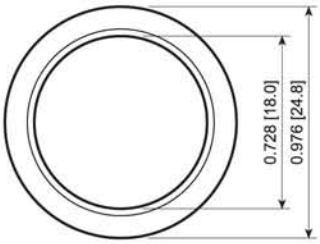

Suggested Panel Cutout

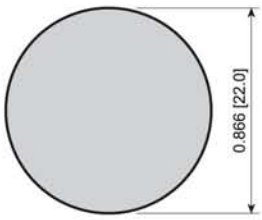

Maximum Panel Thickness:
Momentary Version: 0.315 [8.0mm]
Maintained Version: 0.472 [12.0mm]

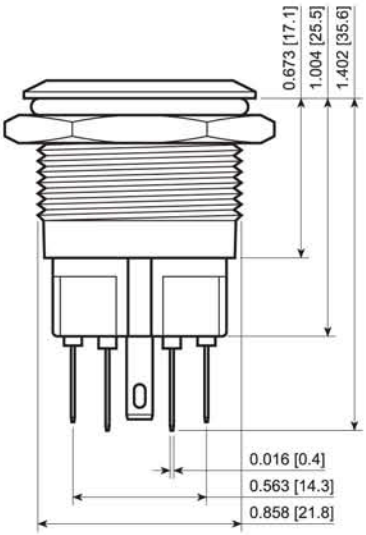

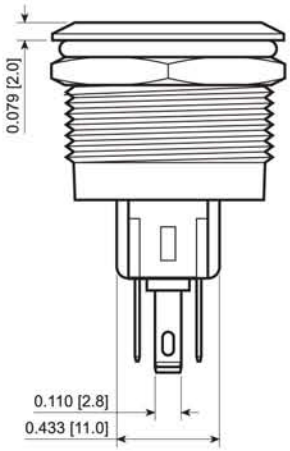

FEATURES:

- Vandal and Water Resistant
- Long Life Expectancy

SPECIFICATIONS:

Rating: 2A 48VDC
Illumination Base Rating:
Red, Yellow, and Orange: 20mA 1.8V
Blue, Green, and White: 20mA 2.8V
Temperature: -20°C to 55°C
Contact Resistance: 50mΩ Max.
Insulation Resistance: 1,000MΩ Min.
Dielectric Strength: 2,000VAC
Mechanical Life: 1,000,000 Cycles
Electrical Life: 50,000 Cycles

MATERIALS:

Button: Stainless Steel
Nickel Plated Brass
Body: Stainless Steel
Nickel Plated Brass
Base: PBT

CONTACTS: Gold Plated Over Silver Alloy

ANTI-VANDAL

Illumination Options

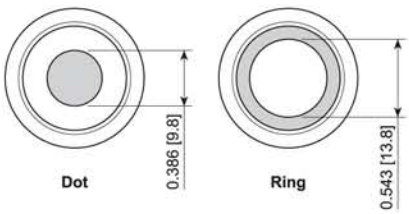

Maintained Version Dimensions

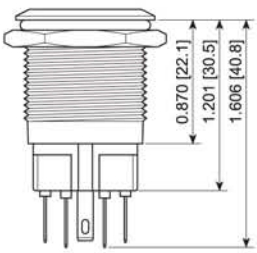

PV7F2Y0SS-311

SPECIFICATIONS SUBJECT TO CHANGE WITHOUT NOTICE

Series	Actuator Options	Terminal	Function	Rating	Body Finish	Actuator Finish	Lens Syle	Lens Color	Illumination Voltage
PV7	F - Flat	2 - Solder	*2 Pole:* **Y** - 1P Off-(On) / 1P On-(Off) **T** - 1P Off-On / 1P On-Off	**0** - 2A 48VDC	**N** - Nickel **S** - Stainless Steel	**N** - Nickel **S** - Stainless Steel	**2** - Dot **3** - Ring	**0** - White **1** - Red **2** - Orange **3** - Green **4** - Blue **5** - Yellow	**1** - Base Voltage **3** - 6V **4** - 12V **5** - 24V **6** - 125V **7** - 250V

For Illuminated Switches Only

Notes:
Additional material, illumination and marking options are available. Please ask your sales person.

EXAMPLE PART NUMBERS:

PV7F2T0SS-344 ***1P Off-On/1P On-Off***
Flat Actuator, Blue Ring Illumination, 12V

PV7F2Y0SS ***1P Off-(On)/1P On-(Off)***
Flat Actuator

PV7F2Y0SS-241 ***1P Off-(On)/1P On-(Off)***
Flat Actuator, Blue Dot Illumination, 2.8V

PV7F2Y0SS-313 ***1P Off-(On)/1P On-(Off)***
Flat Actuator, Red Ring Illumination, 6V

PV7F2Y0SS-351 ***1P Off-(On)/1P On-(Off)***
Flat Actuator, Yellow Ring Illumination, 1.8V

Компания «ЭлектроПласт» предлагает заключение долгосрочных отношений при поставках импортных электронных компонентов на взаимовыгодных условиях!

Наши преимущества:

- Оперативные поставки широкого спектра электронных компонентов отечественного и импортного производства напрямую от производителей и с крупнейших мировых складов;
- Поставка более 17-ти миллионов наименований электронных компонентов;
- Поставка сложных, дефицитных, либо снятых с производства позиций;
- Оперативные сроки поставки под заказ (от 5 рабочих дней);
- Экспресс доставка в любую точку России;
- Техническая поддержка проекта, помощь в подборе аналогов, поставка прототипов;
- Система менеджмента качества сертифицирована по Международному стандарту ISO 9001;
- Лицензия ФСБ на осуществление работ с использованием сведений, составляющих государственную тайну;
- Поставка специализированных компонентов (Xilinx, Altera, Analog Devices, Intersil, Interpoint, Microsemi, Aeroflex, Peregrine, Syfer, Eurofarad, Texas Instrument, Miteq, Cobham, E2V, MA-COM, Hittite, Mini-Circuits,General Dynamics и др.);

Помимо этого, одним из направлений компании «ЭлектроПласт» является направление «Источники питания». Мы предлагаем Вам помощь Конструкторского отдела:

- Подбор оптимального решения, техническое обоснование при выборе компонента;
- Подбор аналогов;
- Консультации по применению компонента;
- Поставка образцов и прототипов;
- Техническая поддержка проекта;
- Защита от снятия компонента с производства.

Как с нами связаться

Телефон: 8 (812) 309 58 32 (многоканальный)
Факс: 8 (812) 320-02-42
Электронная почта: org@eplast1.ru
Адрес: 198099, г. Санкт-Петербург, ул. Калинина, дом 2, корпус 4, литера А.