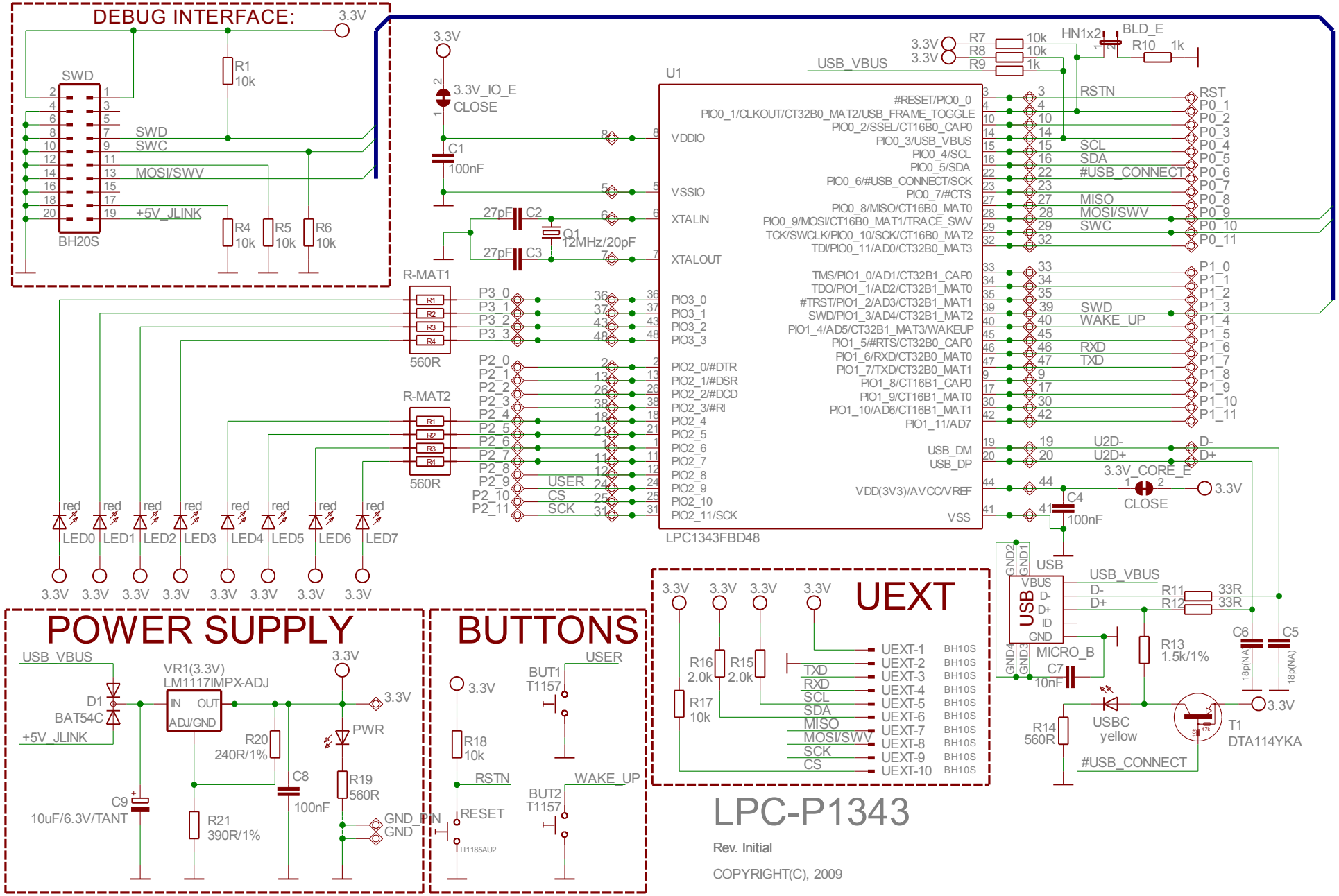
DEBUG INTERFACE:
3.3V
SWD
BH20S
R1 10k
SWD
SWC
MOSI/SWV
+5V_JLINK
R4 10k
R5 10k
R6 10k
3.3V
3.3V_IO_E
CLOSE
C1 100nF
27pF C2
27pF C3
Q1 12MHz/20pF
R-MAT1
560R
R-MAT2
560R
P3_0
P3_1
P3_2
P3_3
P2_0
P2_1
P2_2
P2_3
P2_4
P2_5
P2_6
P2_7
P2_8
P2_9
P2_10
P2_11
USER
CS
SCK
LED0 LED1 LED2 LED3 LED4 LED5 LED6 LED7
red
3.3V
U1
VDDIO
VSSIO
XTALIN
XTALOUT
PIO3_0
PIO3_1
PIO3_2
PIO3_3
PIO2_0/#DTR
PIO2_1/#DSR
PIO2_2/#DCD
PIO2_3/#RI
PIO2_4
PIO2_5
PIO2_6
PIO2_7
PIO2_8
PIO2_9
PIO2_10
PIO2_11/SCK
LPC1343FBD48
#RESET/PIO0_0
PIO0_1/CLKOUT/CT32B0_MAT2/USB_FRAME_TOGGLE
PIO0_2/SSEL/CT16B0_CAP0
PIO0_3/USB_VBUS
PIO0_4/SCL
PIO0_5/SDA
PIO0_6/#USB_CONNECT/SCK
PIO0_7/#CTS
PIO0_8/MISO/CT16B0_MAT0
PIO0_9/MOSI/CT16B0_MAT1/TRACE_SWV
TCK/SWCLK/PIO0_10/SCK/CT16B0_MAT2
TDI/PIO0_11/AD0/CT32B0_MAT3
TMS/PIO1_0/AD1/CT32B1_CAP0
TDO/PIO1_1/AD2/CT32B1_MAT0
#TRST/PIO1_2/AD3/CT32B1_MAT1
SWD/PIO1_3/AD4/CT32B1_MAT2
PIO1_4/AD5/CT32B1_MAT3/WAKEUP
PIO1_5/#RTS/CT32B0_CAP0
PIO1_6/RXD/CT32B0_MAT0
PIO1_7/TXD/CT32B0_MAT1
PIO1_8/CT16B1_CAP0
PIO1_9/CT16B1_MAT0
PIO1_10/AD6/CT16B1_MAT1
PIO1_11/AD7
USB_DM
USB_DP
VDD(3V3)/AVCC/VREF
VSS
USB_VBUS
R7 10k
R8 10k
R9 1k
HN1x2
BLD_E
R10 1k
RSTN
SCL
SDA
#USB_CONNECT
MISO
MOSI/SWV
SWC
SWD
WAKE_UP
RXD
TXD
RST
P0_1
P0_2
P0_3
P0_4
P0_5
P0_6
P0_7
P0_8
P0_9
P0_10
P0_11
P1_0
P1_1
P1_2
P1_3
P1_4
P1_5
P1_6
P1_7
P1_8
P1_9
P1_10
P1_11
U2D-
U2D+
D-
D+
3.3V_CORE_E
CLOSE
C4 100nF
USB
VBUS
D-
D+
ID
GND
GND1
GND2
GND3
GND4
USB_VBUS
R11 33R
R12 33R
MICRO_B
C7 10nF
R13 1.5k/1%
C6 18p(NA)
C5 18p(NA)
R14 560R
USBC yellow
T1 DTA114YKA
#USB_CONNECT
UEXT
R16 2.0k
R15 2.0k
R17 10k
TXD
RXD
SCL
SDA
MISO
MOSI/SWV
SCK
CS
UEXT-1 BH10S
UEXT-2 BH10S
UEXT-3 BH10S
UEXT-4 BH10S
UEXT-5 BH10S
UEXT-6 BH10S
UEXT-7 BH10S
UEXT-8 BH10S
UEXT-9 BH10S
UEXT-10 BH10S
POWER SUPPLY
USB_VBUS
D1 BAT54C
+5V_JLINK
VR1(3.3V) LM1117IMPX-ADJ
IN
OUT
ADJ/GND
3.3V
R20 240R/1%
PWR
R19 560R
C8 100nF
C9 10uF/6.3V/TANT
R21 390R/1%
GND_PIN
GND
BUTTONS
3.3V
R18 10k
RSTN
RESET
IT1185AU2
BUT1 T1157
USER
BUT2 T1157
WAKE_UP
LPC-P1343
Rev. Initial
COPYRIGHT(C), 2009
http://www.olimex.com/dev

Компания «ЭлектроПласт» предлагает заключение долгосрочных отношений при поставках импортных электронных компонентов на взаимовыгодных условиях!

Наши преимущества:

- Оперативные поставки широкого спектра электронных компонентов отечественного и импортного производства напрямую от производителей и с крупнейших мировых складов;
- Поставка более 17-ти миллионов наименований электронных компонентов;
- Поставка сложных, дефицитных, либо снятых с производства позиций;
- Оперативные сроки поставки под заказ (от 5 рабочих дней);
- Экспресс доставка в любую точку России;
- Техническая поддержка проекта, помощь в подборе аналогов, поставка прототипов;
- Система менеджмента качества сертифицирована по Международному стандарту ISO 9001;
- Лицензия ФСБ на осуществление работ с использованием сведений, составляющих государственную тайну;
- Поставка специализированных компонентов (Xilinx, Altera, Analog Devices, Intersil, Interpoint, Microsemi, Aeroflex, Peregrine, Syfer, Eurofarad, Texas Instrument, Miteq, Cobham, E2V, MA-COM, Hittite, Mini-Circuits,General Dynamics и др.);

Помимо этого, одним из направлений компании «ЭлектроПласт» является направление «Источники питания». Мы предлагаем Вам помощь Конструкторского отдела:

- Подбор оптимального решения, техническое обоснование при выборе компонента;
- Подбор аналогов;
- Консультации по применению компонента;
- Поставка образцов и прототипов;
- Техническая поддержка проекта;
- Защита от снятия компонента с производства.

Как с нами связаться

Телефон: 8 (812) 309 58 32 (многоканальный)
Факс: 8 (812) 320-02-42
Электронная почта: org@eplast1.ru
Адрес: 198099, г. Санкт-Петербург, ул. Калинина, дом 2, корпус 4, литера А.