THIS DRAWING IS UNPUBLISHED. RELEASED FOR PUBLICATION -,- .
© COPYRIGHT - By - ALL RIGHTS RESERVED.

LOC	DIST
AD	00

REVISIONS

P	LTR	DESCRIPTION	DATE	DWN	APVD
	R	REVISED PER ECO-15-004633	30MAY2015	NK	JO

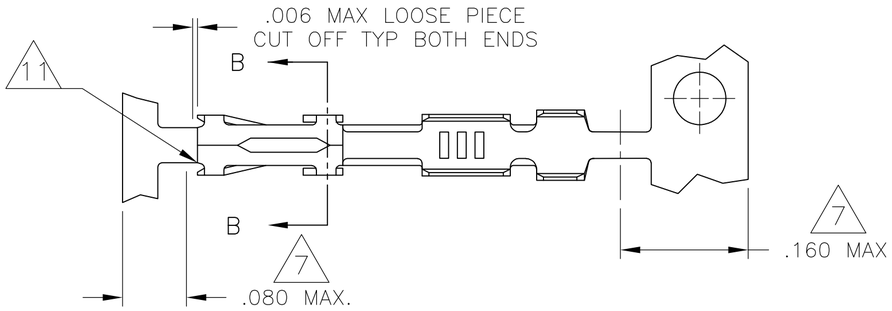

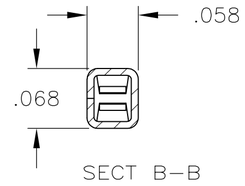

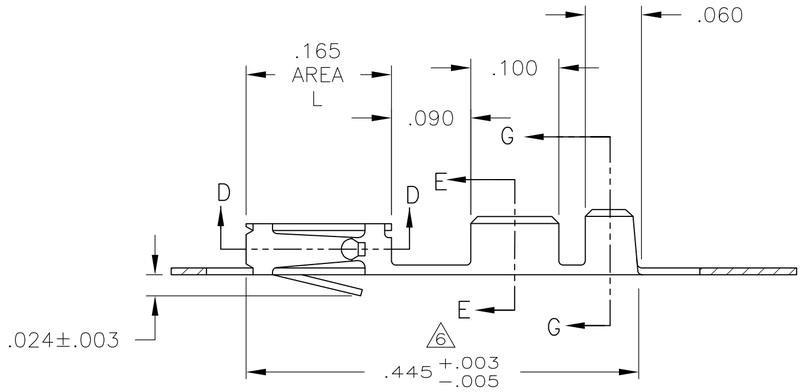

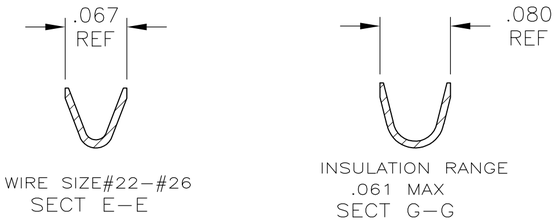

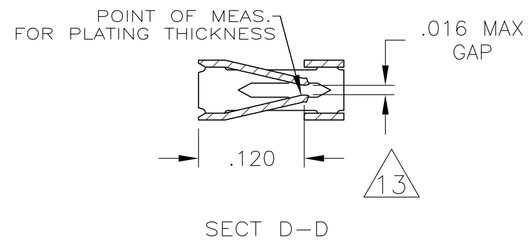

1. REELED FOR MINI APPLICATOR.
2. .000030 GOLD OVER .000050 NICKEL.
3. GOLD FLASH OVER NICKEL, .000030 GOLD ON CONTACT AREA.
4. PREPLATED:(HALT).000078-.000158 BRIGHT TIN.
5. .000050 GOLD OVER .000050 NICKEL.
6. GOLD FLASH OVER NICKEL, .000015 GOLD ON CONTACT AREA.
7. GOLD PLATING NOT REQUIRED IN THIS AREA.
8. .000050 GOLD ON CONTACT AREA, GOLD FLASH AREA L OVER.000050/.000100 NICKEL ENTIRE CONTACT.
9. SHEARED EDGES MAY BE UNPLATED.
10. REELED FOR STANDARD APPLICATOR.
11. CUT OUTS ON BOX AT MANUFACTURER'S OPTION.
12. OBSOLETE PART NUMBER.
13. PT. OF MEAS. FOR PLATING THICKNESS(INSIDE BEAMS).
14. .000015 GOLD IN THE CONTACT AREA, .000050 NICKEL OVER THE ENTIRE TERMINAL.
15. OBSOLETE PARTS: OBSOLETE CIS STREAMLINING PER D.RENAUD/D.SINISI.

	PART NO.	LOOSE PIECE PART NO.	FINISH	PART NO.
		12 -7	9 14	1-87666-9
9 15 OBSOLETE	1- 12 -7	87667-6	8 7	~~1-87666-6~~
	1- 12 -1	87667-5	6 7	87666-5
	1- 12 -0	87667-4	5 7	87666-4
	12 -9	87667-3	4	87666-3
	12 -8	87667-2	3 7	87666-2
	12 -7	87667-1	2 7	87666-1

THIS DRAWING IS A CONTROLLED DOCUMENT.

DIMENSIONS: INCHES

TOLERANCES UNLESS OTHERWISE SPECIFIED:
0 PLC ± -
1 PLC ± -
2 PLC ± -
3 PLC ± .005
4 PLC ± -
ANGLES ± -

MATERIAL: CU-NI-SI
FINISH: SEE TABLE

DWN E.C.CLAYBAUGH 8/03/98
CHK -
APVD -
PRODUCT SPEC -
APPLICATION SPEC -
WEIGHT -

CUSTOMER DRAWING

TE Connectivity

NAME: CONTACT, FEMALE MOD IV, CRIMP SNAP-IN

SIZE	CAGE CODE	DRAWING NO	RESTRICTED TO
A2	00779	C-87666	-

SCALE 8:1 SHEET 1 OF 1 REV R

87666

Компания «ЭлектроПласт» предлагает заключение долгосрочных отношений при поставках импортных электронных компонентов на взаимовыгодных условиях!

Наши преимущества:

- Оперативные поставки широкого спектра электронных компонентов отечественного и импортного производства напрямую от производителей и с крупнейших мировых складов;
- Поставка более 17-ти миллионов наименований электронных компонентов;
- Поставка сложных, дефицитных, либо снятых с производства позиций;
- Оперативные сроки поставки под заказ (от 5 рабочих дней);
- Экспресс доставка в любую точку России;
- Техническая поддержка проекта, помощь в подборе аналогов, поставка прототипов;
- Система менеджмента качества сертифицирована по Международному стандарту ISO 9001;
- Лицензия ФСБ на осуществление работ с использованием сведений, составляющих государственную тайну;
- Поставка специализированных компонентов (Xilinx, Altera, Analog Devices, Intersil, Interpoint, Microsemi, Aeroflex, Peregrine, Syfer, Eurofarad, Texas Instrument, Miteq, Cobham, E2V, MA-COM, Hittite, Mini-Circuits,General Dynamics и др.);

Помимо этого, одним из направлений компании «ЭлектроПласт» является направление «Источники питания». Мы предлагаем Вам помощь Конструкторского отдела:

- Подбор оптимального решения, техническое обоснование при выборе компонента;
- Подбор аналогов;
- Консультации по применению компонента;
- Поставка образцов и прототипов;
- Техническая поддержка проекта;
- Защита от снятия компонента с производства.

Как с нами связаться

Телефон: 8 (812) 309 58 32 (многоканальный)
Факс: 8 (812) 320-02-42
Электронная почта: org@eplast1.ru
Адрес: 198099, г. Санкт-Петербург, ул. Калинина, дом 2, корпус 4, литера А.