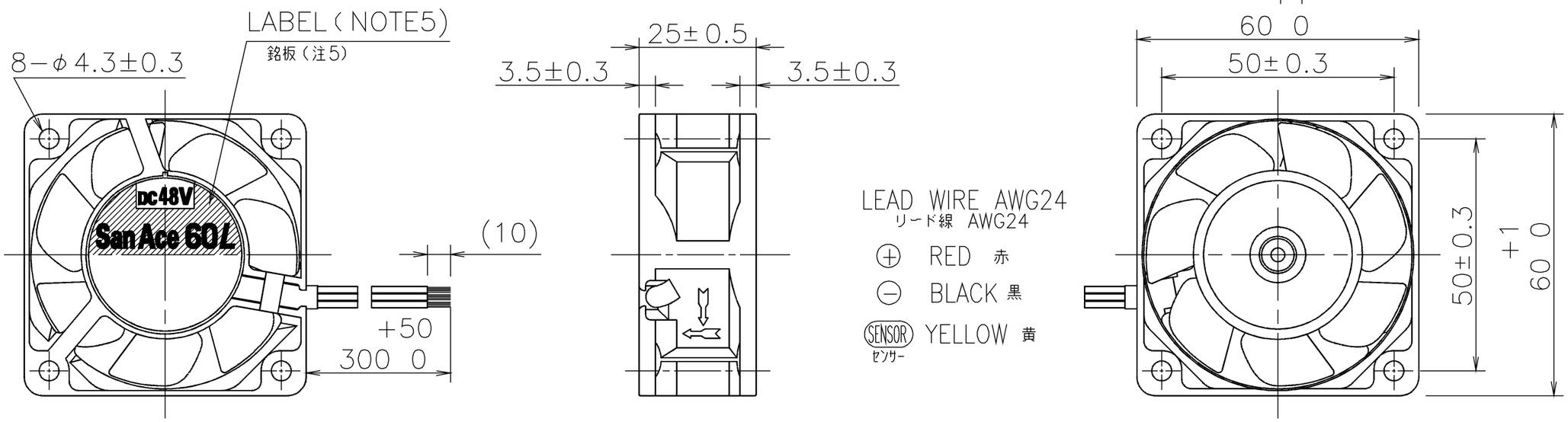

RATED VOLTAGE 定格電圧	48 V DC
OPERATING VOLTAGE 使用電圧範囲	40 V DC ~ 53 V DC DC 40 V~DC 53 V
RATED CURRENT 定格電流	0.05 A AT 48 V DC 0.05 A (DC48 Vにて)
RATED SPEED 定格回転速度	4600 min^{-1} AT 48 V DC (NOMINAL) 4600 min^{-1} (中心値) (DC48 Vにて)
INSULATION RESISTANCE 絶縁抵抗	10 MΩ MIN. AT 500 V DC (NOTE2) DC500Vメガーにて10MΩ以上(注2)
DIELECTRIC STRENGTH 絶縁耐圧	ONE MINUTE AT 500 V AC, 50/60 Hz (NOTE2) AC50/60 Hz, 500 Vにて1分間耐えること(注2)
OPERATING TEMP. RANGE 使用温度範囲	−10 ℃ ~ +60 ℃
SOUND PRESSURE LEVEL 音圧レベル	33 dB[A] (NOMINAL) (NOTE1) 33 dB(A) (中心値)(注1)
MASS 質量	APPROX. 100 g 約 100 g
MATERIAL 材質	FRAME: ALUMINUM DIECAST WITH NO PAINT フレーム:アルミダイカスト無塗装
	IMPELLER: PLASTICS 羽根:樹脂成形品
LIFE EXPECTANCY 期待寿命	100,000 HOURS(SURVIVAL RATE 90 %, AT 60 ℃, RATED VOLTAGE) 100,000 時間 (残存率90 %, 60 ℃ 定格電圧にて)

NOTE:
注

1. MEASURED AT 1 m DISTANCE FROM THE AIR INLET.
   ファン吸込側より1 mにて測定する。
2. MEASURED BETWEEN THE LEAD WIRES AND THE FRAME.
   リード線導体部とフレームとの間。
3. MOTOR IS PROTECTED FROM DAMAGE OF LOCKED ROTOR OF LOCKED ROTORCONDITION AT THE OPERATING VOLTAGE.
   ファン拘束時焼損の恐れはない。
4. FOR SENSOR SPEC.,SEE 9D0001H022.
   センサー仕様は、9D0001H022による。
5. PRINT PRODUCT NAME, MODEL No., MANUFACTURER,AND MANUFACTURED DATE ETC.
   品名,型名,製造会社名 及び 製造年月日等を表示する。

PERFORMANCE CURVES

風量−静圧特性例

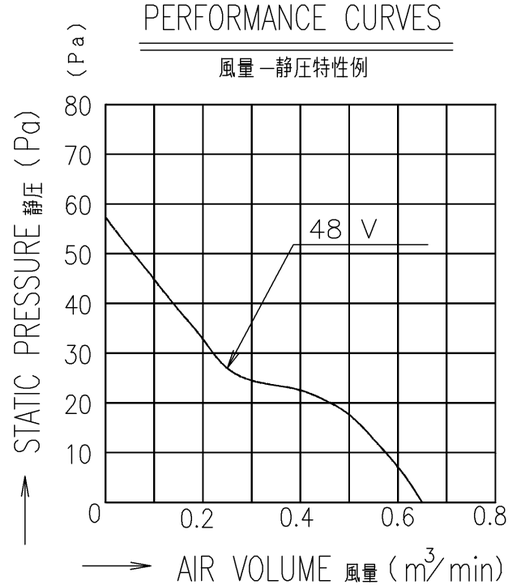

REV.	記事 DESCRIPTION	日付 DATE
A	新規作成 成沢	02−10−02

単位 UNIT: mm
尺度 SCALE:
承認 APPROVED BY: K. Watanabe 02−10−02
審査 CHECKED BY: K. Inaba 02−10−02
設計 DESIGNED BY: YARUSAWA 02−10−02
REFERENCE ONLY

名称 TITLE: 48 V S SPEED LOCK SENSOR
48 V S スピード ロックセンサー

BRUSHLESS DC SAN ACE 60(L)
ブラシレスDC サンエース60 Lタイプ

図番 DWG NO. 109L0648S4D01 REV. A

山洋電気株式会社
SANYO DENKI CO.,LTD.

A3G−F1

00494083

SENSOR SPECIFICATION FOR BRUSHLESS DC FAN

ブラシレスDCファン　センサー仕様

1. OUTPUT CIRCUIT – OPEN COLLECTOR
出力回路－オープンコレクタ

2. SPECIFICATION
仕様

V_{CE} = +60 V DC MAX.

I_C = 5 mA MAX. (V_{OL} = V_{CE}(SAT) = 0.4 V MAX.)

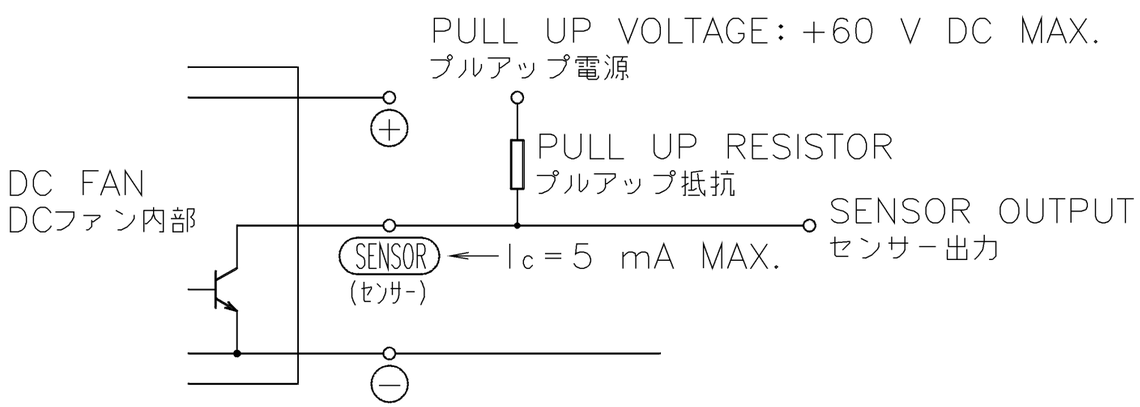

3. WAVEFORM OF SENSOR OUTPUT
センサー出力波形

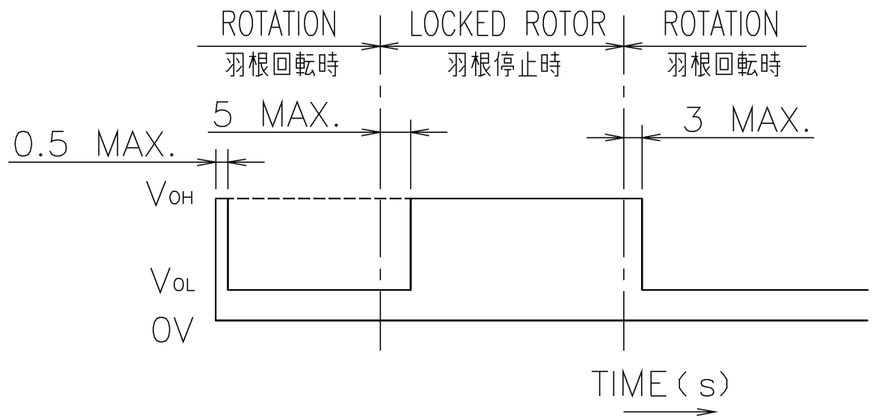

NOTE : OUTPUT COMES QUITE V_{OL} LEVEL WITHIN 0.5 s. AFTER OPERATING POWER SUPPLIED TO FAN.

注. 出力が完全にV_{OL} になる時間は電源投入後、0.5 s以下。

REV.	記事 DESCRIPTION	日付 DATE
D	E0036053	00-08-30
C	E0005024	97-02-26
B	ECN-F-1860	94-04-15
A	新規作成　村田	91-03-27

単位 UNIT: mm

尺度 SCALE

承認 APPROVED BY: K. Watanabe 00-09-25

審査 CHECKED BY: K. Iwanari 00-09-25

設計 DESIGNED BY: WATANABE 00-08-30

REFERENCE ONLY

LOCK SENSOR
ロックセンサー

名称 TITLE: SENSOR SPECIFICATION
BLDCファン　センサー仕様

山洋電気株式会社
SANYO DENKI CO.,LTD.

図番 DWG NO. 9D0001H022 REV. D

A3G-F1

00030299

Компания «ЭлектроПласт» предлагает заключение долгосрочных отношений при поставках импортных электронных компонентов на взаимовыгодных условиях!

Наши преимущества:

- Оперативные поставки широкого спектра электронных компонентов отечественного и импортного производства напрямую от производителей и с крупнейших мировых складов;
- Поставка более 17-ти миллионов наименований электронных компонентов;
- Поставка сложных, дефицитных, либо снятых с производства позиций;
- Оперативные сроки поставки под заказ (от 5 рабочих дней);
- Экспресс доставка в любую точку России;
- Техническая поддержка проекта, помощь в подборе аналогов, поставка прототипов;
- Система менеджмента качества сертифицирована по Международному стандарту ISO 9001;
- Лицензия ФСБ на осуществление работ с использованием сведений, составляющих государственную тайну;
- Поставка специализированных компонентов (Xilinx, Altera, Analog Devices, Intersil, Interpoint, Microsemi, Aeroflex, Peregrine, Syfer, Eurofarad, Texas Instrument, Miteq, Cobham, E2V, MA-COM, Hittite, Mini-Circuits,General Dynamics и др.);

Помимо этого, одним из направлений компании «ЭлектроПласт» является направление «Источники питания». Мы предлагаем Вам помощь Конструкторского отдела:

- Подбор оптимального решения, техническое обоснование при выборе компонента;
- Подбор аналогов;
- Консультации по применению компонента;
- Поставка образцов и прототипов;
- Техническая поддержка проекта;
- Защита от снятия компонента с производства.

Как с нами связаться

Телефон: 8 (812) 309 58 32 (многоканальный)
Факс: 8 (812) 320-02-42
Электронная почта: org@eplast1.ru
Адрес: 198099, г. Санкт-Петербург, ул. Калинина, дом 2, корпус 4, литера А.