THIS COPY IS PROVIDED ON A RESTRICTED BASIS AND IS NOT TO BE USED IN ANY WAY DETRIMENTAL TO THE INTERESTS OF PANDUIT CORP.

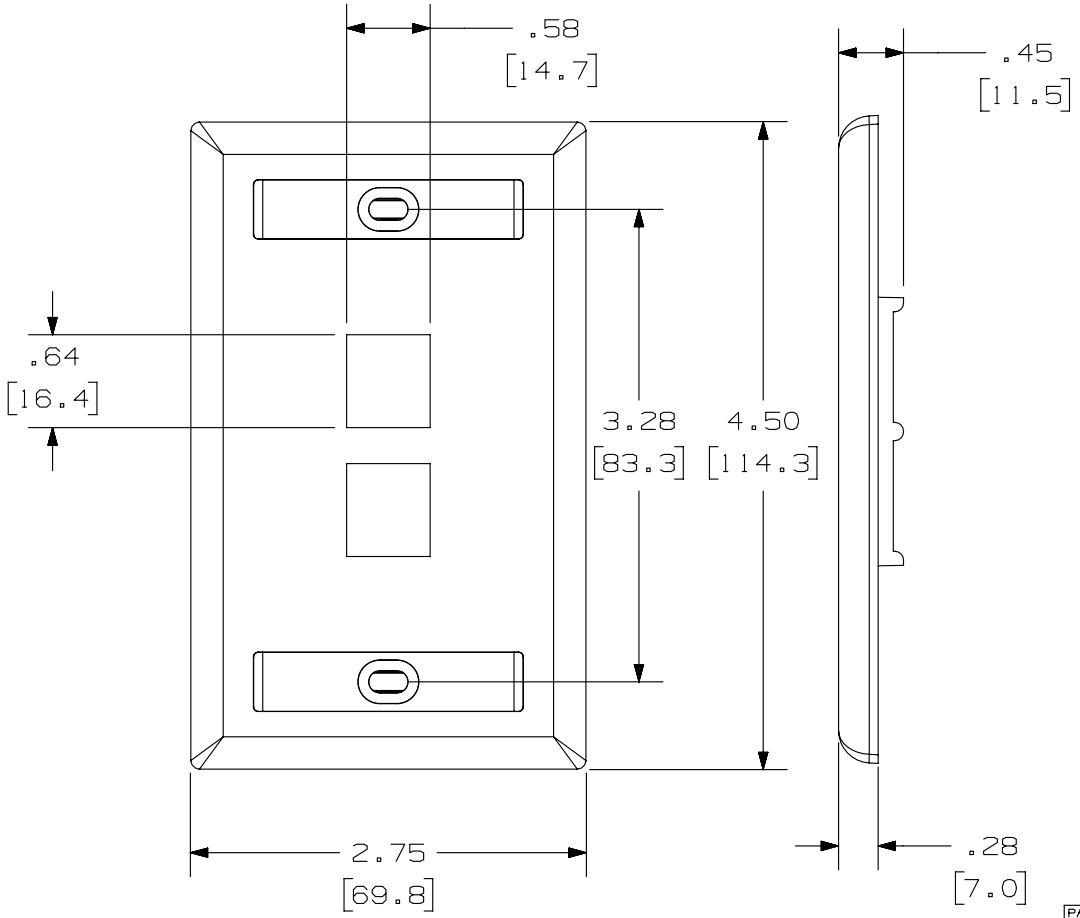

PANDUIT P/N	WEIGHT
NK2F**Y	.49 LB/10 PCS (224 g/10 PCS)

NOTES:
1. SEE CURRENT CATALOG FOR ADDITIONAL PART SUFFIXES TO INDICATE COLOR AND OR PACKAGE QUANTITY.
2. FACEPLATE WILL ACCEPT TWO STANDARD NETKEY MODULES.
3. PART INCLUDES:
   1- FACEPLATE
   2- MOUNTING SCREW
   2- LABEL
   2- LABEL COVER
4. DIMENSIONS IN [ ] ARE IN METRIC.

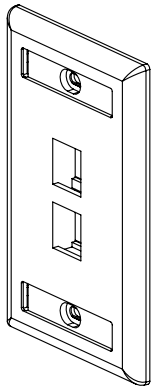

B

PART NUMBER: NK2F**Y

TITLE: NETKEY 2 POSITION SINGLE GANG FACEPLATE WITH LABEL

CUSTOMER DRAWING

ITEM REVISION NAME: M02479BF/00

DATASET FILE NAME: M02479BF_DC032/00C

UNLESS OTHERWISE SPECIFIED, DIMENSIONAL TOLERANCES ARE: IN [mm]
.X ± .XXX ± .010 [.3]
.XX ± .03[.8] ANGLES ±
THIRD ANGLE PROJECTION

MATERIAL: ABS

DRAWING NUMBER: 02479-032

DRAWN BY	DATE	CHK	SCALE	SIZE
JSP	7-29-06	MJD	NONE	A

SHT 1 OF 1

REV	DATE	BY	CHK	APR	DESCRIPTION	ECN
2	5-08-14	MDJR	REFR	MMR	B. UPDATED TITLE BLOCK.	02479-032
1	10-28-06	JSP	MJD	MJD	A. REVISED INCORRECT PART NUMBER.	02479-032
R	7-29-06	JSP	MJD	MJD	RELEASED TO PRODUCTION	02479-032

D1010ODA/14

Компания «ЭлектроПласт» предлагает заключение долгосрочных отношений при поставках импортных электронных компонентов на взаимовыгодных условиях!

Наши преимущества:

- Оперативные поставки широкого спектра электронных компонентов отечественного и импортного производства напрямую от производителей и с крупнейших мировых складов;
- Поставка более 17-ти миллионов наименований электронных компонентов;
- Поставка сложных, дефицитных, либо снятых с производства позиций;
- Оперативные сроки поставки под заказ (от 5 рабочих дней);
- Экспресс доставка в любую точку России;
- Техническая поддержка проекта, помощь в подборе аналогов, поставка прототипов;
- Система менеджмента качества сертифицирована по Международному стандарту ISO 9001;
- Лицензия ФСБ на осуществление работ с использованием сведений, составляющих государственную тайну;
- Поставка специализированных компонентов (Xilinx, Altera, Analog Devices, Intersil, Interpoint, Microsemi, Aeroflex, Peregrine, Syfer, Eurofarad, Texas Instrument, Miteq, Cobham, E2V, MA-COM, Hittite, Mini-Circuits,General Dynamics и др.);

Помимо этого, одним из направлений компании «ЭлектроПласт» является направление «Источники питания». Мы предлагаем Вам помощь Конструкторского отдела:

- Подбор оптимального решения, техническое обоснование при выборе компонента;
- Подбор аналогов;
- Консультации по применению компонента;
- Поставка образцов и прототипов;
- Техническая поддержка проекта;
- Защита от снятия компонента с производства.

Как с нами связаться

Телефон: 8 (812) 309 58 32 (многоканальный)
Факс: 8 (812) 320-02-42
Электронная почта: org@eplast1.ru
Адрес: 198099, г. Санкт-Петербург, ул. Калинина, дом 2, корпус 4, литера А.