THIS DRAWING IS UNPUBLISHED. RELEASED FOR PUBLICATION -,- .
© COPYRIGHT - BY TYCO ELECTRONICS CORPORATION. ALL RIGHTS RESERVED.

LOC	DIST
AD	00

REVISIONS

P	LTR	DESCRIPTION	DATE	DWN	APVD
	L	ECO-05-006325	28JUL06	BSV	MK
	L1	REV PER ECO-09-021510	10SEP09	KK	AEG

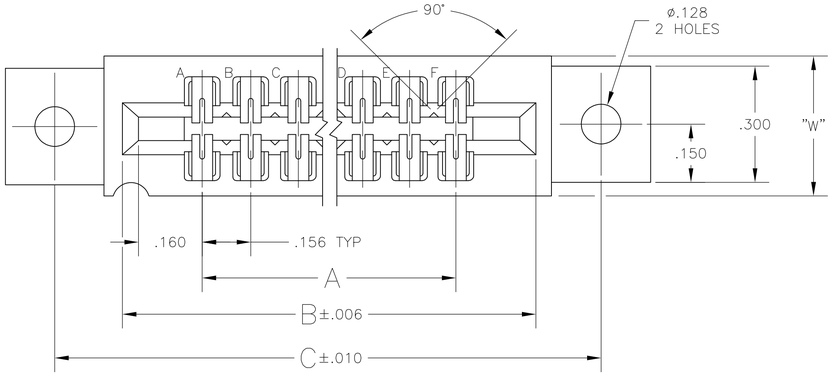

1. .000015 MIN GOLD OVER .000050 MIN. NICKEL IN CONTACT AREA.
2. .000030 MIN GOLD OVER .000050 MIN. NICKEL IN CONTACT AREA.
3. ALL PARTS ASSEMBLED IN MEXICO MUST BE STAMPED "ASSY IN MEXICO" THE WORD "MEXICO" CAN BE SUBSTITUTED ONLY WHERE PART SIZE PROHIBITS STAMPING "ASSY IN MEXICO", INK STAMP COLOR WHITE OR HOT STAMP (NO WHITE TAPE) PER 115-9009, APPROX WHERE SHOWN, SIDE OPTIONAL.
4. MATTE TIN PLATED CONTACT TAILS.
5. OBSOLETE PARTS: OBSOLETE CIS STREAMLINING PER D.RENAUD/D.SINISI

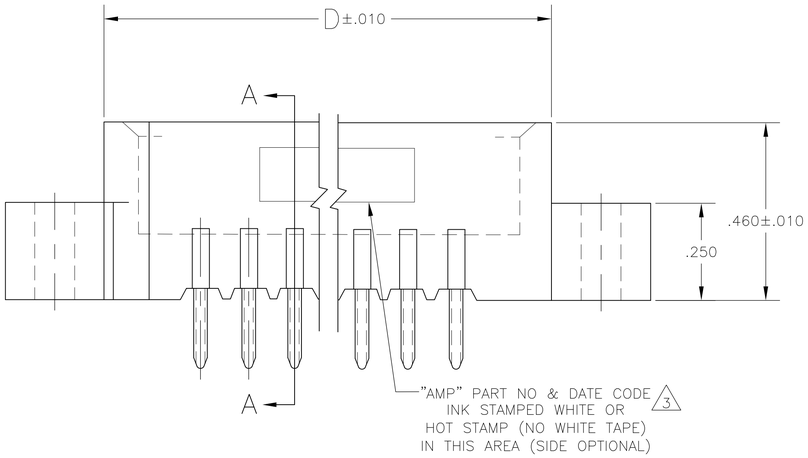

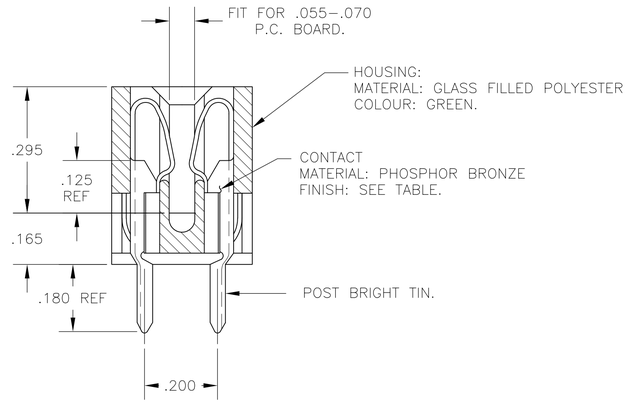

SECTION A-A

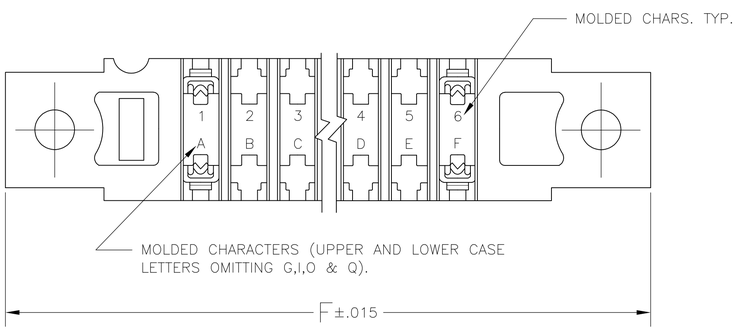

OBSOLETE

	1 PART NO	NO.OF. POSITION	A	B	C	D	W	F	2 PART NO
	4 –	43	6.552	6.872	7.307	7.012	.437	7.557	8-530656-3
OBSOLETE 5 4	–	28	4.212	4.532	4.967	4.672	.370	5.217	8-530656-2
OBSOLETE 5 4	–	25	3.744	4.064	4.499	4.204	.370	4.749	7-530656-8
	4 –	22	3.276	3.596	4.031	3.736	.370	4.281	7-530656-6
OBSOLETE 5 4	–	10	1.404	1.724	2.159	1.864	.370	2.409	7-530656-2
	~~1-530656-3~~	43	6.552	6.872	7.307	7.012	.437	7.557	3-530656-3
	~~1-530656-2~~	28	4.212	4.532	4.967	4.672	.370	5.217	3-530656-2
	~~1-530656-1~~	~~44~~	~~6.708~~	~~7.028~~	~~7.463~~	~~7.168~~	~~.437~~	~~7.713~~	~~3-530656-1~~
	~~1-530656-0~~	36	5.460	5.780	6.215	5.920	.437	6.465	~~3-530656-0~~
	~~530656-9~~	30	4.524	4.844	5.279	4.984	.437	5.529	~~2-530656-9~~
OBSOLETE	~~530656-8~~	25	3.744	4.064	4.499	4.204	.370	4.749	5 2-530656-8
	~~530656-7~~	~~34~~	~~3.588~~	~~3.908~~	~~4.343~~	~~4.048~~	~~.370~~	~~4.593~~	~~2-530656-7~~
	~~530656-6~~	22	3.276	3.596	4.031	3.736	.370	4.281	2-530656-6
	~~530656-5~~	~~18~~	~~2.652~~	~~2.972~~	~~3.407~~	~~3.112~~	~~.370~~	~~3.657~~	~~2-530656-5~~
	~~530656-4~~	~~15~~	~~2.184~~	~~2.504~~	~~2.939~~	~~2.644~~	~~.370~~	~~3.189~~	~~2-530656-4~~
	~~530656-3~~	~~12~~	~~1.716~~	~~2.036~~	~~2.471~~	~~2.176~~	~~.370~~	~~2.721~~	~~2-530656-3~~
	~~530656-2~~	10	1.404	1.724	2.159	1.864	.370	2.409	5 2-530656-2
	~~530656-1~~	~~6~~	~~.780~~	~~1.100~~	~~1.535~~	~~1.240~~	~~.370~~	~~1.785~~	~~2-530656-1~~

THIS DRAWING IS A CONTROLLED DOCUMENT.

DIMENSIONS: INCHES

TOLERANCES UNLESS OTHERWISE SPECIFIED:
0 PLC ± –
1 PLC ± –
2 PLC ± –
3 PLC ± .005
4 PLC ± –
ANGLES ± –

MATERIAL: SEE CALL-OUT
FINISH: SEE CALL-OUT

DWN – 19MAR75
CHK – 20MAR75
APVD – 20MAR75
PRODUCT SPEC –
APPLICATION SPEC –
WEIGHT –

Tyco Electronics
Tyco Electronics Corporation
Harrisburg, Pa 17105-3608

NAME: HOUSING ASSY, LOW PROFILE, EDGE CONNECTOR, FLOW SOLDER, FOR .052 DIA. HOLE .156X.200 CTRS.

SIZE	CAGE CODE	DRAWING NO	RESTRICTED TO
A1	00779	C-530656	–

CUSTOMER DRAWING | SCALE 4:1 | SHEET 1 OF 1 | REV L1

Компания «ЭлектроПласт» предлагает заключение долгосрочных отношений при поставках импортных электронных компонентов на взаимовыгодных условиях!

Наши преимущества:

- Оперативные поставки широкого спектра электронных компонентов отечественного и импортного производства напрямую от производителей и с крупнейших мировых складов;
- Поставка более 17-ти миллионов наименований электронных компонентов;
- Поставка сложных, дефицитных, либо снятых с производства позиций;
- Оперативные сроки поставки под заказ (от 5 рабочих дней);
- Экспресс доставка в любую точку России;
- Техническая поддержка проекта, помощь в подборе аналогов, поставка прототипов;
- Система менеджмента качества сертифицирована по Международному стандарту ISO 9001;
- Лицензия ФСБ на осуществление работ с использованием сведений, составляющих государственную тайну;
- Поставка специализированных компонентов (Xilinx, Altera, Analog Devices, Intersil, Interpoint, Microsemi, Aeroflex, Peregrine, Syfer, Eurofarad, Texas Instrument, Miteq, Cobham, E2V, MA-COM, Hittite, Mini-Circuits,General Dynamics и др.);

Помимо этого, одним из направлений компании «ЭлектроПласт» является направление «Источники питания». Мы предлагаем Вам помощь Конструкторского отдела:

- Подбор оптимального решения, техническое обоснование при выборе компонента;
- Подбор аналогов;
- Консультации по применению компонента;
- Поставка образцов и прототипов;
- Техническая поддержка проекта;
- Защита от снятия компонента с производства.

Как с нами связаться

Телефон: 8 (812) 309 58 32 (многоканальный)
Факс: 8 (812) 320-02-42
Электронная почта: org@eplast1.ru
Адрес: 198099, г. Санкт-Петербург, ул. Калинина, дом 2, корпус 4, литера А.