samtec

TIGER™ EYE DISCRETE

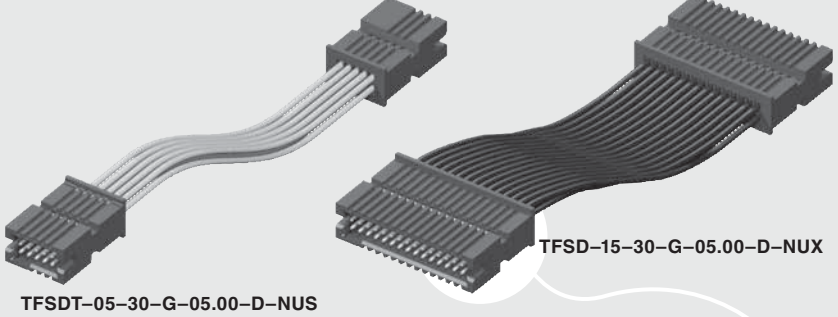


(1.27 mm) .050"

TFSD, TFSDT SERIES

# TIGER EYE™ DISCRETE CABLE ASSEMBLY

## SPECIFICATIONS

For complete specifications see www.samtec.com?TFSD or www.samtec.com?TFSDT

**Insulator Material:**
Black LCP
**Contact Material:**
BeCu
**Plating:**
Au over 50 µ" (1.27 µm) Ni
**Operating Temp Range:**
-10 °C to +80 °C (PVC)
-40 °C to +125 °C (*Teflon®)
**Wire:**
28 or 30 AWG
**RoHS Compliant:**
Yes

## RECOGNITIONS

For complete scope of recognitions see www.samtec.com/quality

FILE NO. E111594

**Mates with:**
SFM, SFC (–TR requires TFM–WT option), SFML (–XL end option required)

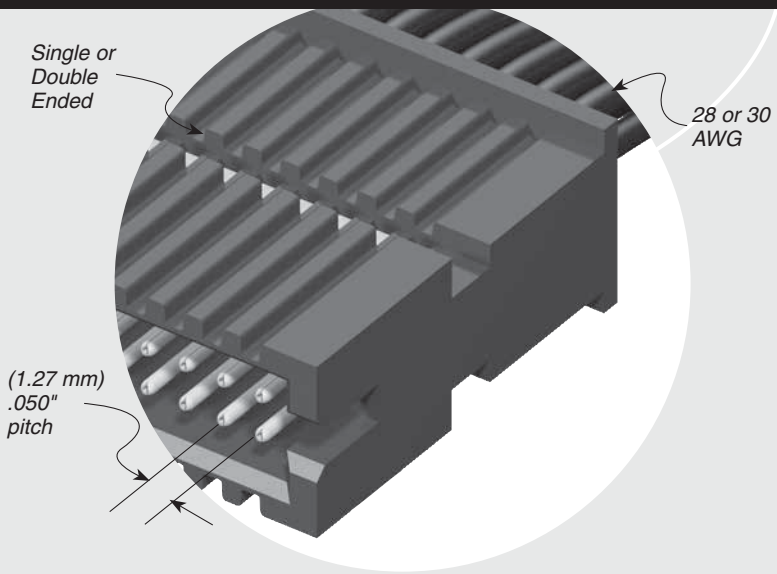


## ALSO AVAILABLE (MOQ Required)

- Color coded cable (*Teflon® not available)
- Other plating options

*DuPont™ Teflon® is a registered trademark of the E.I. du Pont de Nemours and Company or its affiliates.

**Notes:**
For wiring option and pin position location information, refer to drawings on web.

Teflon® cable is intended for crimp only. Contact Samtec for solderable cable applications.

Some lengths, styles and options are non-standard, non-returnable.

| TYPE STRIP | POSITIONS PER ROW | WIRE GAUGE | PLATING OPTION | ASSEMBLED LENGTH | END OPTION | END 2 OPTION |
|---|---|---|---|---|---|---|
| **TFSD** = Double Row PVC Cable<br>**TFSDT** = Double Row *Teflon® Cable | –03, –04, –05, –07, –10, –15, –20, –25, –40, –50 (Standard sizes) | –30 = 30 AWG<br>–28 = 28 AWG | –G = 10 µ" (0.25 µm) Gold on contact | –"XX.XX" = Assembled Length in Inches (76.20 mm) 03.00" min. for –S end option (82.60 mm) 03.25" min. for –D, –T, –TF, & –TR end option | –S = Single Ended<br>–D = Double Ended<br>–T = Transfer End Terminal on End 1 Socket on End 2<br>–TF = Transfer End with Friction Lock (–05 & –07 positions not available.)<br>–TR = Transfer End with Retention Latch (TFM –WT option required for mating) | Requires –D, –TF or –TR (End 1 Notch Down).<br>–NUS = Notch up, straight<br>–NDS = Notch down, straight<br>–NUX = Notch up, crossed<br>–NDX = Notch down, crossed |

| OPTION | PIN CONFIGURATION |
|---|---|
| T-NUS | Pin 1 to Pin N |
| T-NDS | Pin 1 to Pin 1 |
| T-NUX | Pin 1 and Pin N-1 |
| T-NDX | Pin 1 to Pin 2 |
| D-NUS | Pin 1 to Pin 2 |
| D-NDS | Pin 1 and Pin N-1 |
| D-NUX | Pin 1 and Pin 1 |
| D-NDX | Pin 1 to Pin N |

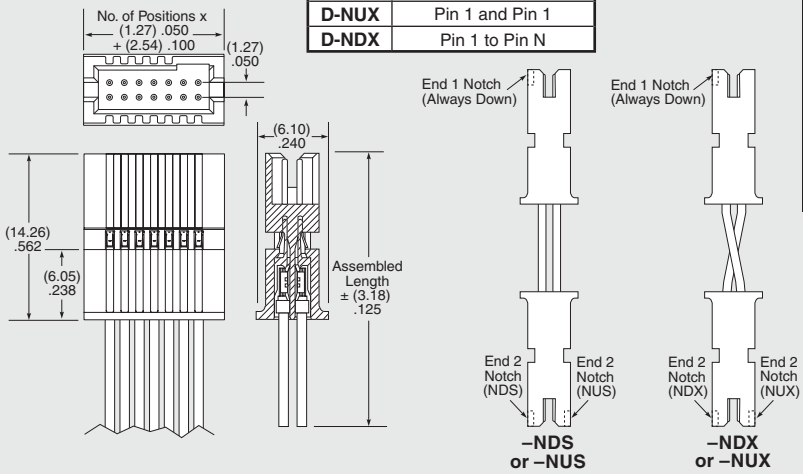


*Due to technical progress, all designs, specifications and components are subject to change without notice.*



*All parts within this catalog are built to Samtec's specifications.*
*Customer specific requirements must be approved by Samtec and identified in a Samtec customer-specific drawing to apply.*

Компания «ЭлектроПласт» предлагает заключение долгосрочных отношений при поставках импортных электронных компонентов на взаимовыгодных условиях!

Наши преимущества:

- Оперативные поставки широкого спектра электронных компонентов отечественного и импортного производства напрямую от производителей и с крупнейших мировых складов;
- Поставка более 17-ти миллионов наименований электронных компонентов;
- Поставка сложных, дефицитных, либо снятых с производства позиций;
- Оперативные сроки поставки под заказ (от 5 рабочих дней);
- Экспресс доставка в любую точку России;
- Техническая поддержка проекта, помощь в подборе аналогов, поставка прототипов;
- Система менеджмента качества сертифицирована по Международному стандарту ISO 9001;
- Лицензия ФСБ на осуществление работ с использованием сведений, составляющих государственную тайну;
- Поставка специализированных компонентов (Xilinx, Altera, Analog Devices, Intersil, Interpoint, Microsemi, Aeroflex, Peregrine, Syfer, Eurofarad, Texas Instrument, Miteq, Cobham, E2V, MA-COM, Hittite, Mini-Circuits,General Dynamics и др.);

Помимо этого, одним из направлений компании «ЭлектроПласт» является направление «Источники питания». Мы предлагаем Вам помощь Конструкторского отдела:

- Подбор оптимального решения, техническое обоснование при выборе компонента;
- Подбор аналогов;
- Консультации по применению компонента;
- Поставка образцов и прототипов;
- Техническая поддержка проекта;
- Защита от снятия компонента с производства.

**Как с нами связаться**

**Телефон:** 8 (812) 309 58 32 (многоканальный)
**Факс:** 8 (812) 320-02-42
**Электронная почта:** org@eplast1.ru
**Адрес:** 198099, г. Санкт-Петербург, ул. Калинина, дом 2, корпус 4, литера А.