THIS DRAWING IS UNPUBLISHED. RELEASED FOR PUBLICATION 2012
© COPYRIGHT 2012 BY TE CONNECTIVITY ALL RIGHTS RESERVED.

LOC	DIST
AP	-

creo
Creo Parametric 2.0
DO NOT REVISE EXCEPT BY CAD

REVISIONS

P	LTR	DESCRIPTION	DATE	DWN	APVD
	D	REDRAW BY CAD ECO-14-08818	22SEP2014	NCL	LWP
	D1	REVISED BY ECO 16-003723	29JUN2016	HC	WLS

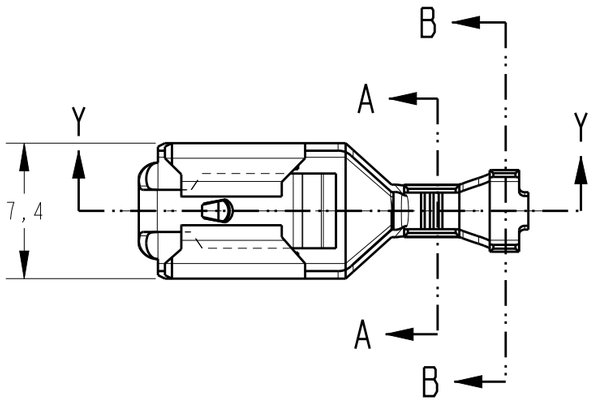

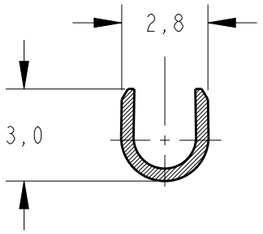

SECTION A-A
SCALE 5:1

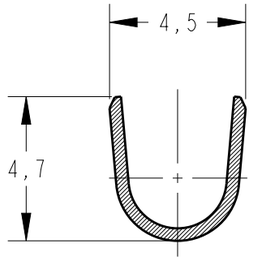

SECTION B-B
SCALE 5:1

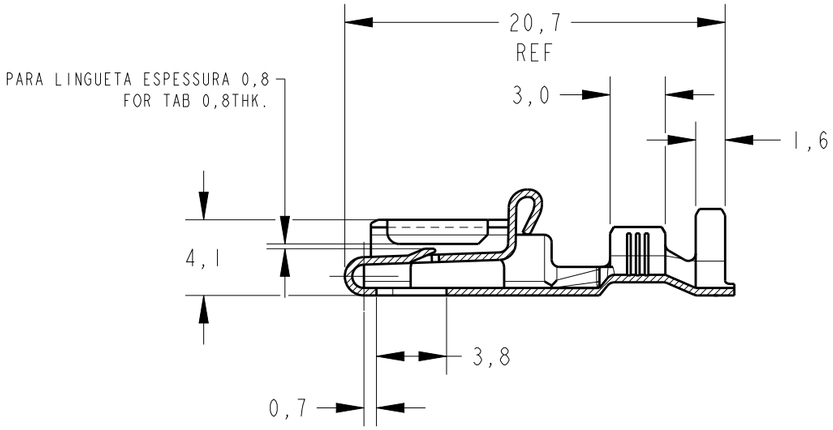

SECTION Y-Y

	FINISH	MATERIAL	PART NUMBER
	PRÉ ESTANHADO/PRE TIN	BRONZE FOSF./PHOSP BRONZE	880646 -6
	PRÉ ESTANHADO/PRE TIN	LATÃO / BRASS	880646 -5
OBSOLETE	~~ESTANHADO/TIN PLATED~~	~~BRONZE FOSF./PHOSP BRONZE~~	~~880646 -4~~
OBSOLETE	~~ESTANHADO/TIN PLATED~~	~~LATÃO / BRASS~~	~~880646 -3~~
OBSOLETE	~~—~~	~~BRONZE FOSF./PHOSP BRONZE~~	~~880646 -2~~
	—	LATÃO / BRASS	880646 -1

INS.RANGE	WIRE RANGE
∅2,0-3,30mm	0,5-1,0mm²

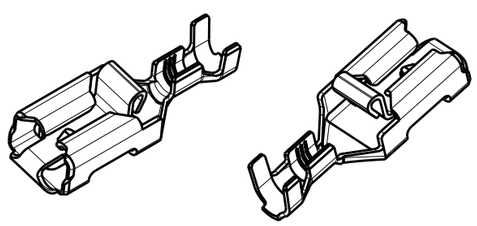

PERSPECTIVE VIEWS
SCALE 2:1

THIS DRAWING IS A CONTROLLED DOCUMENT.

DIMENSIONS: mm

TOLERANCES UNLESS OTHERWISE SPECIFIED:

0 PLC	±-
1 PLC	±0,3
2 PLC	±0,1
3 PLC	±-
4 PLC	±-
ANGLES	±30′

MATERIAL SEE TABLE
FINISH SEE TABLE

DWN NCLAPRESA 16JUL2012
CHK JRGOLDSCHMIDT 16JUL2012
APVD DAOLIVEIRA 16JUL2012
PRODUCT SPEC -
APPLICATION SPEC -
WEIGHT -

TE Connectivity

NAME
-
TERMINAL POSITIVE LOCK RECEPT
-

SIZE	CAGE CODE	DRAWING NO	RESTRICTED TO
A3	00779	C-880646	-

Customer Drawing

SCALE	SHEET	OF	REV
-	1	1	D1

1470-19 (3/11)

Компания «ЭлектроПласт» предлагает заключение долгосрочных отношений при поставках импортных электронных компонентов на взаимовыгодных условиях!

Наши преимущества:

- Оперативные поставки широкого спектра электронных компонентов отечественного и импортного производства напрямую от производителей и с крупнейших мировых складов;
- Поставка более 17-ти миллионов наименований электронных компонентов;
- Поставка сложных, дефицитных, либо снятых с производства позиций;
- Оперативные сроки поставки под заказ (от 5 рабочих дней);
- Экспресс доставка в любую точку России;
- Техническая поддержка проекта, помощь в подборе аналогов, поставка прототипов;
- Система менеджмента качества сертифицирована по Международному стандарту ISO 9001;
- Лицензия ФСБ на осуществление работ с использованием сведений, составляющих государственную тайну;
- Поставка специализированных компонентов (Xilinx, Altera, Analog Devices, Intersil, Interpoint, Microsemi, Aeroflex, Peregrine, Syfer, Eurofarad, Texas Instrument, Miteq, Cobham, E2V, MA-COM, Hittite, Mini-Circuits,General Dynamics и др.);

Помимо этого, одним из направлений компании «ЭлектроПласт» является направление «Источники питания». Мы предлагаем Вам помощь Конструкторского отдела:

- Подбор оптимального решения, техническое обоснование при выборе компонента;
- Подбор аналогов;
- Консультации по применению компонента;
- Поставка образцов и прототипов;
- Техническая поддержка проекта;
- Защита от снятия компонента с производства.

Как с нами связаться

Телефон: 8 (812) 309 58 32 (многоканальный)
Факс: 8 (812) 320-02-42
Электронная почта: org@eplast1.ru
Адрес: 198099, г. Санкт-Петербург, ул. Калинина, дом 2, корпус 4, литера А.