Product Number	Packaging
10127105-101LF	Tray

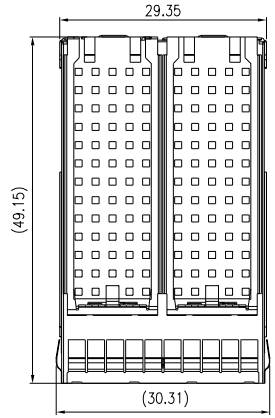

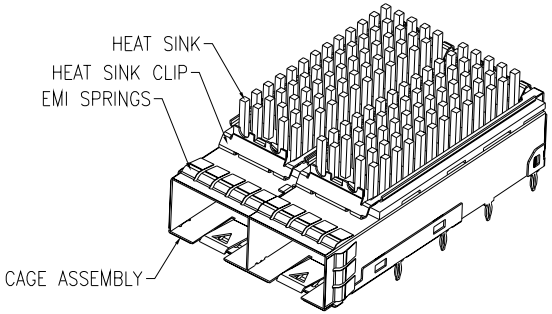

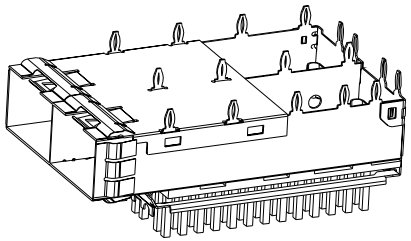

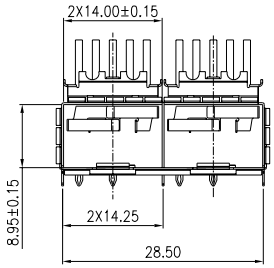

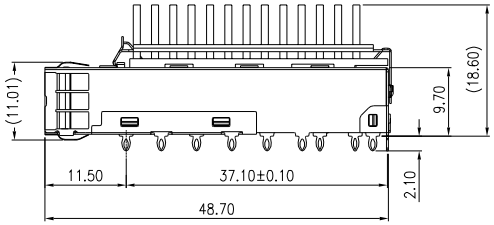

NOTES:

1, DESCRIPTION

	Q'ty	MATERIAL	PLATING
CAGE ASSEMBLY	1PCS	NICKEL SILVER ALLOY T=0.25	NO PLATING
EMI SPRINGS	4PCS	COPPER ALLOY T=0.08	Ni PLATED
HEAT SINK	2PCS	ALUMINIUM ALLOY	Ni PLATED
HEAT SINK CLIP	4PCS	STAINLESS STEEL T=0.25	NO PLATING

2, PRODUCT SPECIFICATION: GS-12-1165

3, APPLICATION SPECIFICATION: GS-20-0384

4, PACKAGE PER GS-14-2344 AND GS-14-920

© 2016 AFCI

spec ref	RELEASE	dr	Art Lin	2016-04-18	projection	MM	size A4 / scale 1:1
tolerance std ISO406 ISO1101	TOLERANCES UNLESS OTHERWISE SPECIFIED	eng	Art Lin	2016-04-18			
		chr					ecn no
		appr	Pei-Ming,Zheng	2016-04-18	product family	SFP+	rel level Released

surface – ISO1302	linear	0.X	±0.25	Amphenol FCi	title SFP+ 1X2 CAGE ASSEMBLY EMI SPRING TYPE PRESS FIT WITH HEATSINK	dwg no 10127105	rev D
		0.XX	±0.20				
		0.XXX	±0.15				
	angular	0°	±0.5°	www.fci.com	cat. no. -	Product-Customer Drw	sheet 1 of 2

Pro/E File - REV C - 2009-06-09

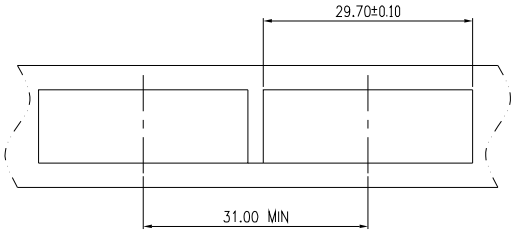

RECOMMENDED BEZEL CUT-CUT SINGLE SIDE APPLICATIONS

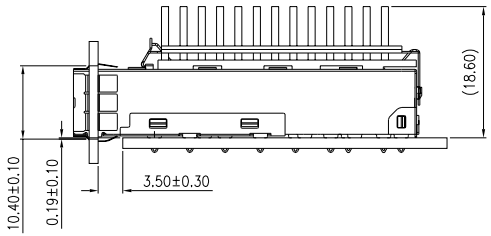

MOUNTED ON PC BOARD
SHOWN THRU RECOMMENDED BEZEL

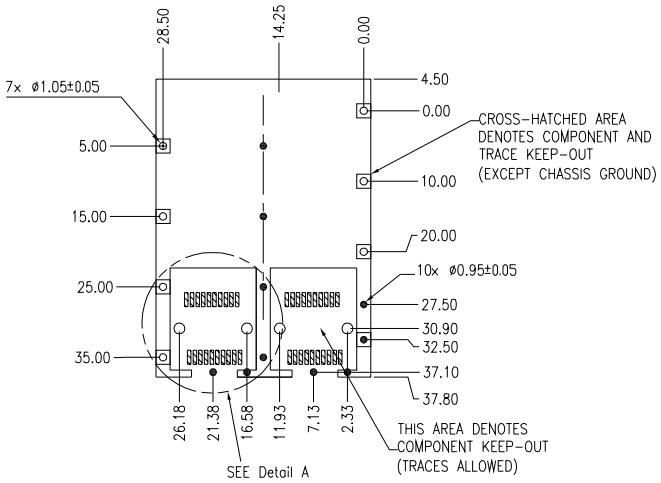

PCB LAYOUT THICKNESS=3.0MM (TOP VIEW)

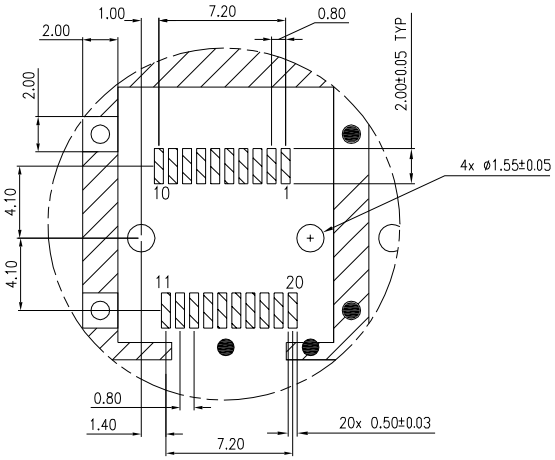

Detail A
SCALE 2.5:1

spec ref	RELEASE			dr	Art Lin	2016-04-18	projection	MM	size A4	scale 1:1
tolerance std ISO406 ISO1101	TOLERANCES UNLESS OTHERWISE SPECIFIED			eng	Art Lin	2016-04-18			ecn no	
				chr					rel level	Released
				appr	Pei-Ming,Zheng	2016-04-18	product family	SFP+		
surface – ISO1302	linear	0.X	±0.25	Amphenol FCi	title	SFP+ 1X2 CAGE ASSEMBLY EMI SPRING TYPE PRESS FIT WITH HEATSINK	dwg no	10127105	rev D	
		0.XX	±0.20							
		0.XXX	±0.15							
	angular	0°	±0.5°	www.fci.com	cat. no.	–	Product-Customer Drw		sheet 2 of 2	

Pro/E File – REV C – 2009-06-09

© 2016 AFCI

Компания «ЭлектроПласт» предлагает заключение долгосрочных отношений при поставках импортных электронных компонентов на взаимовыгодных условиях!

Наши преимущества:

- Оперативные поставки широкого спектра электронных компонентов отечественного и импортного производства напрямую от производителей и с крупнейших мировых складов;
- Поставка более 17-ти миллионов наименований электронных компонентов;
- Поставка сложных, дефицитных, либо снятых с производства позиций;
- Оперативные сроки поставки под заказ (от 5 рабочих дней);
- Экспресс доставка в любую точку России;
- Техническая поддержка проекта, помощь в подборе аналогов, поставка прототипов;
- Система менеджмента качества сертифицирована по Международному стандарту ISO 9001;
- Лицензия ФСБ на осуществление работ с использованием сведений, составляющих государственную тайну;
- Поставка специализированных компонентов (Xilinx, Altera, Analog Devices, Intersil, Interpoint, Microsemi, Aeroflex, Peregrine, Syfer, Eurofarad, Texas Instrument, Miteq, Cobham, E2V, MA-COM, Hittite, Mini-Circuits,General Dynamics и др.);

Помимо этого, одним из направлений компании «ЭлектроПласт» является направление «Источники питания». Мы предлагаем Вам помощь Конструкторского отдела:

- Подбор оптимального решения, техническое обоснование при выборе компонента;
- Подбор аналогов;
- Консультации по применению компонента;
- Поставка образцов и прототипов;
- Техническая поддержка проекта;
- Защита от снятия компонента с производства.

Как с нами связаться

Телефон: 8 (812) 309 58 32 (многоканальный)
Факс: 8 (812) 320-02-42
Электронная почта: org@eplast1.ru
Адрес: 198099, г. Санкт-Петербург, ул. Калинина, дом 2, корпус 4, литера А.