DWG STATUS					ZONE	REVISION HISTORY	AUTH	DR	APVD 1	APVD 2
DATE	STG	REV	N/P	CHG						
03OC02	R	B2	-	-		MAT'L SPEC WAS R-61354 POLYPROPYLENE (BLACK) & ADDED NOTES (2 PLCS)	231505	CMZ	RH	ET

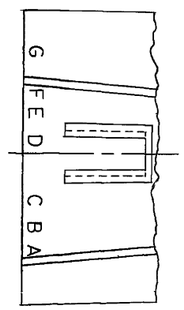

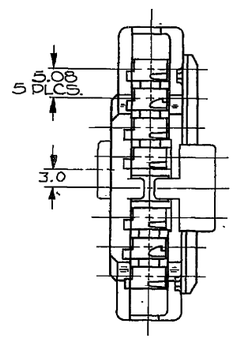

MATING END

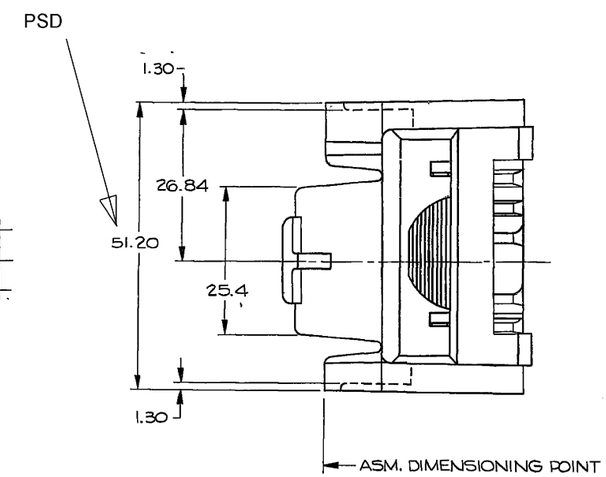

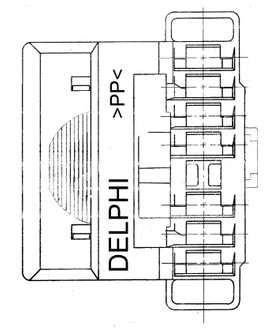

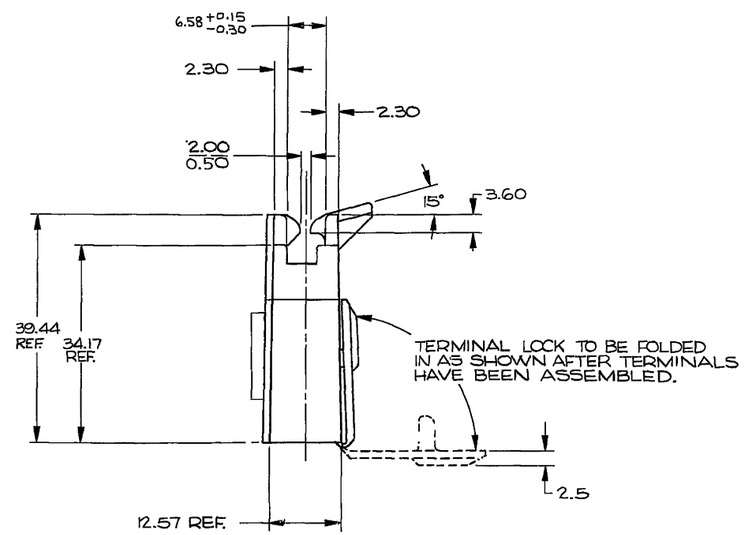

NOTES

1. CAVITIES TO ACCEPT TERMINAL 062945512 OR EQUIVALENT.
2. BOTH HINGES FOR THE SECONDARY LOCK MAY CRACK WHEN THE LOCK IS CLOSED. ONE HINGE MAY SEPARATE.
3. (2.3) X (0.1) RAISED DELPHI CORPORATE BRAND TO BE LOCATED ON ANY EXTERIOR SURFACE, PREFERABLY VISIBLE AT FINAL ASSEMBLY. OPTIONAL CONSTRUCTION TO BE "PED" OR NO LOGO
4. MATERIAL RECYCLING CODE >PP< PER SAE J1344. (2.3) X (0.1) RAISED CHARACTERS AS SHOWN TO BE LOCATED ON ANY EXTERIOR SURFACE. OPTIONAL CONSTRUCTION TO BE NO MATERIAL RECYCLING CODE.

TOLERANCE UNLESS OTHERWISE SPECIFIED
DECIMAL ANGULAR 2°
BR. RADI ± 0.5
TAP RAD. ± 0.5

DWG TYPE	PART DRAWING
STYLE	
VOLUME (CM³)	
DISTR CODE	D
ROUTING	6900, 6901

UNLESS OTHERWISE SPECIFIED
THIS EQUIPMENT IS IN ACCORDANCE WITH ISO/R 75-1,2-1968, AS AMENDED BY THE SM GLOBAL DIMENSIONING AND TOLERANCING ADDENDUM - 1977. ALL DEPARTURE TOLERANCES AND RELATED DATUMS APPLY AFTER, BUT NOT BEFORE, FINISH, AT RMC CODES, NOT APPLY WHEN REQUIREMENT IS BETWEEN SUFFICIENTLY ESTABLISHED BY RMC CODES. ALL DIMENSIONS AND TOLERANCES, POSITION VALUES TO BE UNIQUE DERIVATIVES OF DATUM REFERENCES.

REFERENCE

THIRD ANGLE PROJECTION

DELPHI
DELPHI PACKARD ELECTRIC SYSTEMS
WARREN OH

THIS DRAWING IS THE PROPERTY OF DELPHI CORPORATION. NO RIGHTS ARE GRANTED TO USE THIS DRAWING FOR ANY PURPOSE OTHER THAN THE FURNISHING OF SERVICES AND SUPPLIES TO DELPHI CORPORATION.

		DATE
DR		28MR81
APVD1		07AP81
APVD2		09AP81
APVD3		09AP81
APVD4		
APVD5		

SUBSTANCES OF CONCERN AND RECYCLED CONTENT PER DELPHI-A 10564900

MATERIAL: M0661002 - PP BLK

DRAWING NAME: CONN 7F PAC/ON I

DRAWING NUMBER: 12020491

SIZE	SCALE	FRAME NO	SHEET NO	STG	REV	N/P
A0	NONE	1 OF 1	1 OF 1	R	B2	-

Компания «ЭлектроПласт» предлагает заключение долгосрочных отношений при поставках импортных электронных компонентов на взаимовыгодных условиях!

Наши преимущества:

- Оперативные поставки широкого спектра электронных компонентов отечественного и импортного производства напрямую от производителей и с крупнейших мировых складов;
- Поставка более 17-ти миллионов наименований электронных компонентов;
- Поставка сложных, дефицитных, либо снятых с производства позиций;
- Оперативные сроки поставки под заказ (от 5 рабочих дней);
- Экспресс доставка в любую точку России;
- Техническая поддержка проекта, помощь в подборе аналогов, поставка прототипов;
- Система менеджмента качества сертифицирована по Международному стандарту ISO 9001;
- Лицензия ФСБ на осуществление работ с использованием сведений, составляющих государственную тайну;
- Поставка специализированных компонентов (Xilinx, Altera, Analog Devices, Intersil, Interpoint, Microsemi, Aeroflex, Peregrine, Syfer, Eurofarad, Texas Instrument, Miteq, Cobham, E2V, MA-COM, Hittite, Mini-Circuits,General Dynamics и др.);

Помимо этого, одним из направлений компании «ЭлектроПласт» является направление «Источники питания». Мы предлагаем Вам помощь Конструкторского отдела:

- Подбор оптимального решения, техническое обоснование при выборе компонента;
- Подбор аналогов;
- Консультации по применению компонента;
- Поставка образцов и прототипов;
- Техническая поддержка проекта;
- Защита от снятия компонента с производства.

Как с нами связаться

Телефон: 8 (812) 309 58 32 (многоканальный)
Факс: 8 (812) 320-02-42
Электронная почта: org@eplast1.ru
Адрес: 198099, г. Санкт-Петербург, ул. Калинина, дом 2, корпус 4, литера А.