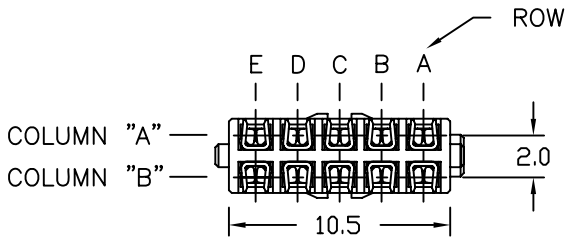
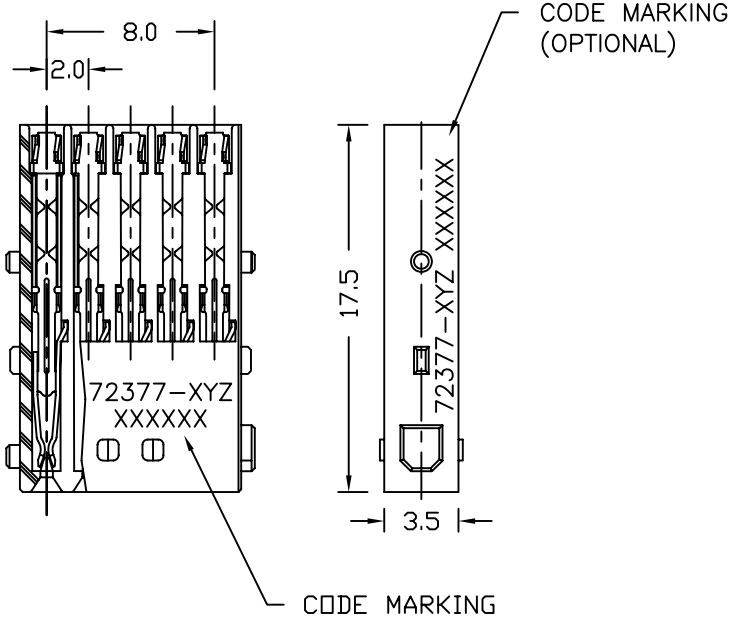
Copyright FCI

NOTES:

1. SEE APPLICATION SPECIFICATION GS-20-003 FOR INSTRUCTIONS ON WIRE INSERTION AND ASSEMBLY OF COMPONENTS FOR CONNECTORS USING THESE SUB-ASSEMBLIES.
2. THE PRODUCTS WHERE THE PART NUMBER ENDS IN LF MEET THE EUROPEAN UNION DIRECTIVES AND OTHER COUNTRY REGULATIONS AS DESCRIBED IN GS-22-008.
3. THESE PRODUCTS LISTED ON THIS DRAWING WILL NOT WITHSTAND WAVE SOLDER OR REFLOW OPERATIONS.
4. FOR LEAD FREE PART NUMBERS, ADD AN 'LF' SUFFIX. EXAMPLE: 72377-111LF.





MATERIAL

INSULATORS
GLASS FILLED 612 POLYAMIDE

CONTACTS
PHOSPHOR BRONZE
SOLDER FINISH ON IDC DIMPLES

ltr	ecn no	dr	date
A	V71586	JRV	11/25/97
B	V12562	CGD	10/22/01
C	V21691	TAB	10/28/02
D	V05-0598	VS	08/10/05
E	V06-0613	JRV	2006-06-22

mat'l. code

surface ASME Y14.5 | tolerance ASME Y14.5

tolerances unless otherwise specified
angles 0° ±2°
linear .X ±.3 | .XX ±.13 | .XXX ±.051

dr	J. VOLSTORF	11/26/97
engr	J. VOLSTORF	11/26/97
chr	J. VOLSTORF	11/26/97
appd	J. VOLSTORF	11/26/97

sheet	revision	E	E
index	sheet	1	2

projection

MM

scale 1:1

product family: METRAL

title: 2X5 CONNECTOR SUB-ASSEM. 5 ROW METRAL SHIELDED CABLE CONNECTOR ASSY.

dwg no 72377 | sheet 1 of 2 | size A4

type CUSTOMER Drawing

form: A4mmXLc

PDM: Rev:E

STATUS Released

Printed: Jul 28, 2010

Copyright FCI

FCIconnect.com

ORDERING INFORMATION
ORDER PARTS 72377–XYZ1 WHERE
PLATING ON CONTACT TINES.
X=1 FOR 0.8 um GOLD
X=2 FOR 2.0 um GOLD
X=3 FOR 1.3 um GOLD
X=9 FOR 0.8 um GXT
COPPER WIRE SIZE
Z=1 FOR 26 TO 24 GAGE
Z=2 FOR 30 TO 28 GAGE
INSULATOR TYPE
Y=1 END POSITION
1 REQ'D FOR ALL CABEL CONNECTORS
Y=2 REQ'D FOR ALL REMAINING POSITIONS IN CABEL CONNECTOR
IDC AREA PLATING SnPb

ORDERING INFORMATION
ORDER PARTS 72377–XYZ1LF WHERE
PLATING ON CONTACT TINES.
X=1 FOR 0.8 um GOLD
X=2 FOR 2.0 um GOLD
X=3 FOR 1.3 um GOLD
X=9 FOR 0.8 um GXT
COPPER WIRE SIZE
Z=1 FOR 26 TO 24 GAGE
Z=2 FOR 30 TO 28 GAGE
INSULATOR TYPE
Y=1 END POSITION
1 REQ'D FOR ALL CABEL CONNECTORS
Y=2 REQ'D FOR ALL REMAINING POSITIONS IN CABEL CONNECTOR
IDC AREA PLATING Sn (LEAD FREE)

| | | |

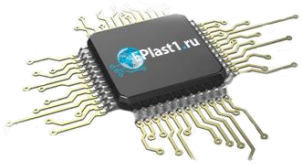
Компания «ЭлектроПласт» предлагает заключение долгосрочных отношений при поставках импортных электронных компонентов на взаимовыгодных условиях!

Наши преимущества:

- Оперативные поставки широкого спектра электронных компонентов отечественного и импортного производства напрямую от производителей и с крупнейших мировых складов;
- Поставка более 17-ти миллионов наименований электронных компонентов;
- Поставка сложных, дефицитных, либо снятых с производства позиций;
- Оперативные сроки поставки под заказ (от 5 рабочих дней);
- Экспресс доставка в любую точку России;
- Техническая поддержка проекта, помощь в подборе аналогов, поставка прототипов;
- Система менеджмента качества сертифицирована по Международному стандарту ISO 9001;
- Лицензия ФСБ на осуществление работ с использованием сведений, составляющих государственную тайну;
- Поставка специализированных компонентов (Xilinx, Altera, Analog Devices, Intersil, Interpoint, Microsemi, Aeroflex, Peregrine, Syfer, Eurofarad, Texas Instrument, Miteq, Cobham, E2V, MA-COM, Hittite, Mini-Circuits,General Dynamics и др.);

Помимо этого, одним из направлений компании «ЭлектроПласт» является направление «Источники питания». Мы предлагаем Вам помощь Конструкторского отдела:

- Подбор оптимального решения, техническое обоснование при выборе компонента;
- Подбор аналогов;
- Консультации по применению компонента;
- Поставка образцов и прототипов;
- Техническая поддержка проекта;
- Защита от снятия компонента с производства.



Как с нами связаться

Телефон: 8 (812) 309 58 32 (многоканальный)
Факс: 8 (812) 320-02-42
Электронная почта: org@eplast1.ru
Адрес: 198099, г. Санкт-Петербург, ул. Калинина, дом 2, корпус 4, литера А.