REV.	ECN NO.	DATE	SIGN	DESCRIPTION
E	LEN1750018~29	2017/04/25	Lingpeng	Add 5 Pin
F	LEN1790155~70	2017-08-30	Lingpeng	Update The Note
G	N180019	2019-03-14	Lingpeng	Add All Seals Product

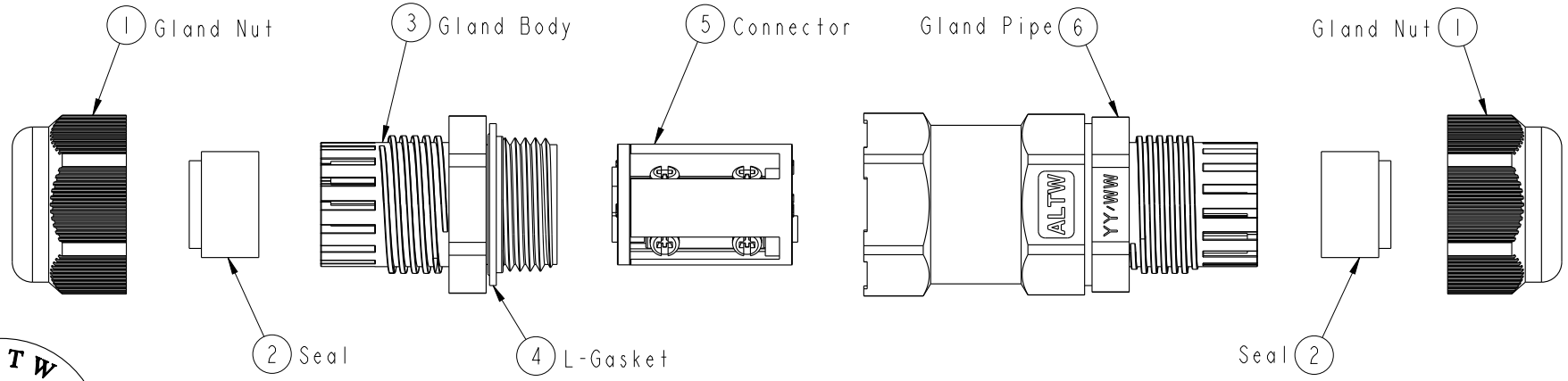

ALTW
CONFIDENTIAL
2019-03-14
R&D DEPT.

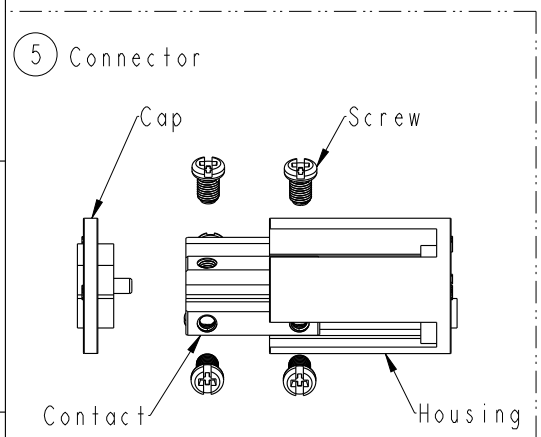

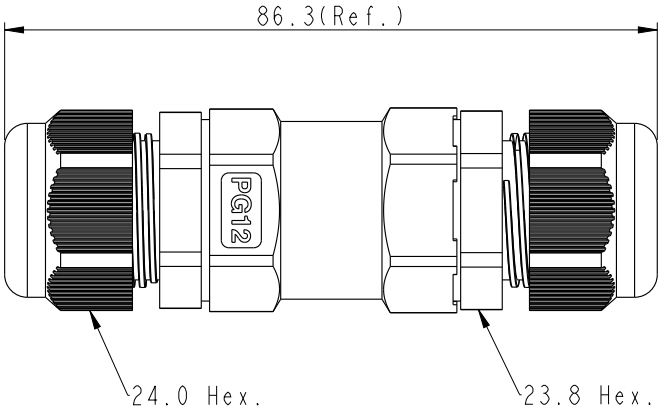

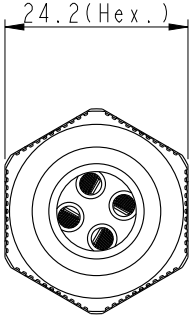

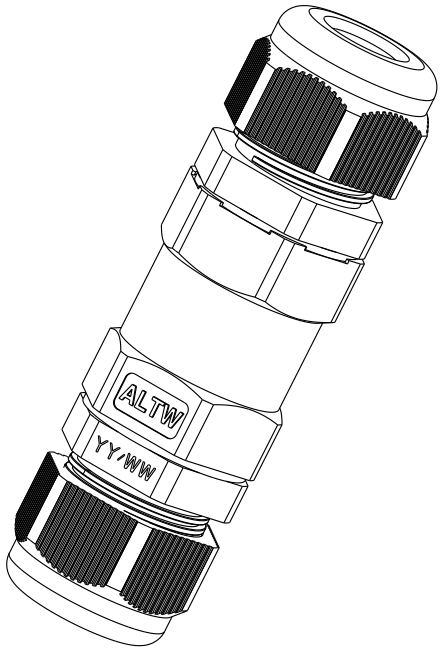

UNIT: mm	TITLE: PG12 Cable Joiner Screw-in Type		ITEM NO	DRAWN BY: Lingpeng	DATE: 2019-03-14
TOLERANCE ±0.5mm	SCALE: 1:1	SIZE: A4	DWG NO: SC-L-PG12-XX-XX	CHECKED BY: Ma Fei	DATE: 2019-03-14
	REV.: G	WC-REV.: A.11	CUSTOMER: ALTW	APPROVED BY: Jerry	DATE: 2019-03-14

SHEET 1 OF 2

QC: Inspection item

Amphenol LTW

安費諾亮泰企業股份有限公司

THIS DOCUMENT IS SUBJECT TO CHANGE WITHOUT NOTICE. IT IS CONFIDENTIAL AND A PROPERTY OF Amphenol LTW. DISCLOSURE TO THIRD PARTY HAS TO BE AUTHORIZED BY Amphenol LTW.

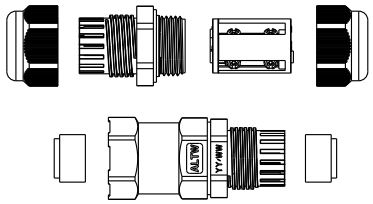

QTY: 1PCS

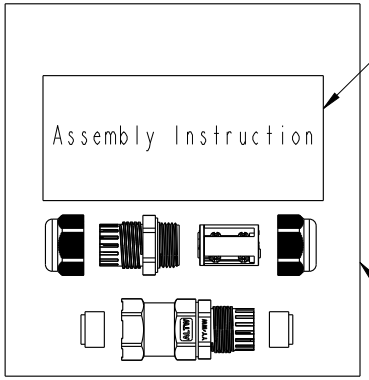

8 Instruction

7 PE Bag

QTY: 120PCS

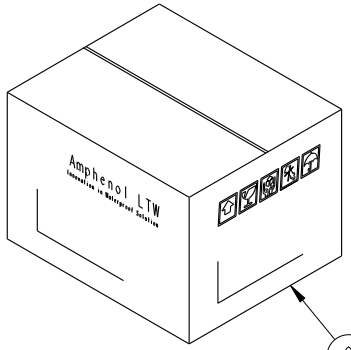

9 Carton

ALTW
CONFIDENTIAL
2019-03-14
R&D DEPT.

Both A Unassembled product And An Instruction Are In A PE Bag.
（將一套未組裝的產品和說明書，放置於一個PE袋，並封口）

SC-L-PG12-XX-XX

L:Cable Joiner

Type: PG12

Seal's Color:
- BL-Blue(藍色) For Cable Range: Ø4.5~Ø6.5mm
- YW-Yellow(黃色) For Cable Range: Ø6.5~Ø8.5mm
- GN-Green(綠色) For Cable Range: Ø8.5~Ø10.5mm
- RD-Red(紅色) For Cable Range: Ø10.5~Ø11.5mm
- G AA-All Seals For Cable Range: Ø4.5~Ø11.5mm

No. of Condutor:
- 02-2Poles
- 03-3Poles
- 04-4Poles
- 05-5Poles

Note: F G

* QC Important Dimension To Check.
* Waterproof Rate: IP68 (50M,24H)
* Housing & Cap: PA66+GF, Black.
* Gland Pipe: PA66, Black.
* Gland Body: PA66, Black.
* Gland Nut: PA6+GF, Black.
* Contact: Brass, Nickel Plated
* L-Gasket : Silicone, Yellow.
* Seal: Silicone, Blue & Yellow & Green & Red.
* Rated Voltage: 2~5 Pole 450V AC
* Rated Current: 2 & 3 Pole Max. 20A ,
  4 Pole Max. 15A.
  5 Pole Max. 8A.
* Operating Temperature: -40°~+105°.
* Gland Body Recommended Tightening Torque: 8~10 Kgf.cm(0.78~0.98 N.m)
* Gland Nut Recommended Tightening Torque: 8~10 Kgf.cm(0.78~0.98 N.m)
* Seal For Cable OD: Ø4.5~Ø6.5mm, Blue.
  Ø6.5~Ø8.5mm, Yellow.
  Ø8.5~Ø10.5mm, Green .
  Ø10.5~Ø11.5mm, Red.
* Screws for Wire connection recommended tightening torque: 2.00~4.50 kgf.cm / 0.196~0.44 N.m
* Applicable Wire gauge (Stranded wire cross section) 0.75mm^2 (18AWG) ~ 2.5mm^2 (14AWG)

E

Pole Assignments Front View

2 Pole

3 Pole

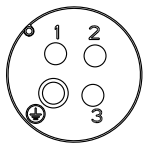

4 Pole

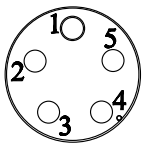

5 Pole

UNIT: mm	TITLE: PG12 Cable Joiner Screw-in Type			ITEM NO	DRAWN BY: Lingpeng	DATE: 2019-03-14
TOLERANCE ±0.5mm G	SCALE: 1:1	SIZE: A4	SHEET 2 OF 2	DWG NO: SC-L-PG12-XX-XX	CHECKED BY: Ma Fei	DATE: 2019-03-14
	REV.: G	WC-REV.: A.11	QC: Inspection item	CUSTOMER: ALTW	APPROVED BY: Jerry	DATE: 2019-03-14

Amphenol LTW
安費諾亮泰企業股份有限公司

THIS DOCUMENT IS SUBJECT TO CHANGE WITHOUT NOTICE. IT IS CONFIDENTIAL AND A PROPERTY OF Amphenol LTW. DISCLOSURE TO THIRD PARTY HAS TO BE AUTHORIZED BY Amphenol LTW.

Компания «ЭлектроПласт» предлагает заключение долгосрочных отношений при поставках импортных электронных компонентов на взаимовыгодных условиях!

Наши преимущества:

- Оперативные поставки широкого спектра электронных компонентов отечественного и импортного производства напрямую от производителей и с крупнейших мировых складов;
- Поставка более 17-ти миллионов наименований электронных компонентов;
- Поставка сложных, дефицитных, либо снятых с производства позиций;
- Оперативные сроки поставки под заказ (от 5 рабочих дней);
- Экспресс доставка в любую точку России;
- Техническая поддержка проекта, помощь в подборе аналогов, поставка прототипов;
- Система менеджмента качества сертифицирована по Международному стандарту ISO 9001;
- Лицензия ФСБ на осуществление работ с использованием сведений, составляющих государственную тайну;
- Поставка специализированных компонентов (Xilinx, Altera, Analog Devices, Intersil, Interpoint, Microsemi, Aeroflex, Peregrine, Syfer, Eurofarad, Texas Instrument, Miteq, Cobham, E2V, MA-COM, Hittite, Mini-Circuits,General Dynamics и др.);

Помимо этого, одним из направлений компании «ЭлектроПласт» является направление «Источники питания». Мы предлагаем Вам помощь Конструкторского отдела:

- Подбор оптимального решения, техническое обоснование при выборе компонента;
- Подбор аналогов;
- Консультации по применению компонента;
- Поставка образцов и прототипов;
- Техническая поддержка проекта;
- Защита от снятия компонента с производства.

Как с нами связаться

Телефон: 8 (812) 309 58 32 (многоканальный)
Факс: 8 (812) 320-02-42
Электронная почта: org@eplast1.ru
Адрес: 198099, г. Санкт-Петербург, ул. Калинина, дом 2, корпус 4, литера А.