STRAIGHT BULKHEAD JACK PANNEL SEAL

REAR MOUNT CLAMP TYPE - CABLE 2.6/50

R143.324.000

Series : **TNC**

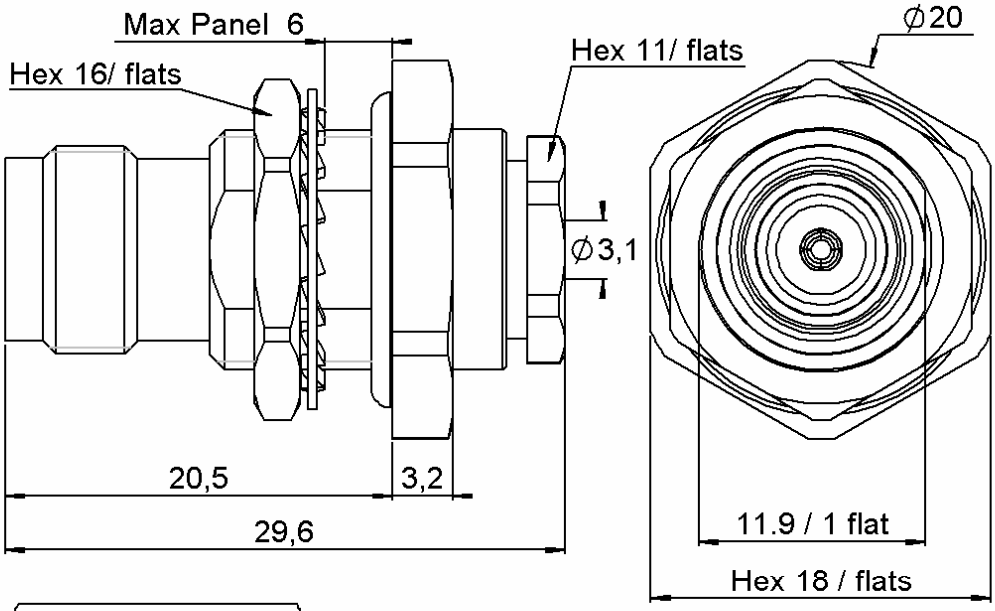

PANEL CUT OUT

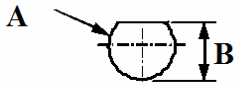

	mm	
	Maxi	**mini**
A	**12.8**	**12.7**
B	**12.1**	**12**

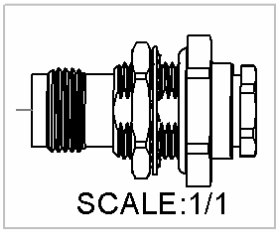

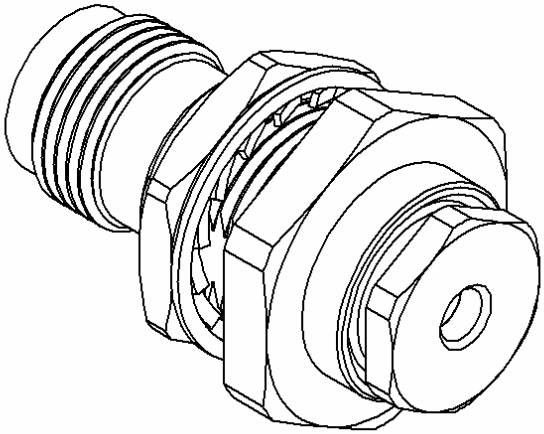

All dimensions are in mm.

COMPONENTS	MATERIALS	PLATING (µm)
BODY	**BRASS**	**NICKEL 2**
CENTER CONTACT	**BERYLLIUM COPPER**	**GOLD 0.5 OVER NICKEL 2**
OUTER CONTACT	-	-
INSULATOR	**PTFE**	
GASKET	**SILICONE RUBBER**	
OTHERS PARTS	**BRASS**	**NICKEL 2**
-	-	-
-	-	-

Issue : 1105 V

In the effort to improve our products, we reserve the right to make changes judged to be necessary.

RADIALL

STRAIGHT BULKHEAD JACK PANNEL SEAL

REAR MOUNT CLAMP TYPE - CABLE 2.6/50

R143.324.000

Series : **TNC**

PACKAGING

Standard	Unit	Other
100	**'W' option**	**Contact us**

ELECTRICAL CHARACTERISTICS

Impedance		**50**	Ω
Frequency		**0-11**	GHz
VSWR	**1.30*** +	**0,0000**	x F(GHz) Maxi
Insertion loss		**0.06**	√F(GHz) dB Maxi
RF leakage	- (	**57**	- F(GHz)) dB Maxi
Voltage rating		**335**	Veff Maxi
Dielectric withstanding voltage		**1000**	Veff mini
Insulation resistance		**5000**	MΩ mini

MECHANICAL CHARACTERISTICS

Center contact retention

Axial force – Mating end	**27**	N mini
Axial force – Opposite end	**27**	N mini
Torque	**NA**	N.cm mini

Recommended torque

Mating	**NA**	N.cm
Panel nut	**370**	N.cm
Clamp nut	**450**	N.cm
A/F clamp nut	**11,0000**	mm

Mating life	**500**	Cycles mini
Weight	**23,2000**	g

ENVIRONMENTAL

Operating temperature	**-65/+165**	° C
Hermetic seal	**NA**	Atm.cm3/s
Panel leakage	**NA**	

SPECIFICATION

CABLE ASSEMBLY

Stripping	a	b	c	d	e	f
mm	4,00	2,00	9,00	0,00	5,00	0,00

Assembly instruction : **Clamp 01**

Recommended cable(s)
RG 188
RG 187
KX 22A
RG 316
RG 174

Characteristics indicated on this data sheet are those that can be achieved with the highest performance cable. Intrinsic limitations of the cable may diminish the performance of the assembly

Cable retention

- pull off	**110**	N mini
- torque	**NA**	N.cm

TOOLING

Part Number	Description	Hexagon
.	.	.

OTHER CHARACTERISTICS

*1.40 -> 4 GHz
1.80 -> 4 to 11 GHz

Issue : 1105 V

In the effort to improve our products, we reserve the right to make changes judged to be necessary.

RADIALL

Компания «ЭлектроПласт» предлагает заключение долгосрочных отношений при поставках импортных электронных компонентов на взаимовыгодных условиях!

Наши преимущества:

- Оперативные поставки широкого спектра электронных компонентов отечественного и импортного производства напрямую от производителей и с крупнейших мировых складов;
- Поставка более 17-ти миллионов наименований электронных компонентов;
- Поставка сложных, дефицитных, либо снятых с производства позиций;
- Оперативные сроки поставки под заказ (от 5 рабочих дней);
- Экспресс доставка в любую точку России;
- Техническая поддержка проекта, помощь в подборе аналогов, поставка прототипов;
- Система менеджмента качества сертифицирована по Международному стандарту ISO 9001;
- Лицензия ФСБ на осуществление работ с использованием сведений, составляющих государственную тайну;
- Поставка специализированных компонентов (Xilinx, Altera, Analog Devices, Intersil, Interpoint, Microsemi, Aeroflex, Peregrine, Syfer, Eurofarad, Texas Instrument, Miteq, Cobham, E2V, MA-COM, Hittite, Mini-Circuits,General Dynamics и др.);

Помимо этого, одним из направлений компании «ЭлектроПласт» является направление «Источники питания». Мы предлагаем Вам помощь Конструкторского отдела:

- Подбор оптимального решения, техническое обоснование при выборе компонента;
- Подбор аналогов;
- Консультации по применению компонента;
- Поставка образцов и прототипов;
- Техническая поддержка проекта;
- Защита от снятия компонента с производства.

Как с нами связаться

Телефон: 8 (812) 309 58 32 (многоканальный)
Факс: 8 (812) 320-02-42
Электронная почта: org@eplast1.ru
Адрес: 198099, г. Санкт-Петербург, ул. Калинина, дом 2, корпус 4, литера А.