PRODUCT NO
SEE TABLE

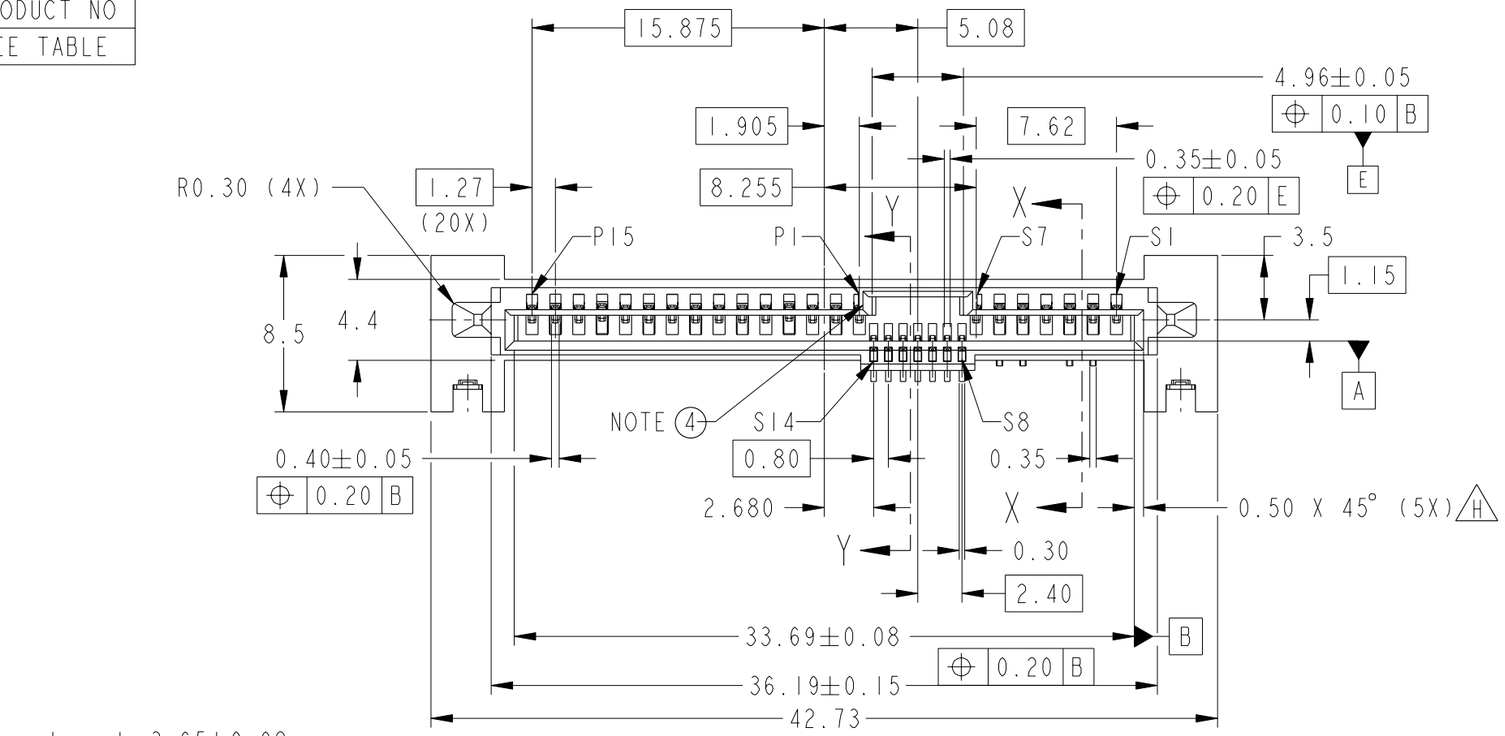

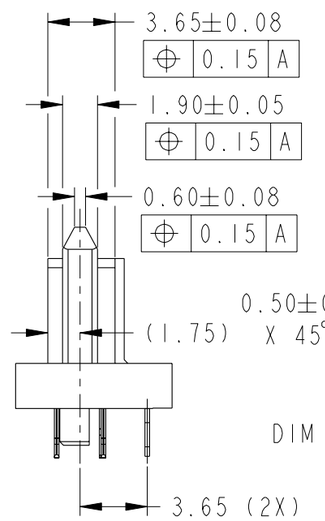

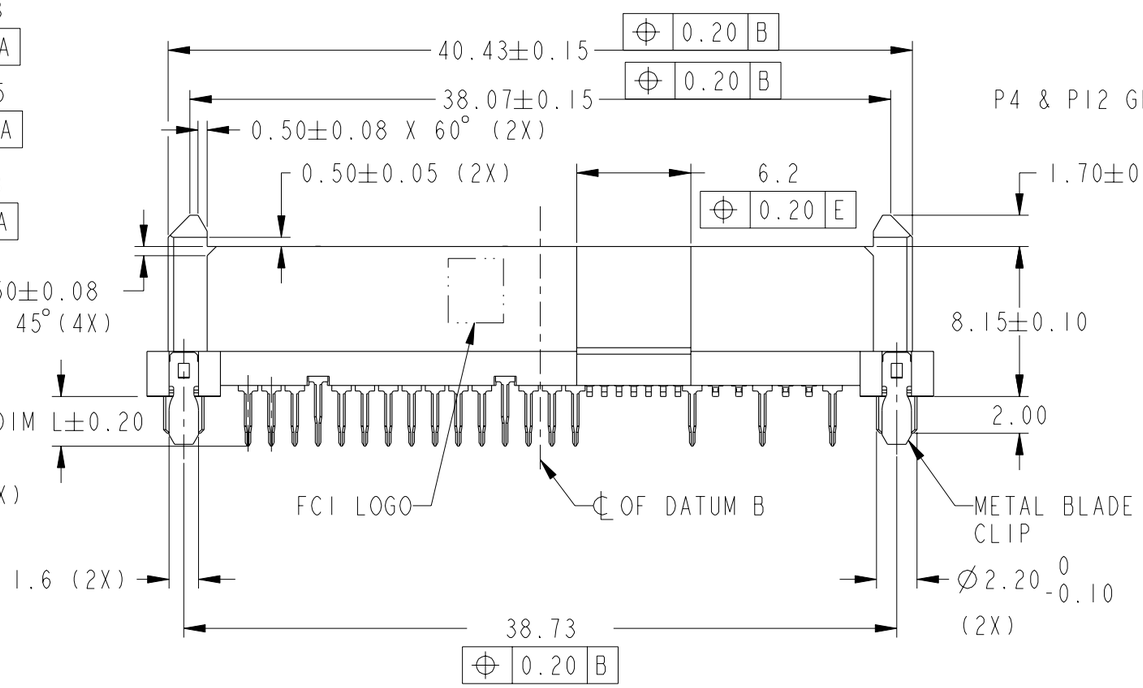

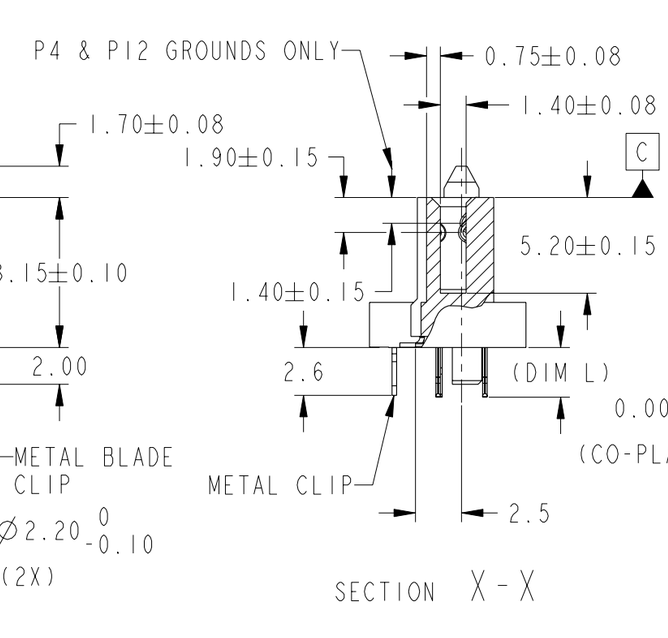

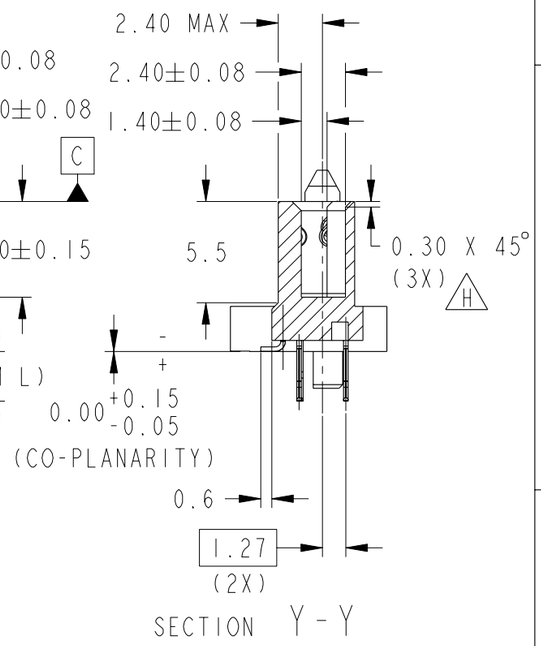

spec ref -			dr	GL LOO	2005-02-23	projection	MM
tolerance std ISO 406 ISO 1101	TOLERANCES UNLESS OTHERWISE SPECIFIED		eng	GL LOO	2005-02-23		
			chr	GL LOO	2010-10-28		
			appr	JOEY NG	2010-10-28	product family	S-ATA
surface - ISO 1302	linear	0.X	±-				
		0.XX	±0.20				
		0.XXX	±-				
	angular	0°	±2°				

size A3	scale 3:1		
ecn no	S10-0228		
rel level	-		
title	SAS RECEPTACLE WIDE BASE HYBRID TYPE ASSY	dwg no	10036876
rev	H		
www.fci.com	cat. no. -	Product - Customer Drw	sheet 1 of 3

Copyright FCI.

Pro/E File - REV C - 2009-06-09

PRODUCT NO	DIM L (SOLDER TAIL)	PICK-UP CAP	RECOMMENDED P.C. BOARD THICKNESS	TYPE OF CLIP	PACKAGING
10036876-003LF	2.70	NO	1.57mm (0.062") / 2.36mm (0.093")	METAL BLADE	TRAY
10036876-003CLF		YES			
10036876-003C-TRLF		YES			TAPE & REEL
10036876-013LF	3.70	NO	2.36mm (0.093")	METAL BLADE	TRAY
10036876-013CLF		YES			
10036876-013C-TRLF		YES			TAPE & REEL
10036876-004LF	2.70	NO	2.36mm (0.093")	FORK LOCK	TRAY
10036876-014LF	3.70	NO	2.36mm (0.093")	FORK LOCK	TRAY

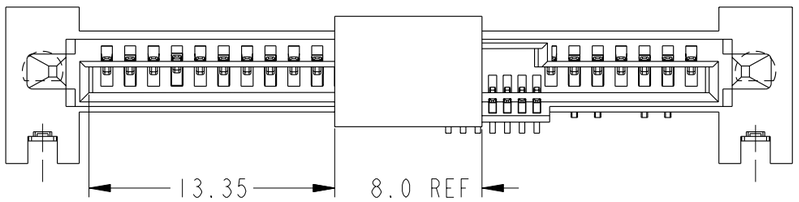

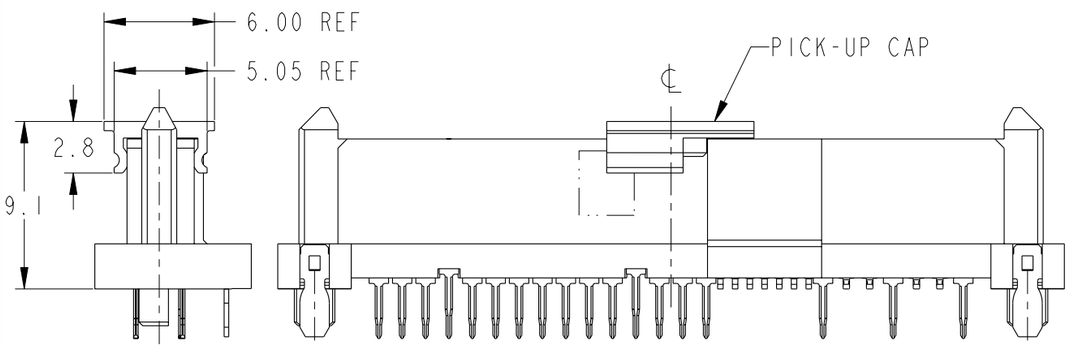

PART WITH PICK-UP CAP, SEE NOTE 5

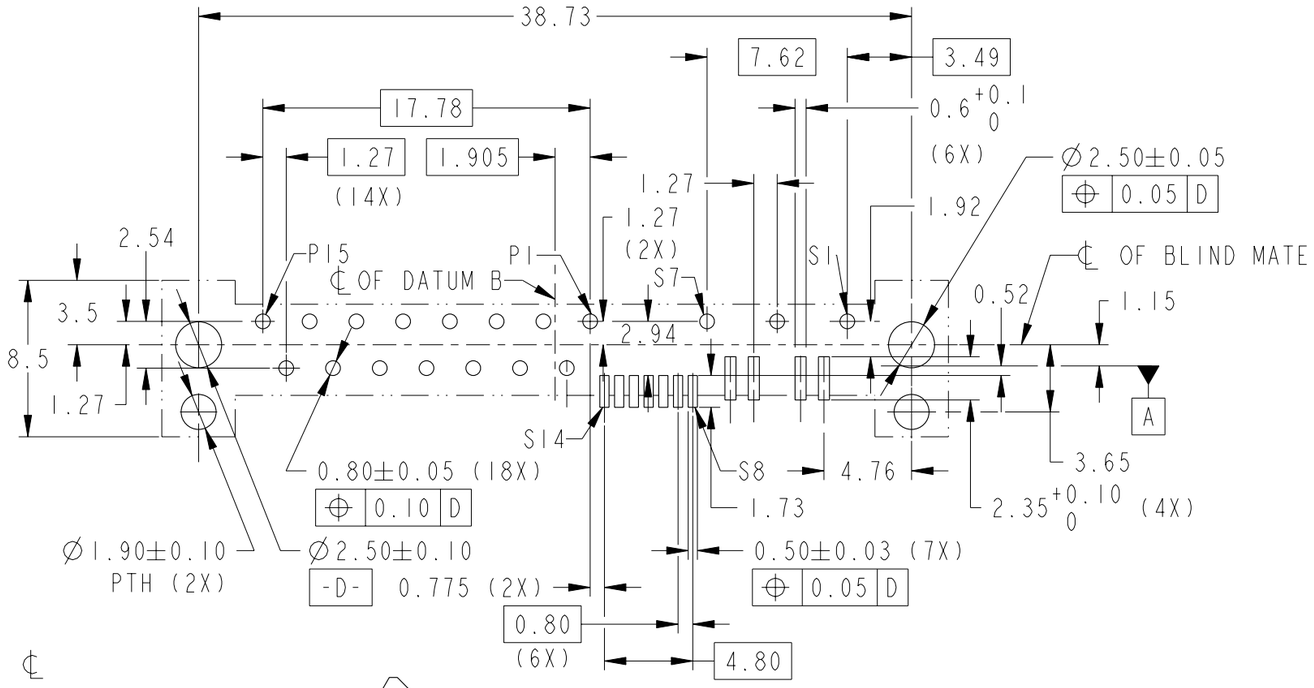

RECOMMENDED PCB LAYOUT

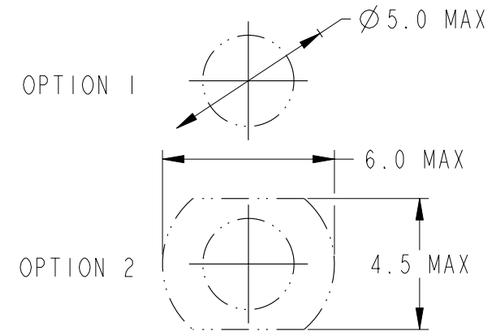

RECOMMENDED SUCTION HEAD SIZE

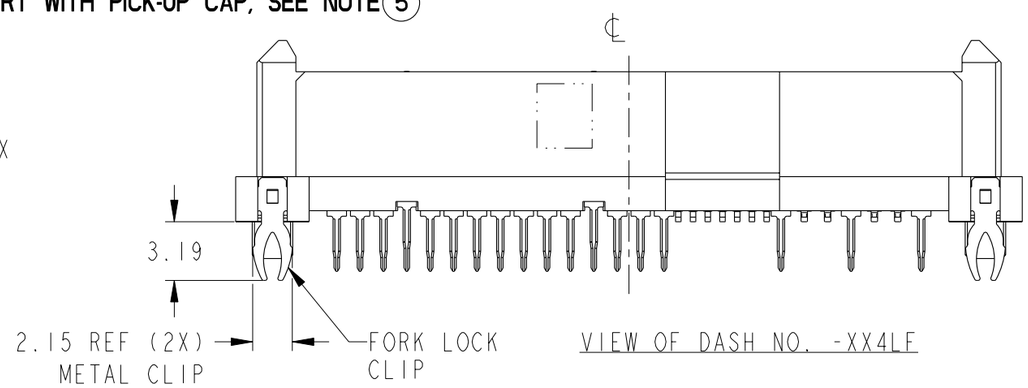

VIEW OF DASH NO. -XX4LF

spec ref	-	dr	GL LOO	2005-02-23	projection	MM	size A3 / scale 3:1
tolerance std: ISO 406, ISO 1101	TOLERANCES UNLESS OTHERWISE SPECIFIED	eng	GL LOO	2005-02-23			
		chr	GL LOO	2010-10-28			ecn no S10-0228
		appr	JOEY NG	2010-10-28	product family	S-ATA	rel level -
surface - ✓ ISO 1302	linear 0.X ±- / 0.XX ±0.20 / 0.XXX ±- / angular 0° ±2°	www.fci.com	title: SAS RECEPTACLE WIDE BASE HYBRID TYPE ASSY		dwg no 10036876		rev H
			cat. no. -		Product - Customer Drw		sheet 2 of 3

Copyright FCI.

Pro/E File - REV C - 2009-06-09

NOTES:

1. MATERIAL:
   1) HOUSING : HIGH TEMP TERMOPLASTIC, UL 94V-0
      COLOUR : BLACK
   2) TERMINAL : COPPER ALLOY
   3) HOLD DOWN : COPPER ALLOY

2. FINISH :
   1) TERMINAL : 30µ" Au PLATING (CONTACT POINT) OVER 50µ" NICKEL
   2) SOLDER TAIL : 50µ" MIN Sn OVER 50µ" NICKEL
   3) HOLD DOWN : 50µ" MIN Sn OVER 50µ" NICKEL

3. -

4. PER SFF REV 1.3

5. PART WITH PICK-UP CAP, P/N XXXXXXXX-XXXC LF

6. THE STD PACKAGING IS IN TRAY

7. FOR TAPE & REEL PACKAGING, SUFFIX "-TR" ADDED.
   P/N XXXXXXXX-XXXC-TR LF

8. THE HOUSING WILL WITHSTAND EXPOSURE TO 260°C PEAK TEMPERATURE FOR 10 SECONDS IN A CONVECTION, INFRA-RED OR VAPOR PHASE REFLOW OVEN

9. THIS PRODUCT MEETS EUROPEAN UNION DIRECTIVES AND OTHER COUNTRY REGULATIONS AS DESCRIBED IN GS-22-008

10. PART NUMBERS ENDING IN "LF" MEANS FOR NOTE 8 LEAD FREE IDENTIFICATION

   ~~(i) XXXXXXXX-XXXLF IS EQUIVALENT TO PREVIOUS P/N XXXXXXXX-XXX~~
   ~~(ii) XXXXXXXX-XXXCLF IS EQUIVALENT TO PREVIOUS P/N XXXXXXXX-XXXC~~

11. A △H SYMBOL WILL BE NEXT TO ANY DIMENSION, VIEW, OR NOTE WHICH HAS BEEN MODIFIED WITH THE CURRENT DRAWING REVISION.

Copyright FCI.

spec ref -			dr	GL LOO	2005-02-23	projection	MM	size A3 / scale 3:1
tolerance std ISO 406 ISO 1101	TOLERANCES UNLESS OTHERWISE SPECIFIED		eng	GL LOO	2005-02-23			
			chr	GL LOO	2010-10-28			ecn no S10-0228
			appr	JOEY NG	2010-10-28	product family	S-ATA	rel level -
surface - ISO 1302	linear	0.X	±-	FCI	title SAS RECEPTACLE WIDE BASE HYBRID TYPE ASSY		dwg no 10036876	rev H
		0.XX	±0.20					
		0.XXX	±-					
	angular	0°	±2°	www.fci.com	cat. no. -	Product - Customer Drw		sheet 3 of 3

Pro/E File - REV C - 2009-06-09

Компания «ЭлектроПласт» предлагает заключение долгосрочных отношений при поставках импортных электронных компонентов на взаимовыгодных условиях!

Наши преимущества:

- Оперативные поставки широкого спектра электронных компонентов отечественного и импортного производства напрямую от производителей и с крупнейших мировых складов;
- Поставка более 17-ти миллионов наименований электронных компонентов;
- Поставка сложных, дефицитных, либо снятых с производства позиций;
- Оперативные сроки поставки под заказ (от 5 рабочих дней);
- Экспресс доставка в любую точку России;
- Техническая поддержка проекта, помощь в подборе аналогов, поставка прототипов;
- Система менеджмента качества сертифицирована по Международному стандарту ISO 9001;
- Лицензия ФСБ на осуществление работ с использованием сведений, составляющих государственную тайну;
- Поставка специализированных компонентов (Xilinx, Altera, Analog Devices, Intersil, Interpoint, Microsemi, Aeroflex, Peregrine, Syfer, Eurofarad, Texas Instrument, Miteq, Cobham, E2V, MA-COM, Hittite, Mini-Circuits,General Dynamics и др.);

Помимо этого, одним из направлений компании «ЭлектроПласт» является направление «Источники питания». Мы предлагаем Вам помощь Конструкторского отдела:

- Подбор оптимального решения, техническое обоснование при выборе компонента;
- Подбор аналогов;
- Консультации по применению компонента;
- Поставка образцов и прототипов;
- Техническая поддержка проекта;
- Защита от снятия компонента с производства.

Как с нами связаться

Телефон: 8 (812) 309 58 32 (многоканальный)
Факс: 8 (812) 320-02-42
Электронная почта: org@eplast1.ru
Адрес: 198099, г. Санкт-Петербург, ул. Калинина, дом 2, корпус 4, литера А.