PART NAME	CHAMPION SERIES	PART No.	CS-11202 TO CS-11216

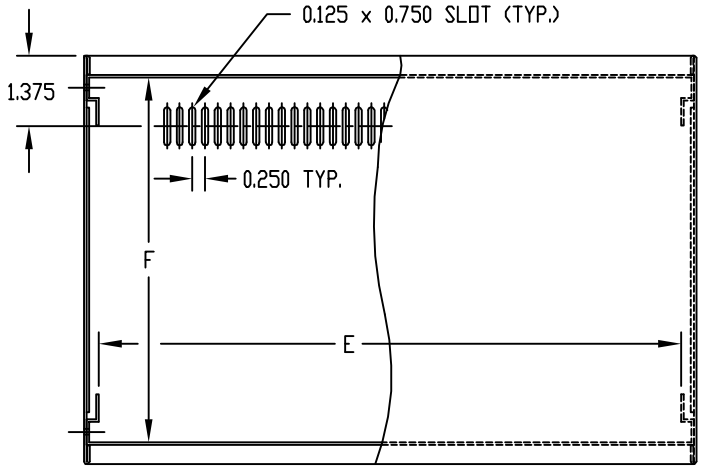

TOP VIEW

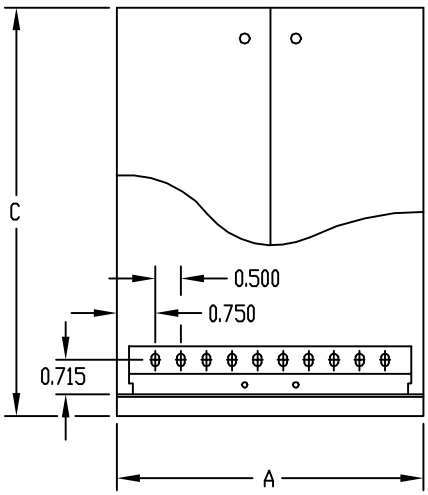

SIDE VIEW

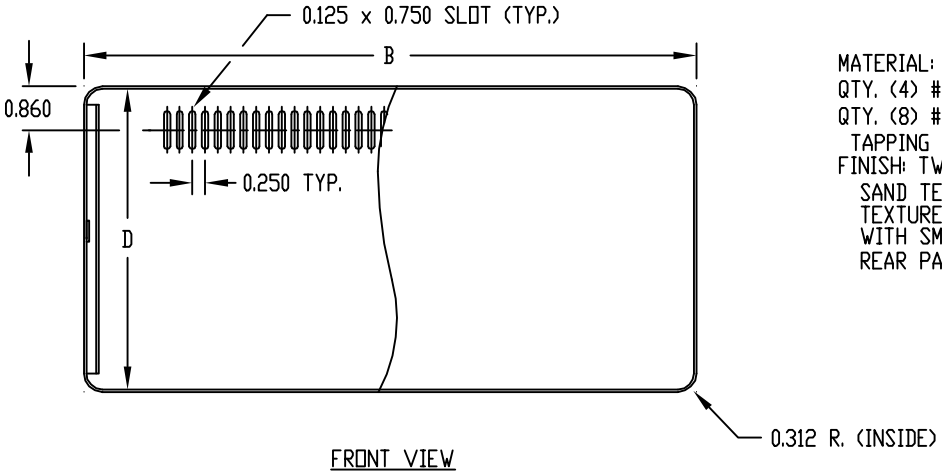

FRONT VIEW

MATERIAL: 0.050 THK. ALUMINUM
QTY. (4) #F-3581 RUBBER FEET
QTY. (8) #6 x 1/4 TRUSS HEAD TAPPING SCREW.
FINISH: TWO COLOR COMBINATIONS SAND TEXTURED OR BLACK TEXTURED TOP & BOTTOM, BOTH WITH SMOOTH WHITE FRONT & REAR PANELS.

PART No.	HEIGHT A	WIDTH B	DEPTH C	CLEAR INSIDE HEIGHT D	CLEAR INSIDE WIDTH E	CLEAR INSIDE DEPTH F
CS-11202	4.000	6.000	6.000	3.875	5.375	5.141
CS-11204	4.000	9.000	8.000	3.875	8.375	7.141
CS-11206	4.000	12.000	8.000	3.875	11.375	7.141
CS-11208	6.000	9.000	8.000	5.875	8.375	7.141
CS-11210	6.000	12.000	8.000	5.875	11.375	7.141
CS-11212	6.000	12.000	10.000	5.875	11.375	9.141
CS-11214	8.000	9.000	8.000	7.875	8.375	7.141
CS-11216	8.000	12.000	10.000	7.875	11.375	9.141

Компания «ЭлектроПласт» предлагает заключение долгосрочных отношений при поставках импортных электронных компонентов на взаимовыгодных условиях!

Наши преимущества:

- Оперативные поставки широкого спектра электронных компонентов отечественного и импортного производства напрямую от производителей и с крупнейших мировых складов;
- Поставка более 17-ти миллионов наименований электронных компонентов;
- Поставка сложных, дефицитных, либо снятых с производства позиций;
- Оперативные сроки поставки под заказ (от 5 рабочих дней);
- Экспресс доставка в любую точку России;
- Техническая поддержка проекта, помощь в подборе аналогов, поставка прототипов;
- Система менеджмента качества сертифицирована по Международному стандарту ISO 9001;
- Лицензия ФСБ на осуществление работ с использованием сведений, составляющих государственную тайну;
- Поставка специализированных компонентов (Xilinx, Altera, Analog Devices, Intersil, Interpoint, Microsemi, Aeroflex, Peregrine, Syfer, Eurofarad, Texas Instrument, Miteq, Cobham, E2V, MA-COM, Hittite, Mini-Circuits,General Dynamics и др.);

Помимо этого, одним из направлений компании «ЭлектроПласт» является направление «Источники питания». Мы предлагаем Вам помощь Конструкторского отдела:

- Подбор оптимального решения, техническое обоснование при выборе компонента;
- Подбор аналогов;
- Консультации по применению компонента;
- Поставка образцов и прототипов;
- Техническая поддержка проекта;
- Защита от снятия компонента с производства.

Как с нами связаться

Телефон: 8 (812) 309 58 32 (многоканальный)
Факс: 8 (812) 320-02-42
Электронная почта: org@eplast1.ru
Адрес: 198099, г. Санкт-Петербург, ул. Калинина, дом 2, корпус 4, литера А.