FEATURES

* High speed transmission （13.2 Mbps , NRZ code）
* Build-in LED driving circuit allows connecting directly to modulation IC for digital audio equipment.
* Wide range of operating voltage from 3V to 5V
* Same package as fiber optic receiving module LTDL-RX16P05

APPLICATIONS

* Digital audio system
* CD & DVD players

PACKAGE DIMENSIONS

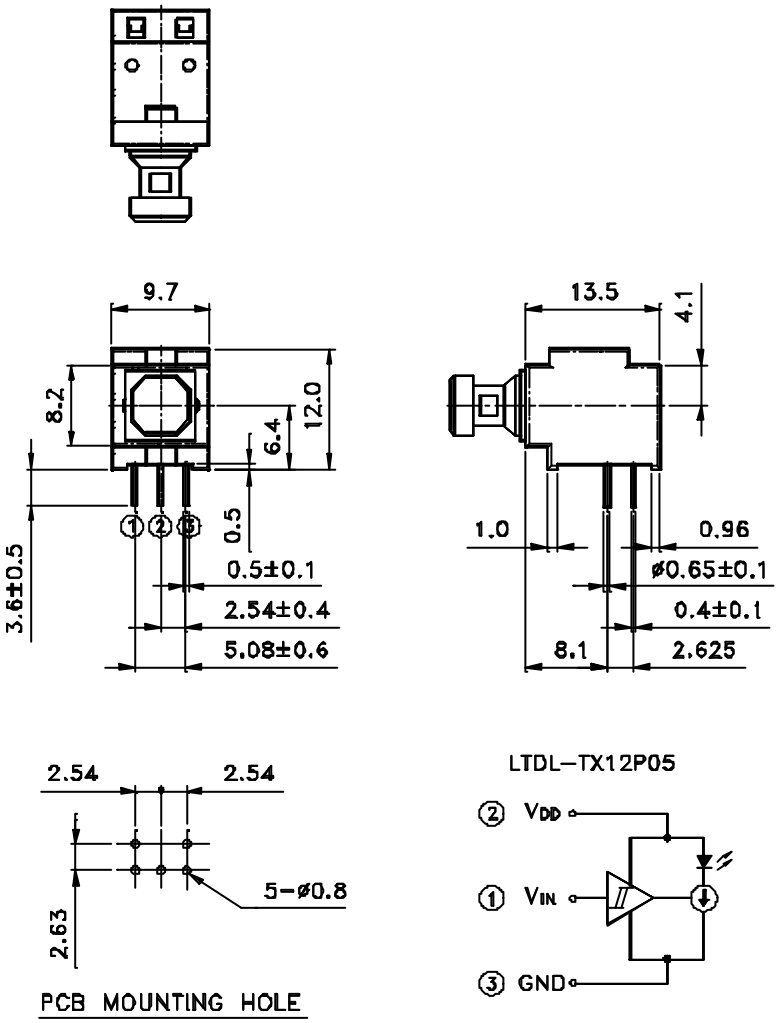

NOTES:
1. All dimensions are in millimeters.
2. Tolerance is ±0.3 mm unless otherwise noted.

ELECTRO－OPTICAL CHARACTERISTICS

ABSOLUTE MAXIMUM RATINGS AT TA=25℃

PARAMETER	MAXIMUM RATING	UNIT
Supply Voltage (V_{DD})	-0.5 ~ +7	V
Input Voltage (V_{IN})	-0.5 ~ V_{DD} +0.5	V
Operating Temperature Range	-20 ℃ to +70℃	
Storage Temperature Range	-30 ℃ to +80℃	
Lead Soldering Temperature [1.6mm(.063") From Body]	260℃ for 5 Seconds	

ELECTRICAL OPTICAL CHARACTERISTICS AT TA=25℃

PARAMETER	SYMBOL	MIN.	TYP.	MAX.	UNIT	TEST CONDITION
Data Rate	Ts	—	—	13.2	Mbps	NRZ code
Operating Voltage	V_{DD}	2.75	—	5.25	V	
Peak Emission Wavelength	λ_{Peak}	630	650	690	nm	
Fiber Coupling Light Output	Pc	-21	-17	-15	dBm	*1
Current Consumption	I_{DD}	—	6	8	mA	
High Level Input Voltage	V_{IH}	2	—	—	V	
Low Level Input Voltage	V_{IL}	—	—	0.8	V	
“Low ✍ High”propagation delay time	t_{PLH}	—	—	166	ns	*2
“High ✍ Low”propagation delay time	t_{PHL}	—	—	155	ns	
Pulse Width Distortion	Δt_W	-18	—	+18	ns	
Jitter	Δt_j	—	1	18	ns	*2

***1 Measuring method of fiber coupling optical power output**

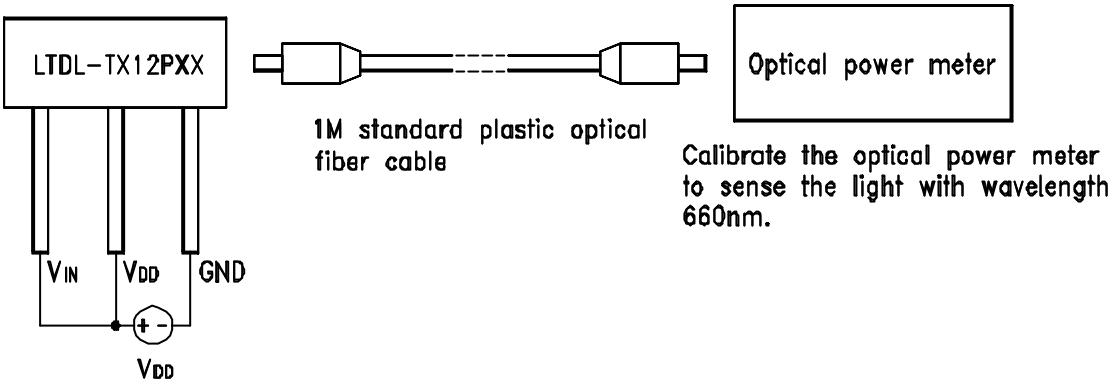

***2 Measuring method of pulse response and jitter**

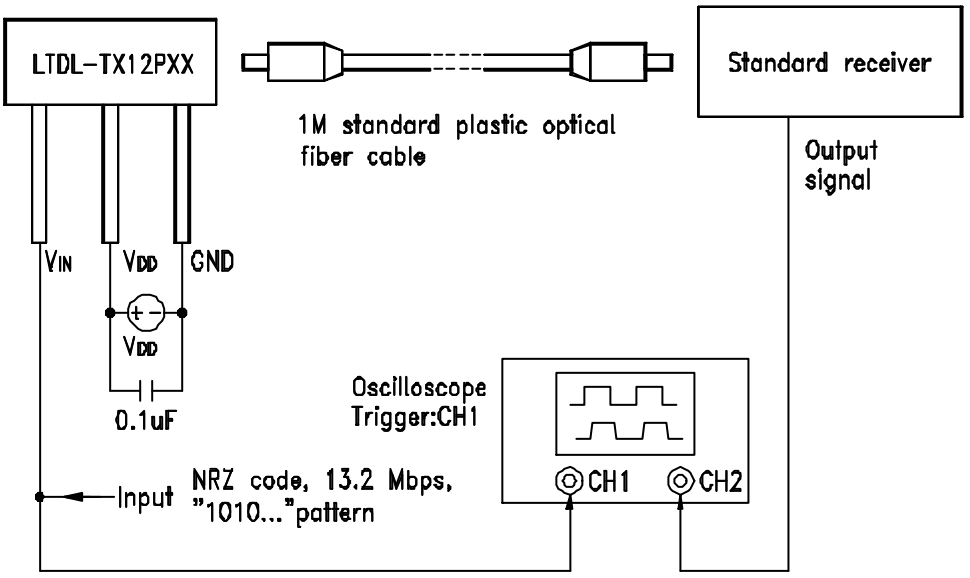

Rise and Fall Times and Pulse Width Distortion

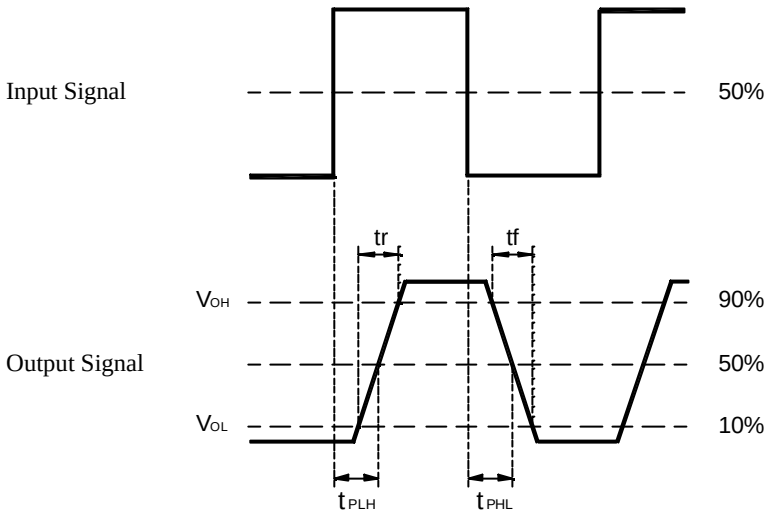

$$Pulse\ Width\ Distortion = \Delta tw = t_{PHL} - t_{PLH}$$

Jitter

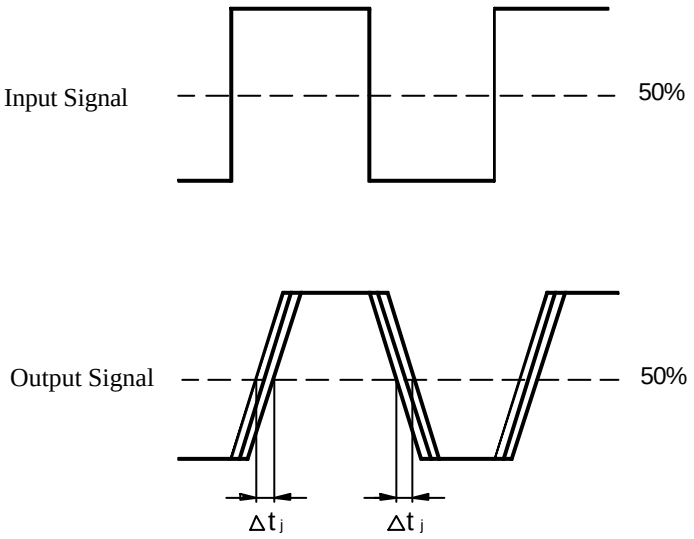

Компания «ЭлектроПласт» предлагает заключение долгосрочных отношений при поставках импортных электронных компонентов на взаимовыгодных условиях!

Наши преимущества:

- Оперативные поставки широкого спектра электронных компонентов отечественного и импортного производства напрямую от производителей и с крупнейших мировых складов;
- Поставка более 17-ти миллионов наименований электронных компонентов;
- Поставка сложных, дефицитных, либо снятых с производства позиций;
- Оперативные сроки поставки под заказ (от 5 рабочих дней);
- Экспресс доставка в любую точку России;
- Техническая поддержка проекта, помощь в подборе аналогов, поставка прототипов;
- Система менеджмента качества сертифицирована по Международному стандарту ISO 9001;
- Лицензия ФСБ на осуществление работ с использованием сведений, составляющих государственную тайну;
- Поставка специализированных компонентов (Xilinx, Altera, Analog Devices, Intersil, Interpoint, Microsemi, Aeroflex, Peregrine, Syfer, Eurofarad, Texas Instrument, Miteq, Cobham, E2V, MA-COM, Hittite, Mini-Circuits,General Dynamics и др.);

Помимо этого, одним из направлений компании «ЭлектроПласт» является направление «Источники питания». Мы предлагаем Вам помощь Конструкторского отдела:

- Подбор оптимального решения, техническое обоснование при выборе компонента;
- Подбор аналогов;
- Консультации по применению компонента;
- Поставка образцов и прототипов;
- Техническая поддержка проекта;
- Защита от снятия компонента с производства.

Как с нами связаться

Телефон: 8 (812) 309 58 32 (многоканальный)
Факс: 8 (812) 320-02-42
Электронная почта: org@eplast1.ru
Адрес: 198099, г. Санкт-Петербург, ул. Калинина, дом 2, корпус 4, литера А.