| REVISIONS | | | | | |
|---|---|---|---|---|---|
| ZONE | LTR | ECO | DESCRIPTION | DATE | APPROVED |
| | A | 20709 | PROD. RELEASE 3-5-76 DWH | 3-8-76 | MO |
| | A1 | 43626 | REMOVED DELRIN PLUG,SEE ECN | 12/26/7 | TL |
| | B | 44061 | Update per ECO-10-021750 | 11/1/2010 | PJS |

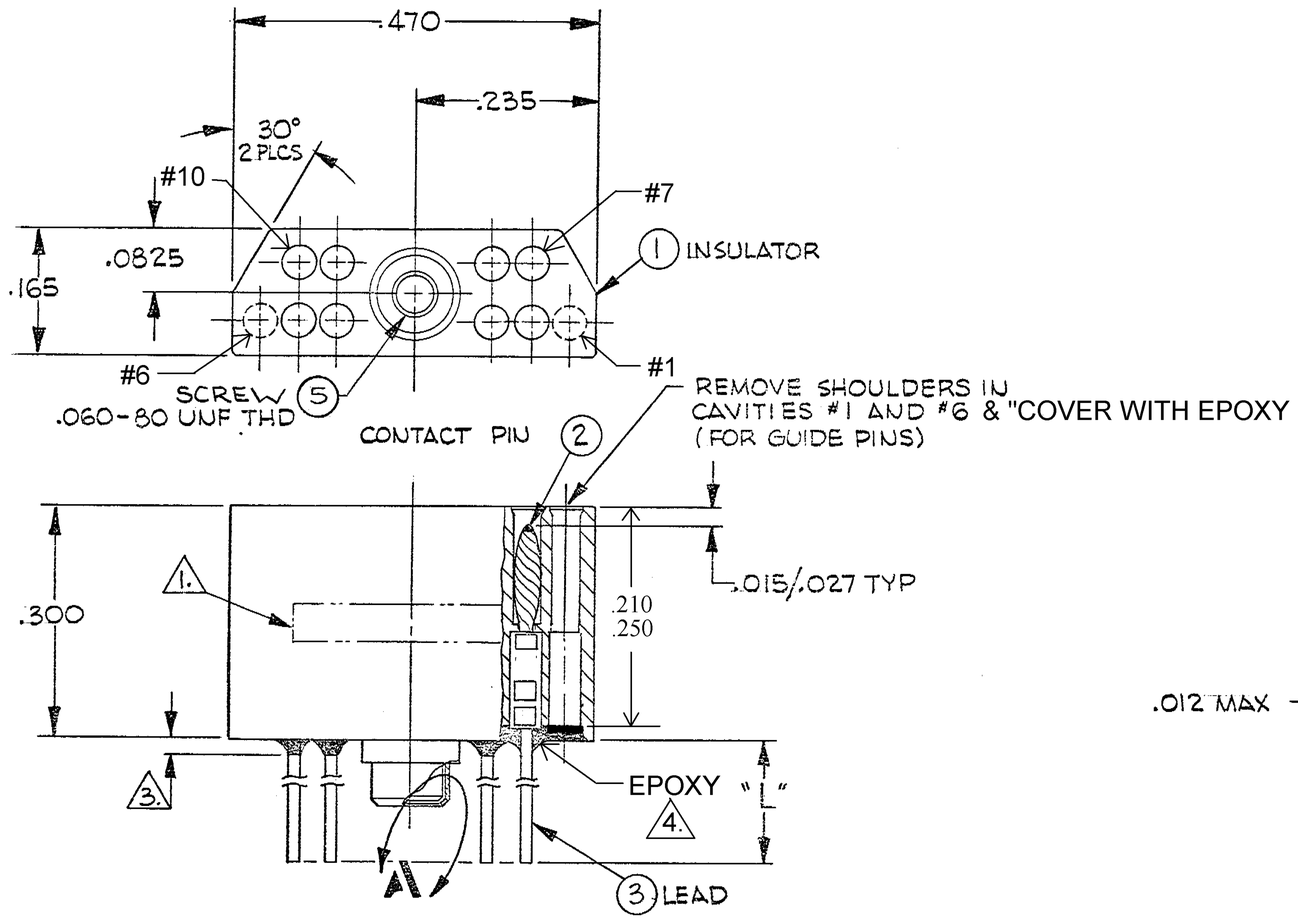


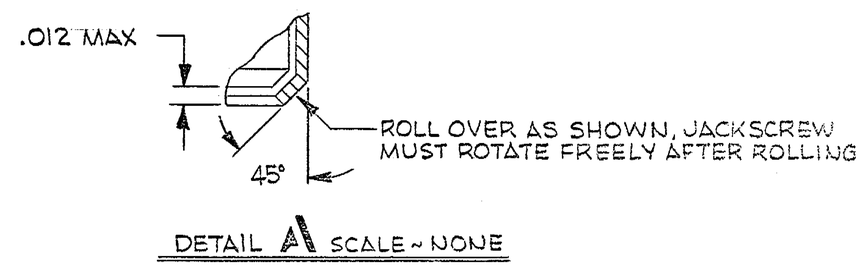


DETAIL A SCALE ~ NONE

NOTES:

1. MARK PER TPD.

2. CRIMP LEADS INTO CONTACTS PER MEP 302-05

3. EPOXY WICKING - UNINSULATED WIRE - .050 MAX
INSULATED WIRE UP TO #25 AWG - .125 MAX
INSULATED WIRE #24 AWG AND LARGER - .200 MAX

4. EPOXY AS SHOWN WITH P/N: 983527-1 AND/OR 1325708-1.

| QTY REQD | CODE IDENT | PART OR IDENTIFYING NO. | NOMENCLATURE OR DESCRIPTION |
|---|---|---|---|

PARTS LIST

UNLESS OTHERWISE SPECIFIED DIMENSIONS ARE IN INCHES TOLERANCES ARE:
FRACTIONS ± 1/64 DECIMALS .XX ± .01 .XXX ± .005 ANGLES ± 1/2°

MATERIAL

FINISH

CONTRACT NO.

| APPROVALS | | DATE |
|---|---|---|
| DRAWN | David Hooper | 3/5/76 |
| CHECKED | MO | 3-8-76 |
| PR. ENG | M DAORAWSKI | 3-8-76 |
| APPD. | | |

Tyco Electronics — Tyco Electronics Corporation, Harrisburg, PA 17105-3608

JACKMATE PLUG ASSY MCJB2-10P

095-0000-0132

PROD. CODE 834

CODE M

| SIZE | CODE IDENT NO. | DRAWING NO. |
|---|---|---|
| B | 98278 | 9-1532147-8 |

SCALE — SHEET 1 OF 1

| NEXT ASSY | USED ON |
|---|---|
| APPLICATION | |

DO NOT SCALE DRAWING

These drawings and specifications are the property of Microdot Inc., are issued in strict confidence and shall not be divulged, be reproduced or copied, or used as the basis for the manufacture or sale of any article without written permission of Microdot Inc.

BISHOP GRAPHICS/ACCUPRESS REORDER NO. 2197

Компания «ЭлектроПласт» предлагает заключение долгосрочных отношений при поставках импортных электронных компонентов на взаимовыгодных условиях!

Наши преимущества:

- Оперативные поставки широкого спектра электронных компонентов отечественного и импортного производства напрямую от производителей и с крупнейших мировых складов;
- Поставка более 17-ти миллионов наименований электронных компонентов;
- Поставка сложных, дефицитных, либо снятых с производства позиций;
- Оперативные сроки поставки под заказ (от 5 рабочих дней);
- Экспресс доставка в любую точку России;
- Техническая поддержка проекта, помощь в подборе аналогов, поставка прототипов;
- Система менеджмента качества сертифицирована по Международному стандарту ISO 9001;
- Лицензия ФСБ на осуществление работ с использованием сведений, составляющих государственную тайну;
- Поставка специализированных компонентов (Xilinx, Altera, Analog Devices, Intersil, Interpoint, Microsemi, Aeroflex, Peregrine, Syfer, Eurofarad, Texas Instrument, Miteq, Cobham, E2V, MA-COM, Hittite, Mini-Circuits,General Dynamics и др.);

Помимо этого, одним из направлений компании «ЭлектроПласт» является направление «Источники питания». Мы предлагаем Вам помощь Конструкторского отдела:

- Подбор оптимального решения, техническое обоснование при выборе компонента;
- Подбор аналогов;
- Консультации по применению компонента;
- Поставка образцов и прототипов;
- Техническая поддержка проекта;
- Защита от снятия компонента с производства.

**Как с нами связаться**

**Телефон:** 8 (812) 309 58 32 (многоканальный)
**Факс:** 8 (812) 320-02-42
**Электронная почта:** org@eplast1.ru
**Адрес:** 198099, г. Санкт-Петербург, ул. Калинина, дом 2, корпус 4, литера А.