THIS DRAWING IS UNPUBLISHED. RELEASED FOR PUBLICATION 2000
© COPYRIGHT 2000 BY - ALL RIGHTS RESERVED.

REVISIONS

P	LTR	DESCRIPTION	DATE	DWN	APVD
	B3	ECR-10-008207	22APR2010	VG	GW
	B4	ECR-16-016696	30AUG2017	GCM	MKO

PN 0-1 AS SHOWN

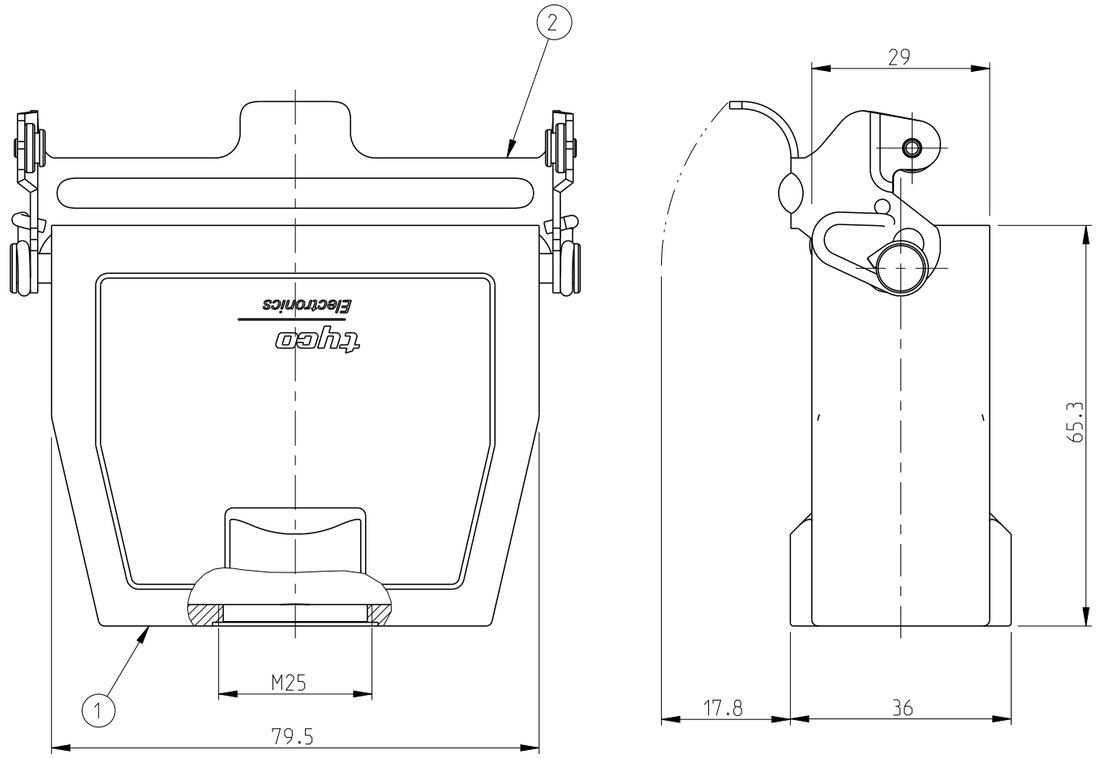

NOTES:

1 PACKAGING QUANTITY: 5 PIECES PER BOX

2 MATERIAL: SEE TABLE

3 SURFACE: SEE TABLE

4 VARNISH ON THE INSIDE NOT NECESSARY

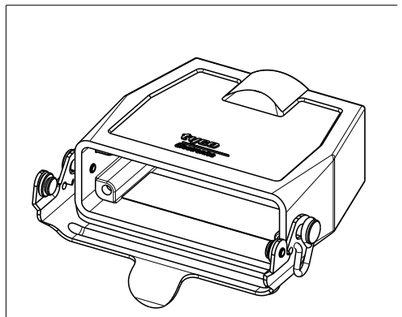

SCALE 1:2

0-3	0-1	DESCRIPTION	MATERIAL	SURFACE	COLOR	ITEM NO	REMARKS
			2	3	3		
1	-	CABLE TO CABLE HOOD	ALUMINIUM		GREY	3	WITHOUT LOGO
-	1	CABLE TO CABLE HOOD	ALUMINIUM		GREY	1	
1	1	CLIP	STEEL	ZINC PLATED	BLUE	2	
	HD.25.KDO-LB.1.M25.G						

OBSOLETE

~~HD.25.KD LB N~~

THIS DRAWING IS A CONTROLLED DOCUMENT.

DIMENSIONS: mm

TOLERANCES UNLESS OTHERWISE SPECIFIED:
n.ISO 8015:
n.ISO 2768-mH-E:
n.DIN 16901:120
0 PLC ±
1 PLC ±
2 PLC ±
3 PLC ±
4 PLC ±
ANGLES ±

MATERIAL 2

FINISH 3

DWN S.KUMAR 4/27/2006
CHK P.BENNUR 4/27/2006
APVD T.SCHNURPFEIL 4/27/2006
PRODUCT SPEC -
APPLICATION SPEC -
WEIGHT -

CUSTOMER DRAWING

TE Connectivity

NAME CABLE TO CABLE HOOD
HD.25.KDO-LB.1.M25.G

SIZE	CAGE CODE	DRAWING NO	RESTRICTED TO
A3	00779	C-1106440	-

SCALE 1:1 SHEET 1 OF 1 REV B4

Компания «ЭлектроПласт» предлагает заключение долгосрочных отношений при поставках импортных электронных компонентов на взаимовыгодных условиях!

Наши преимущества:

- Оперативные поставки широкого спектра электронных компонентов отечественного и импортного производства напрямую от производителей и с крупнейших мировых складов;
- Поставка более 17-ти миллионов наименований электронных компонентов;
- Поставка сложных, дефицитных, либо снятых с производства позиций;
- Оперативные сроки поставки под заказ (от 5 рабочих дней);
- Экспресс доставка в любую точку России;
- Техническая поддержка проекта, помощь в подборе аналогов, поставка прототипов;
- Система менеджмента качества сертифицирована по Международному стандарту ISO 9001;
- Лицензия ФСБ на осуществление работ с использованием сведений, составляющих государственную тайну;
- Поставка специализированных компонентов (Xilinx, Altera, Analog Devices, Intersil, Interpoint, Microsemi, Aeroflex, Peregrine, Syfer, Eurofarad, Texas Instrument, Miteq, Cobham, E2V, MA-COM, Hittite, Mini-Circuits,General Dynamics и др.);

Помимо этого, одним из направлений компании «ЭлектроПласт» является направление «Источники питания». Мы предлагаем Вам помощь Конструкторского отдела:

- Подбор оптимального решения, техническое обоснование при выборе компонента;
- Подбор аналогов;
- Консультации по применению компонента;
- Поставка образцов и прототипов;
- Техническая поддержка проекта;
- Защита от снятия компонента с производства.

Как с нами связаться

Телефон: 8 (812) 309 58 32 (многоканальный)
Факс: 8 (812) 320-02-42
Электронная почта: org@eplast1.ru
Адрес: 198099, г. Санкт-Петербург, ул. Калинина, дом 2, корпус 4, литера А.