THIS DRAWING IS UNPUBLISHED. RELEASED FOR PUBLICATION 20
© COPYRIGHT 20 BY - ALL RIGHTS RESERVED.

REVISIONS

P	LTR	DESCRIPTION	DATE	DWN	APVD
	A	INITIAL	05MAR2015	DW	CW
	B	ECR-15-015267	20OCT2015	DW	CW
	B1	ECR-16-017313	07DEC2016	DW	CW

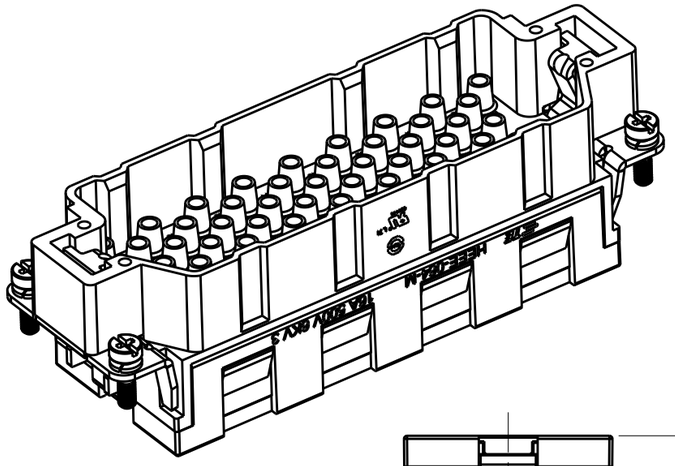

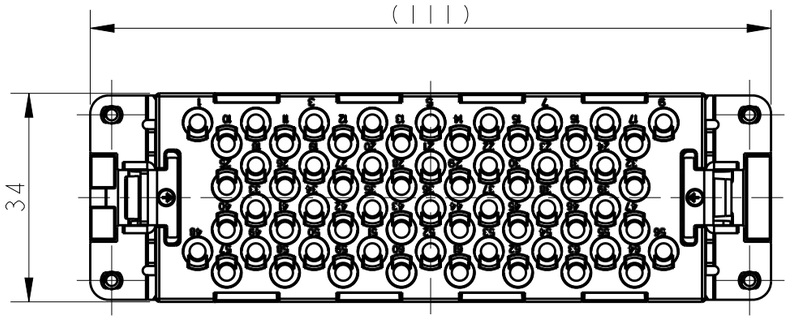

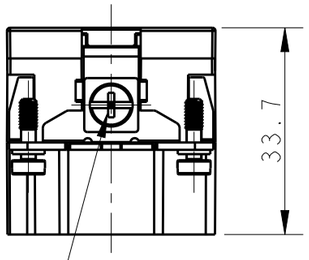

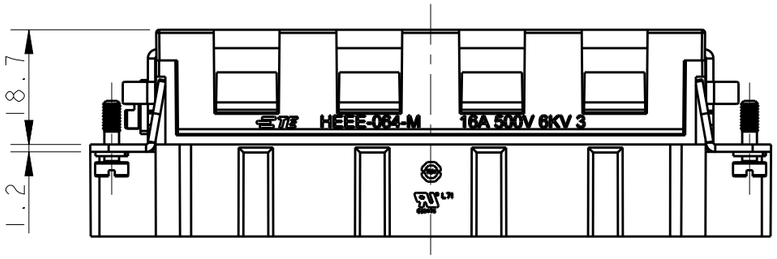

M4 SCREW, RECOMMENDED TIGHTENING TORQUE 1.2Nm
M4螺丝，推荐扭力矩为1.2Nm

4X M3 SCREW, RECOMMENDED TIGHTENING TORQUE 0.5Nm
4X M3螺丝，推荐扭力矩为0.5Nm

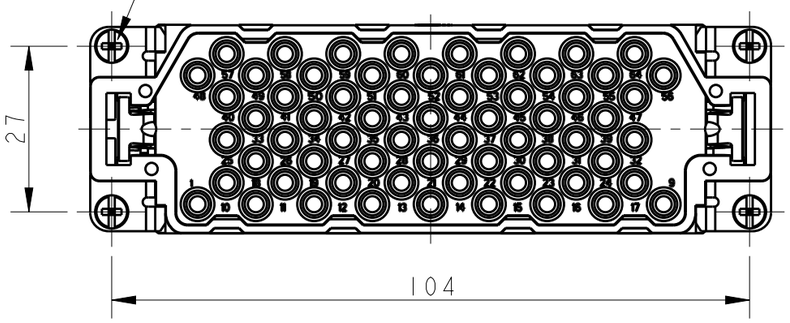

NOTES:
1. TECHNICAL CHARACTERISTICS:
   INSULATION MATERIAL: PC
   RATED VOLTAGE: 500V
   RATED CURRENT: 16A
   INSULATION RESISTANCE: >=400MΩ
   RATED IMPULSE VOLTAGE: 6KV
   POLLUTION DEGREE: 3
   FLAMMABILITY: UL94V-0
   MATING CYCLES: 500 CYCLES
   WIRE RANGE: 0.14mm²~4mm² (AWG26-AWG12)
   CONTACT TYPE: CRIMP CONTACT
2. CONTACTS NEED TO BE ORDERED SEPARATELY.
   (ORDER No. REFER TO DRAWING: T20300X10XX000)

注释：
1. 技术参数：
   绝缘材料： PC
   额定电压： 500V
   额定电流： 16A
   绝缘电阻： >=400MΩ
   脉冲电压： 6KV
   污染等级： 3
   阻燃等级： UL94V-0
   插拔次数： 500次
   接线范围： 0.14mm²~4mm² (AWG26-AWG12)
   接线类型： 冷压接
2. 端子需要单独订购.
   (订货号参考图面： T20300X10XX000)

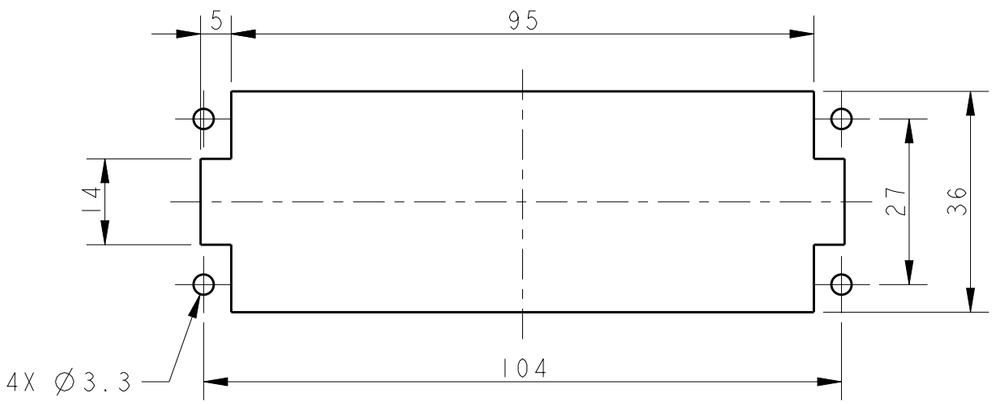

PANEL CUT OUT DIMENSION FOR INSERT WITHOUT HOOD/HOUSING, ONLY FOR REFERENCE
不使用防护外壳时芯件的开孔安装尺寸，仅供参考

PART NUMBER 料号	PART DESCRIPTION 描述	
T2050643101-000	HEEE-064-M	HEEE-064 MALE INSERT HEEE-064 公插

THIS DRAWING IS A CONTROLLED DOCUMENT.

DIMENSIONS: mm

TOLERANCES UNLESS OTHERWISE SPECIFIED:
0 PLC ±-
1 PLC ±-
2 PLC ±-
3 PLC ±-
4 PLC ±-
ANGLES ±-

MATERIAL - -
FINISH - -

DWN David Wang 05MAR2015
CHK Chris Wang 05MAR2015
APVD Xiang Xu 05MAR2015
PRODUCT SPEC 108-137068
APPLICATION SPEC 114-137068
WEIGHT -

TE Connectivity

NAME HEEE-064-M

SIZE	CAGE CODE	DRAWING NO	RESTRICTED TO
A3	00779	C-T2050643101000	-

Customer Drawing | SCALE 1:1 | SHEET 1 OF 1 | REV B1

1470-19 (3/13)

Компания «ЭлектроПласт» предлагает заключение долгосрочных отношений при поставках импортных электронных компонентов на взаимовыгодных условиях!

Наши преимущества:

- Оперативные поставки широкого спектра электронных компонентов отечественного и импортного производства напрямую от производителей и с крупнейших мировых складов;
- Поставка более 17-ти миллионов наименований электронных компонентов;
- Поставка сложных, дефицитных, либо снятых с производства позиций;
- Оперативные сроки поставки под заказ (от 5 рабочих дней);
- Экспресс доставка в любую точку России;
- Техническая поддержка проекта, помощь в подборе аналогов, поставка прототипов;
- Система менеджмента качества сертифицирована по Международному стандарту ISO 9001;
- Лицензия ФСБ на осуществление работ с использованием сведений, составляющих государственную тайну;
- Поставка специализированных компонентов (Xilinx, Altera, Analog Devices, Intersil, Interpoint, Microsemi, Aeroflex, Peregrine, Syfer, Eurofarad, Texas Instrument, Miteq, Cobham, E2V, MA-COM, Hittite, Mini-Circuits,General Dynamics и др.);

Помимо этого, одним из направлений компании «ЭлектроПласт» является направление «Источники питания». Мы предлагаем Вам помощь Конструкторского отдела:

- Подбор оптимального решения, техническое обоснование при выборе компонента;
- Подбор аналогов;
- Консультации по применению компонента;
- Поставка образцов и прототипов;
- Техническая поддержка проекта;
- Защита от снятия компонента с производства.

Как с нами связаться

Телефон: 8 (812) 309 58 32 (многоканальный)
Факс: 8 (812) 320-02-42
Электронная почта: org@eplast1.ru
Адрес: 198099, г. Санкт-Петербург, ул. Калинина, дом 2, корпус 4, литера А.